富士電機

Innovating Energy Technology

表面取付形電力量計
HFシリーズ

新設はもとより、機械式電力量計からの置き換えに最適
周囲と調和するシンプル＆スマートデザイン

- ☑ 誤計量や誤接続を防止する、状態異常検知機能を搭載
- ☑ 屋外設置も可能な、普通耐候形
- ☑ 停電時も画面の読み取りが可能な、バッテリを内蔵

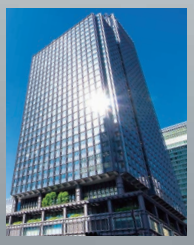

取付けのしやすさと、正確性を追求。安全

機械式計器との取付け互換、小型・軽量化を実現

従来の機械式計器※と取付互換性があり、外形寸法をより小型化しました。また、接続端子の配列が同じで機能もシンプルなため、機械式計器からの置き換えに最適です。さらに、当社120A機械式計器から約60％軽量化。取付け作業も容易です。※近年まで生産していたモデル。

寸法・質量比較（120A計器）

	当社機械式計器	HFシリーズ
取付ピッチ [高さ×幅]	190.5×139mm	**190.5×139mm**
外形寸法 [高さ×幅]	215.5×177.5mm	**210×160mm**
質量	4kg	**1.5kg**

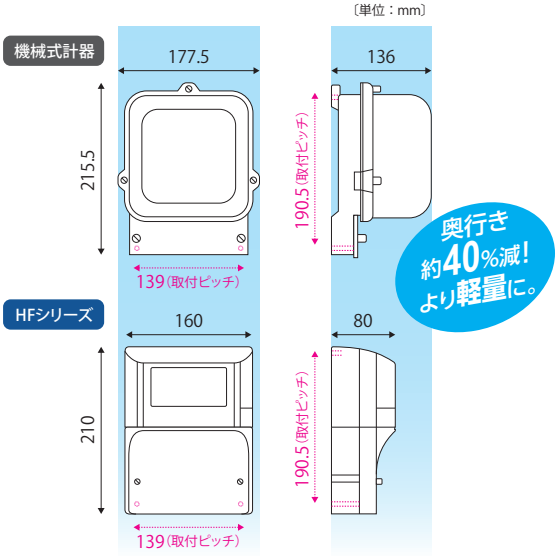

誤計量や誤接続を防止する、状態異常検知機能を搭載

電圧異常（過電圧、逆相順電圧）や電流異常（片相の逆電流）を検知し、状態異常を画面表示。誤計量や電線の誤接続防止を実現します。

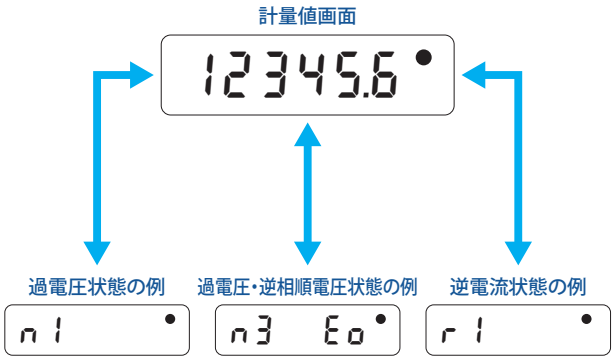

屋外設置も可能な、普通耐候形をご用意

雨に直接濡れない雨線内（軒下など）であれば、屋外にも設置可能。計器ボックス等へ収納する必要はありません。

バッテリ内蔵で、停電時の画面の読み取りに対応※

端子カバーを取り外し、ボタンを押すことで、画面表示の再点灯（約1分間）が可能。停電時にも計量値を確認することができます。

※パルス発信装置付、および変成器付計器のみ対応。

・安心・的確な計量環境を実現します。

検定が受けられ、安心で正確な計量が可能

証明用計器（子メータ）としても使用可能。安心で正確な計量を実現します。また、HFシリーズ（変成器付計器）は電子式のため、機械式より有効期間が長くなります。

検定証印の有効期限

計器の種類	定格電流	有効期限	
		機械式計器	電子式計器（HFシリーズ）
単独計器	60A	7年	10年
	30A、120A	10年	10年
変成器付計器	5A	5年※	7年

※機械式では、定格一次電流が120A以下の変流器とともに使用するもの（定格一次電圧が300Vを超える変圧器とともに使用するものは除く）は7年、それ以外のものについては5年となります。

単相2線式から三相3線式まで、幅広いラインアップ

単相2線式の単独計器、および単相3線式と三相3線式の単独計器と変成器付計器をシリーズ化。設置回路に合わせて選択できます。さらに発信装置付仕様も揃えているため、パルスを使用した検針・監視システムを活用することが可能です。

外形図

〔単位：mm〕

120A計器を先行リリース!

120A

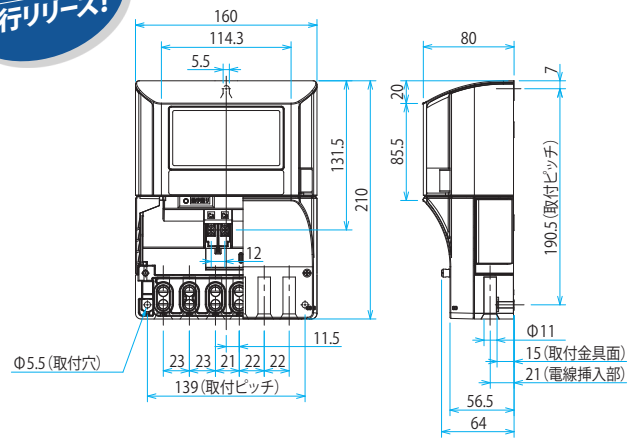

60A

2020年8月発売予定

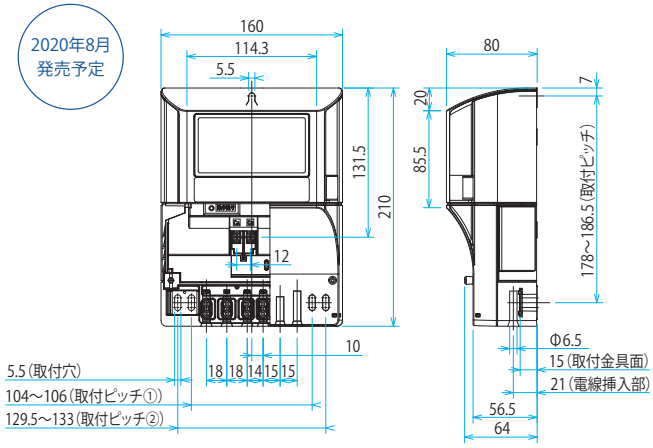

30A

2020年10月発売予定

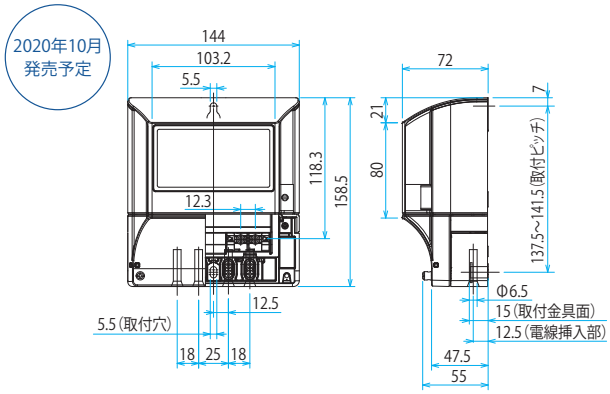

5A

2020年8月発売予定

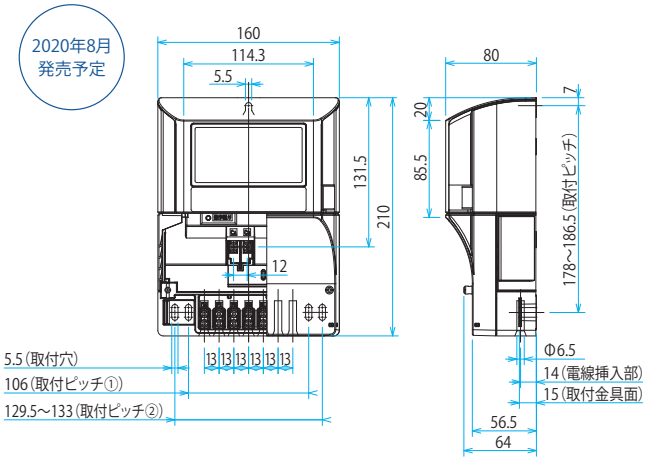

※取付ピッチ①：機械式計器（発信装置 無 仕様品）を置き換える場合　取付ピッチ②：機械式計器（発信装置 有 仕様品）を置き換える場合

仕様

種類		普通電力量計（単独計器：変成器を使用しない計器）									
定格電流（A）		120				60				30	
定格電圧（V）		100		200		100		200		100、200	
定格周波数（Hz）		50または60									
相線式		単相3線式		三相3線式		単相3線式		三相3線式		単相2線式	
パルス発信装置		無し	有り	無し	有り	無し	有り	無し	有り	無し	有り
形名		F6HF-R	F6HF-RS23	F7HF-R	F7HF-RS23	F6HF-R	F6HF-RS23	F7HF-R	F7HF-RS23	F5HF-R	F5HF-RS23
外形寸法（mm）		W160×H210×D80								W144×H158.5×D72	
取付方法		表面取付、表面接続									
発信パルス仕様	パルス単位	10^{n} kWh/pulse									
	パルス幅	1050msと120msから選択									
	発信方式	フォトモスリレー（無電圧接点）									
	接点容量	AC125V 0.1A以下、DC125V 0.1A以下									
停電時表示機能		ボタンにより停電時の画面表示が可能（パルス発信装置有りの場合）									
停電補償		計量値は不揮発性メモリへ記憶し、復電時に停電直前の値を再表示									
準拠規格		JIS C 1211-2（2009）　電力量計（単独計器）									
耐候性能		普通耐候（屋外の直接雨が当たらない場所へ設置可能）									
使用温度と湿度の範囲		−10℃～ 40℃、85%RH 以下									

種類		普通電力量計（変成器付計器：変成器と組合わせて使用する計器）			
定格電流（A）		−/5			
定格電圧（V）		100		−/110、200	
定格周波数（Hz）		50または60			
相線式		単相3線式		三相3線式	
パルス発信装置		無し	有り	無し	有り
形名		F6HF-R	F6HF-RS23	F7HF-R	F7HF-RS23
外形寸法（mm）		W160×H210×D80			
取付方法		表面取付、表面接続			
発信パルス仕様	パルス単位	10^{n} kWh/pulse			
	パルス幅	1050msと120msから選択			
	発信方式	フォトモスリレー（無電圧接点）			
	接点容量	AC125V 0.1A以下、DC125V 0.1A以下			
停電時表示機能		ボタンにより停電時の画面表示が可能			
停電補償		計量値は不揮発性メモリへ記憶し、復電時に停電直前の値を再表示			
準拠規格		JIS C 1216-2（2009）　電力量計（変成器付計器）			
耐候性能		普通耐候（屋外の直接雨が当たらない場所へ設置可能）			
使用温度と湿度の範囲		−10℃～ 40℃、85%RH 以下			

※60A・5A計器は、2020年8月発売予定、30A計器は2020年10月発売予定です。※発信パルス仕様は、パルス発信装置無しの場合は不適用。

⚠ 安全に関するご注意

＊このカタログに掲載されている商品をご使用の際には、事前に取扱説明書をかならず、お読みください。

富士電機株式会社

本社　〒141-0032 東京都品川区大崎一丁目11番2号（ゲートシティ大崎イーストタワー）
TEL（03）5435-7266
www.fujielectric.co.jp

富士電機メーター株式会社

〒399-8211 長野県安曇野市堀金烏川2191
TEL（0263）72-8385

お問合せは、下記または当社左記事業所へお願いいたします。

掲載している社名、製品名およびサービス名は、各社の商標または登録商標です。
本資料の内容は、製品改良などのために変更することがありますのでご了承ください。

Printed in Japan 2019-12/10FOLS