新製品紹介

Tシャルタ引出形ユニット
(3/6kV 回　路　用)

富士Tシャルタは昭和 42 年2月に生産開始以来，2,000 台以上の受注納入実績を有しています。

なかでも，

1)　2段積収納のキュービクルが構成で，スペースの節約ができます。

2)　盤の外にしゃ断器が引出せるので，保守点検が容易

3)　しゃ断器本体の分解手入れが簡単で，かつしゃ断器の互換性があります。

などの理由から引出形Tシャルタが数多く製作されています。

しかし，配電盤メーカに単体販売を行なう場合主回路断路部・補助回路断路部・引出機構などの取付・調整方法などについて，打合せを要することが面倒でした。

今回この難点を解決した「Tシャルタ引出形ユニット」を製品系列化したのでご紹介します（第1図)。

特　　長

(1)　2段積キュービクルの製作が容易

このユニットには，キュービクル側に取付けられる．主回路断路部・補助回路断路部・引出装置がL形フレームに装備されているので，2段積キュービクルの製作が容易です．また各部の調整作業も不要です。

(2)　既設品の代替品として好適

コンパートメントへの単独据付にも適します．据付後，主回路・補助回路の配線を行なうだけなので短時間で運転に入ることができます。

(3)　断路器は不要，CT付も製作可能

断路部の操作はTシャルタ前面に付いている．インタロックを介し，引出ハンドルでTシャルタを出し入れすることにより行なわれるので，きわめて安全です。

なお，第2図に示すようなCTを断路部に付属させることもできます。

主 な 定 格

名　　称	定格 電圧 (kV)	定格 電流 (A)	定格 しゃ断容量 (MVA)	重量 (kg)
Tシャルタ引出形ユニット	7.2	600	150	250
	3.6/7.2	600 1,200	150/250	

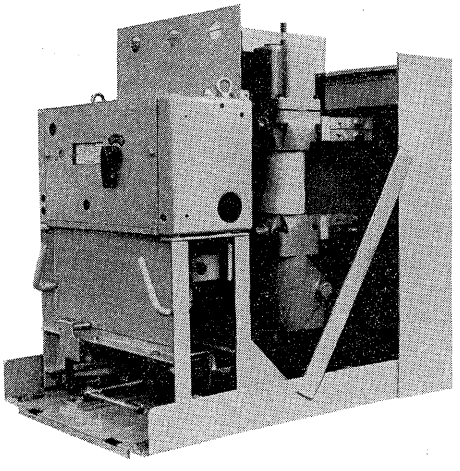

第1図　Tシャルタ引出形ユニット外観図

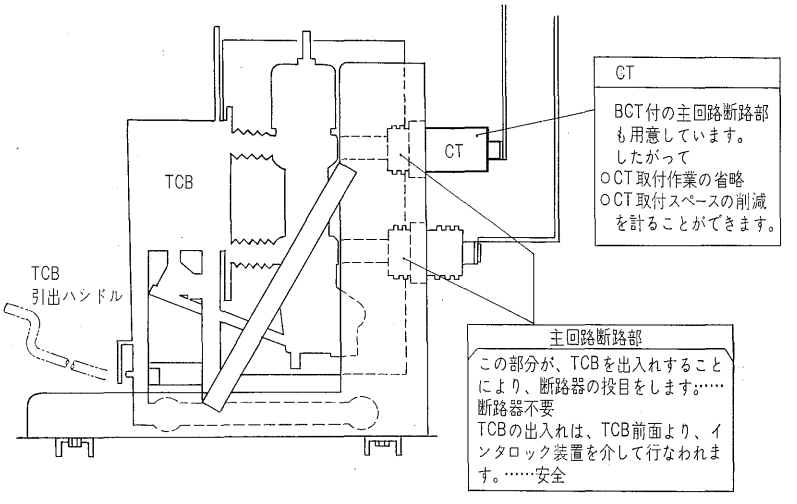

第2図　構造説明図

Tシャルタ用ブッシング形変流器

今回Tシャルタ用ブッシング形変流器の標準シリーズを開発しました。

この変流器は引出形Tシャルタのプラグ断路部に埋込まれた構造のもので，キュービクルの合理的機器配置，小形化，コストダウンに非常に有効です。

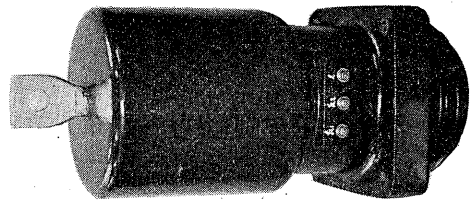

特　　長

(1) 当Tシャルタ用ブッシング形変流器（BCT）を使用することにより，変流器（CT）の占有スペースと接続導体は節約され，キュービクルは小形化され経済的となる。

(2) CTの一次導体は棒形となり，構造が簡単なことからコロナ開始電圧は高く，定格耐電流も大きい。

(3) 鉄心に方向性けい素鋼板を使用し，リング鉄心としていますので特性が良好。

(4) エポキシ樹脂にてモールドを行なってますので耐水，耐湿性がきわめてすぐれ，絶縁劣化がなく寿命が長い。

構　　造

鉄心は方向性けい素鋼板を使用したリング鉄心で，巻線はその全周に均一に巻いています。

構造は右図に示します。

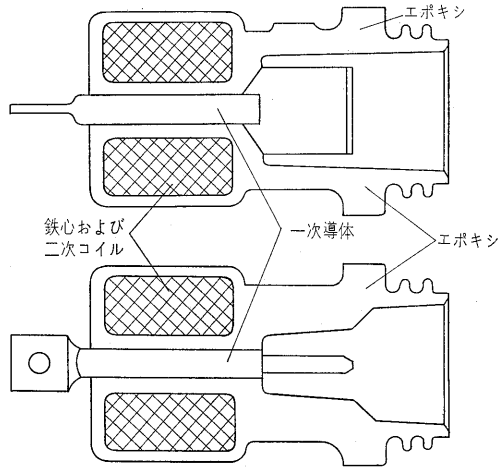

形　式・定　格

形　式	CBE3-6D/400	CBE3-6D/600	CBE3-6D/800	CBE3-6D/1000	CBE3-6D/1200
最　高　電　圧	6,900（V）				
絶　縁　階　級	6号A				
階　級（許容差）	1.0 級				
定　格　周　波　数	50/60（Hz）				
定格一次電流(A)	400-200	600-300	800-400	1000-500	1200-600
定格二次電流(A)	5				
定　格　負　担*1	15（VA）	15（VA）	15（VA）	15（VA）	15（VA）
過　電　流　定　数	>10				
定　格　耐　電　流	14 kA　2 sec（20 kA 1 sec）				
適　用　TCB	HF515-10/600-250/6		HF815-10/1200-250/6		

*1：25VA，40VAのものもご要求により製作します．その場合も外形は変わりません。

e-Front runners

＊本誌に記載されている会社名および製品名は，それぞれの会社が所有する
商標または登録商標である場合があります。