富士電機
Innovating Energy Technology

お客様各位

REP. No.A24001
2024 年 6 月 27 日
富士電機機器制御株式会社

（発売通知）新形電磁接触器・電磁開閉器 SC-NEXT シリーズ ラインアップ拡充のお知らせ

平素より弊社器具製品をご愛顧賜り、厚く御礼申し上げます。

掲記の件、2023 年 10 月より発売を開始しました新形電磁接触器・電磁開閉器「SC-NEXT」シリーズに関して、新たに 40~65A 品の発売を 2024 年 6 月より開始いたします。詳細を下記のとおりご案内申し上げますので、関係部署へのご連絡を何卒よろしくお願い申し上げます。

－ 記 －

1. 発売の狙い

昨今、制御盤・配電盤は様々な装置・設備で使用されるようになり、電磁接触器・電磁開閉器などの電気器具には「小形化」「長寿命化」などの長年のニーズに対する更なる高機能化が求められております。また省エネ関連では SDGs やカーボンニュートラルなど環境負荷低減に対する取り組みが新たなニーズとして顕在化しております。そこで当社では発売以降トップシェア製品として業界を牽引してきた「新 SC シリーズ」および「NEO SC シリーズ（現行形式：SC-N1~N3 クラス）」を 35 年振りにモデルチェンジし、新製品「SC-NEXT シリーズ」として 2023 年 10 月から順次発売を開始しております。

SC-NEXT シリーズは現行品の長寿命・高信頼性の特長を継承しつつ、外形の更なる小形化を実現いたしました。また大幅な省電力化や塵埃が侵入し難い構造など、現行品には搭載されていない機能を数多く有しております。今回の拡充で定格電流では 11~65A（AC-3,200-240V）の一連のラインアップが完了し、お客様のより幅広い用途に応えることが可能となりました。SC-NEXT シリーズを新たな節目に当社は今後もお客様の様々のご要望にお応えしてまいります。

2. 発売製品・範囲

三相かごモータ容量（AC-3、200-240V・380-440V）で 40~65A 品（現行品：SC-N2S~N3 相当）およびオプションの一部を 2024 年 6 月より新たに発売いたします。また応用品（機械ラッチ形・ケースカバー付き・押しボタン付き・遅動/速動サーマルリレー付 など）は 2024 年度内での発売を予定しております。

新製品：SC-NEXT シリーズ

発売済み　　2024 年 6 月発売

形式		SC09X	SC12X	SC18X	SC12X（+補助接点ユニット）	SC20X	SC20D	SC26X・SC26D	SC32X	SC38X・SC38D	SC40X	SC50X	SC65X
SC-NEXT													
定格容量 / 定格使用電流	200-240V	2.2kW/11A	2.7kW/13A	3.7kW/18A	2.7kW/13A	4kW/20A	4kW/20A	5.5kW/26A	6.5kW/32A	7.5kW/35A	7.5kW/40A	11kW/50A	15kW/65A
三相かご形モータ（AC-3）	380-440V	4kW/9A	5.5kW/12A	7.5kW/18A	5.5kW/12A	7.5kW/20A	7.5kW/20A	11kW/26A	15kW/32A	18.5kW/38A	18.5kW/40A	22kW/50A	30kW/65A
本体 補助接点構成 ※（）内は補助接点ユニットを組み合わせることで可能な構成		1a, 1b	1a, 1b	1a, 1b	(2a1b, 1a2b)	1a, 1b	2a, 1a1b, 2b	X: 1a, 1b D: 2a,1a1b, 2b, (2a2b)	1a, 1b	X: 1a, 1b D: 2a,1a1b, 2b, (2a2b)	1a1b	1a1b, (2a2b)	1a1b, (2a2b)

現行品：新SCシリーズ・NEO SCシリーズ

形式		SC-03	SC-0	SC-4-0	SC-05	SC-4-1	SC-5-1	SC-N1		SC-N2		SC-N2S	SC-N3
新SC・NEO SCシリーズ												
定格容量 / 定格使用電流	200-240V	2.2kW/11A	2.7kW/13A	3.7kW/18A	2.7kW/13A	4kW/19A	4kW/19A	5.5kW/26A	-	7.5kW/35A	-	11kW/50A	15kW/65A
三相かご形モータ（AC-3）	380-440V	2.7kW/7A	4kW/9A	4kW/9A	5.5kW/13A	7.5kW/17A	7.5kW/17A	11kW/25A	-	15kW/32A	-	22kW/48A	30kW/65A
本体 補助接点構成		1a, 1b	1a, 1b	1a, 1b	2a, 1a1b, 2b	1a, 1b	2a, 1a1b, 2b	2a2b	-	2a2b	-	2a2b	2a2b

3. 発売および受注・供給開始時期

2024 年 6 月 27 日より下表の機種を新たに受注開始いたします。リードタイムは受注後 1.5 ヵ月で開始しますが、機種・台数によって納期は前後する場合がございますので、詳細は特約店または弊社営業にお問い合わせください。また発売済みおよび今後発売予定の品目の詳細は、添付「発売予定の主要機種一覧表」をご参照ください。

定格電流 (AC200-240V	機種	製品仕様	新製品形式	現行品形式
40~65A	電磁接触器	非可逆形	SC40X□, SC50X□, SC65X□	SC-N2S, SC-N3 ※1
		可逆形	SC40X□R, SC50X□R, SC65X□R	SC-N2SRM, SC-N3RM ※1
		低電圧補償形	SC40XU, SC50XU, SC65XU	SC-N2S/U, SC-N3/U
		高容量補助接点付	SC40X□H, SC50X□H, SC65X□H	SC-N2SH, SC-N3H
	電磁開閉器	非可逆形	SW40X□, SW50X□, SW65X□	SW-N2S, SW-N3 ※1
		可逆形	SW40X□R, SW50X□R, SW65X□R	SW-N2SRM, SW-N3RM ※1
		低電圧補償形	SW40XU, SW50XU, SW65XU	SW-N2S/U, SW-N3/U
		3素子サーマルリレー付	SW40X□3, SW50X□3, SW65X□3	SW-N2S/3H, SW-N3/3H ※1
		2Eサーマルリレー付	SW40X□K, SW50X□K, SW65X□K	SW-N2S/2E, SW-N3/2E ※1
	サーマルリレー	2素子品	TR65X2	TR-N3
		3素子品	TR65X3	TR-N3/3
		2E（欠相検出機能付）	TR65XK	TK-N3
		単独設置形	TR65X2H, TR65X3H, TR65XKH	TR-N3H, TR-N3/3H, TK-N3H
	電磁接触器/開閉器 オプション	主回路導体キット	SZ3RW40X	SZ-RW6
		充電部保護カバー	SZ3JC40X, SZ3JW40X	SZ-N2SJ, SZ-WN2SJ
		三相並列端子板	SZ3SP3	SZ-SP3
11~65A 共通	電磁接触器/開閉器 オプション	IC出力用 コイル駆動ユニット	SZ3CD1, SZ3CD2	SZ-CD1, SZ-CD3, SZ-03/CD2-24, SZ-CD4

※１：直流操作（/G）品を含みます。

4. 製品の特長

「SC-NEXT シリーズ」の主な特長は下記となります。詳細は添付「SC-NEXT シリーズ　機種カタログ」をご参照ください。

１）外形寸法の小形化

現行比で製品の横幅および奥行の寸法を大幅に縮小いたしました。また SC40X・50X・65X 形は補助接点ユニットとの組み合わせで現行品同様の補助接点４極を構成できる事に加え、よりスリム化が図れる 2 極品の構成も可能となりました。これらにより更なる盤の小形化・省スペース化が可能となり、盤設計の自由度を一層高めます。

２）省エネおよび環境負荷低減に関する特長

標準形は操作コイルの消費電力量を現行比で低減させたうえ、接点やコイルなどの消耗部品は交換が可能なため、同じ製品を長く使用でき製品廃棄機会の低減が可能です。

３）異物混入リスクの極小化

製品表面の開口部の面積を現行比で大幅に抑え、塵埃が侵入し難い構造を実現いたしました。これにより製品内部への異物混入リスクを低減し、装置・設備の安定稼働に寄与いたします。

４）発注手配・製品情報取得の効率化

「端子カバーの標準装備」および「形式と商品コードの同一化」により現行比で形式数を大幅に削減し、製品選定や発注業務の手間を効率化いたします。また製品正面に 2 次元コードを搭載しており、仕様書・外形図などの製品情報をその場で容易に取得することが可能となりました。

5. 取得規格

現行品「新 SC シリーズ」「NEO SC シリーズ」と同様で各国の主要規格を取得いたします。

機種	形式		適合規格			認定取得規格				EC指令	認証機関
			JIS	IEC	EN	UL	CSA	GB	KC	CEマーク	TÜV
			日本	国際	ヨーロッパ	アメリカ	カナダ	中国	韓国	ヨーロッパ	ドイツ
			JIS	IEC	EN	c UL us LISTED				CE	TÜV Rheinland
電磁接触器	SC09~SC65X		◎	◎	◎	◎	◎	◎	取得予定	◎	◎
電磁開閉器	SW09~SW65X		◎	◎	◎	◎	◎	-	-	◎	◎
サーマルリレー（熱動形過負荷リレー）	TR18X, TR38X, TR65X	2素子品	◎	-	-	-	-	-	-	-	-
		3素子品,2E（欠相検出機能付）	◎	◎	◎	◎	◎	◎	-	◎	◎
補助継電器	SCH4X		◎	◎	◎	◎	◎	◎	取得予定	◎	◎

注１：◎:標準品で適合、 ー:適合なし

注２：KC認証は今後取得を予定しております。

6. 価格体系

特約店または弊社営業にまでお問い合わせください。

7. その他

・SC-NEXT シリーズの 11~35A 品（AC-3,200-240V）は既に発売開始しております。詳細は REP No.A23005「新形電磁接触器・電磁開閉器 SC-NEXT シリーズ 発売開始のお知らせ」および REP No.A23008「新形電磁接触器・電磁開閉器 SC-NEXT シリーズ ラインアップ拡充のお知らせ」をご参照ください。

・現在、製品のラインアップや特長などの詳細を特設サイト（下記 URL および右記 2 次元バーコード）にて公開しておりますのでご覧ください。

特設サイト URL：https://www.fujielectric.co.jp/fcs/sc_next/

特設サイトリンク

・現行品は 2024 年 4 月から価格改定をしており、2025 年 9 月末にラストオーダ受付を終了します。詳細は REP No. D23082a「新型 SC-NEXT 発売に伴う現行品(新 SC・NEO SC シリーズ) 切替推進のお願い」をご参照ください。

8. 添付資料

SC-NEXT シリーズ 機種カタログ

ー 以 上 ー

富士電機

Innovating Energy Technology

開閉機器 MOTOR CONTROL

電磁接触器・電磁開閉器

SC-NEXT

SC-NEXT

62C1-J-0307c

SC-NEXT
200-220V 60Hz
1 L1 3 L2 5 L3 13 NO
SC18XA
231014
2 T1 4 T2 6 T3 14

SC-NEXT、誕生。

35年間、ものつくりの世界のスタンダードでありつづけた、
富士電機機器制御のマグネットスイッチ、「新SCシリーズ」。

「ひとつの完成形」とまで呼ばれた唯一無二のクオリティから、
私たちはいま、自らの技術で、次なる進化を切り拓く。

自分を超えられるのは、自分だけ。

「SC-NEXT」次の時代に進んでいくために、
なくてはならない性能。

完成形を、超えていく。

ラインアップ一覧

フレーム			09	12	18		
電磁接触器外観							
形式	電磁接触器		**SC09X**	**SC12X**	**SC18X**	**SC20X**	
	電磁開閉器		**SW09X**	**SW12X**	**SW18X**	**SW20X**	
	サーマルリレー			**TR18X**		**TR38X**	
補助接点構成			1a, 1b	1a, 1b	1a, 1b	1a, 1b	
定格 (JIS 規格準拠)	三相かご形 モータ容量 (AC-3, AC-3e)	200-240V	2.2kW	2.7kW	3.7kW	4kW	
			11A	13A	18A	20A	
		380-440V	4kW	5.5kW	7.5kW	7.5kW	
			9A	12A	18A	20A	
	開放熱電流		20A	20A	25A	32A	
外形寸法 [mm]	交流操作品	W	43	43	43	53	
		H	80	80	80	80	
		D	78	78	78	82	
仕様							
電磁接触器	交流操作形 (標準形)	SC □ X(D)A	○	○	○	○	
	交流操作可逆形	SC □ X(D)AR	○	○	○	○	
	直流操作形	SC □ X(D)G	○	○	○	○	
	直流操作形 (低消費電力タイプ)	SC □ X(D)G-L	○	○	○	○	
	スーパーマグネット付 (交・直流両用操作形)	SC □ XS	—	—	—	—	
	低電圧補償形	SC □ X(D)U	○	○	○	○	
	機械ラッチ形 (交・直流両用操作形)	SC □ X(D)V	●	●	●	●	
電磁開閉器	交流操作形 (標準形)	SW □ X(D)A	○	○	○	○	
	交流操作可逆形	SW □ X(D)AR	○	○	○	○	
	直流操作形	SW □ X(D)G	○	○	○	○	
	直流操作形 (低消費電力タイプ)	SW □ X(D)G-L	○	○	○	○	
	低電圧補償形	SW □ X(D)U	○	○	○	○	
	3 素子サーマルリレー付	SW □ X(D) □ 3	○	○	○	○	
	2E サーマルリレー付	SW □ X(D) □ K	○	○	○	○	

20	26		32	38		40	50	65
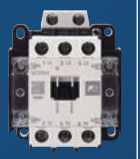								
SC20D	**SC26X**	**SC26D**	**SC32X**	**SC38X**	**SC38D**	**SC40X**	**SC50X**	**SC65X**
SW20D	**SW26X**	**SW26D**	—	**SW38X**	**SW38D**	**SW40X**	**SW50X**	**SW65X**
TR38X						**TR65X**		
2a, 1a1b, 2b	1a, 1b	2a, 1a1b, 2b	1a, 1b	1a, 1b	2a, 1a1b, 2b	1a1b	1a1b	1a1b
4kW	5.5kW	5.5kW	6.5kW	7.5kW	7.5kW	7.5kW	11kW	15kW
20A	26A	26A	32A	35A	35A	40A	50A	65A
7.5kW	11kW	11kW	15kW	18.5kW	18.5kW	18.5kW	22kW	30kW
20A	26A	26A	32A	38A	38A	40A	50A	65A
32A	50A	50A	50A	50A	50A	80A	80A	80A
64	53	64	53	53	64	64	64	64
80	80	80	80	80	80	89	89	89
82	82	82	82	82	82	93	93	93
○	○	○	○	○	○	○	○	○
○	○	○	○	○	○	○	○	○
○	○	○	○	○	○	○	○	○
○	○	○	○	○	○	—	—	—
—	—	—	—	—	—	●	●	●
○	○	○	○	○	○	○	○	○
●	●	●	—	●	●	●	●	●
○	○	○	—	○	○	○	○	○
○	○	○	—	○	○	○	○	○
○	○	○	—	○	○	○	○	○
○	○	○	—	○	○	—	—	—
○	○	○	—	○	○	○	○	○
○	○	○	—	○	○	○	○	○
○	○	○	—	○	○	○	○	○

○：発売中、 ●：今後発売（2024年度）予定、 —：ラインアップなし

高度化するものつくりと、
省スペース化を求められる装置のために。

より高性能な
制御盤をかなえます。

制御盤設計において一番の課題は制御盤の大きさを変えずに機器を追加するという点。そうしたニーズにお応えするため、SC-NEXTでは選定次第で最大-28%のサイズダウンを実現。制御盤の省スペース化、高性能化に貢献します。

選定次第で最大 **−28%** の
スリム化に貢献

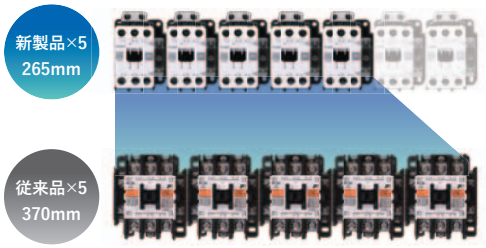

＊SC-N2形(35A)とSC38XA(38A)の比較

補助接点構成は、
「使いたい分だけ」選べます。

実は、当社の電磁開閉器をお使いの方の約半数が、1極のみ使用しているという事実がわかりました。そこで、お客様の使用用途に合わせた補助接点のバリエーションをご用意。互換性を考え、従来品と同じ接点数を選定するのももちろん可能ですが、必要な接点数に絞ればさらなるスリム化が図れます。

用途に合わせて
1〜4極※ まで選択可能

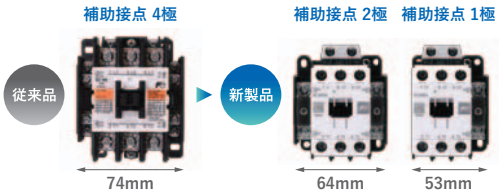

※別売の追加補助接点ユニットを入れることで最大4極まで選択可能

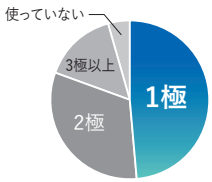

補助接点の使用割合
半数近い方が1極のみ利用(当社調べ)

PLCダイレクト駆動が可能に。
さらなる小形化に貢献します。

SC-NEXTは国内メーカでは初めて、38AまでPLCからのダイレクト駆動※が可能になりました。
これまで必要だったリレーやICコイル駆動ユニットが不要となり、制御盤の省スペース化が実現します。
※直流品のみダイレクト駆動が可能な低消費電力タイプ(24V 0.1A)をご用意しております。

国内メーカー初
38A までダイレクト駆動が可能

SC-NEXT

現場の作業を、
より安全に、よりスマートにするために。

製品を扱う皆様の安全をまもる、標準装備です。

端子カバーが標準装備され、IP20フィンガープロテクションを確保しました。メンテナンス、点検時の安全性が向上します。

端子カバー標準装備により
IP20※に適合

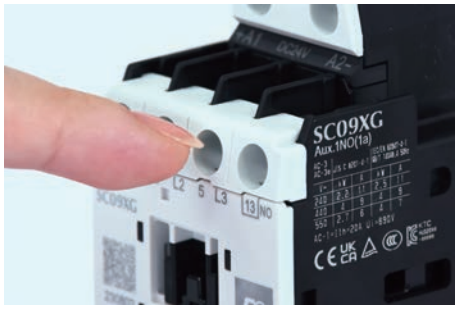

※正面方向

確認したい資料は、その場で手に入ります。

仕様書や外形図、取扱説明書など製品に関する資料を確認できる2次元コードを製品表面に搭載しました。わからないことも2次元コードを読み取ることで、その場ですぐに解決できます。

本体表面の**2次元コード**から
製品情報を確認可能

環境への取り組みに、
もっともっと貢献するために。

使い終わった製品をもう一度資源に。
リサイクルを考慮した製品設計。

SC-NEXTは製品を構成するプラスチック材料の98%にリサイクル可能な材料を使用しています。これによりカーボンニュートラルの実現に貢献します。

プラスチック材料のうち
98% 再利用可能

圧倒的な省エネ化。
エネルギー使用量削減に寄与します。

SC-NEXTでは交流操作形、直流操作形ともにコイルの消費電力を大幅ダウン。交流操作形では、従来品比で最大-25%、直流操作形では、従来品比で最大-73%を実現し、エネルギー使用量削減に貢献します。

交流操作形

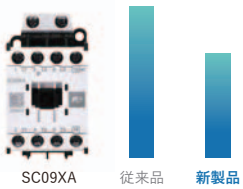

消費電力
最大25%減

直流操作形

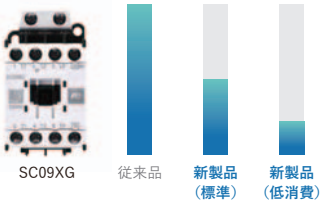

消費電力
最大73%減

SC-NEXT

お客様に製品を
より長くお使いいただくために。

外部から粉塵が侵入しづらい構造を実現

導通不良の原因の約半数が塵埃によるものですが、SC-NEXTでは、従来品に比べ開口部面積を70%減少させ、さらに嵌合方式も見直しました。
これにより外部からの粉塵が侵入しにくい構造を実現し、安定して稼働させることができます。

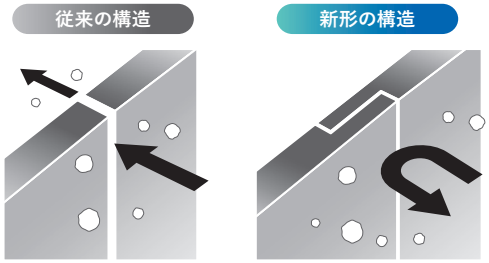

消耗部品を交換して、長く使用できます。

現場での使い方次第では、製品寿命の前に消耗部品が劣化することがあります。
「まだ使えるのに製品を丸ごと交換しなくてはならない」という課題を解決するため、コイルと接点を交換可能な仕様に。消耗部品を交換しながら、より長くお使いいただけます。

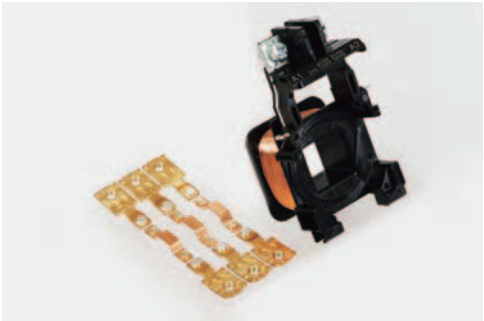

安全上のご注意

●本資料は、弊社の電気機器、コンポーネンツ商品をご選定、ご購入いただく際の参考情報を提供することを目的としております。
●本資料掲載商品の取付、配線工事、操作および保守・点検を行う前には「取扱説明書」や「ユーザーズマニュアル」などをよくお読みの上、正しくご使用ください。ご使用方法が適切でない場合、死亡事故や重傷事故につながる可能性があります。
※取扱説明書は製品添付の他に、弊社ホームページもしくは製品同梱ラベルの二次元コードのリンク先（Webサイト）で提供しております。
●本資料のご使用に当たって、ご不明な点やさらに詳細な内容が必要な場合は、お買上の販売店または弊社にご相談ください。

●本資料掲載商品のお取扱いに当たっては、次の事項を守ってください。

⚠ 警告

●取付け、取外し、配線作業および保守・点検は必ず電源を切って行ってください。また、通電中は端子などの充電部に触れないでください。感電および短絡による火傷、死亡・重傷事故につながるおそれがあります。

⚠ 注意

●運搬方法に指定がある場合、指定以外の方法で運搬しないでください。また、開梱時に、損傷、変形のあるものは使用しないでください。火災、誤動作、故障の原因となります。
●運搬・開梱時に製品を落下、転倒など衝撃を与えないでください。製品の破損、故障の原因になります。
●取付け、電気工事、電気配線および保守・点検は電気工事、電気配線などの専門の技術を有する人が行ってください。
●取扱説明書および資料に記載の環境で使用（保管）してください。高温、多湿、結露、じんあい、腐食性ガス、有機溶剤、特殊な油、過度の振動・衝撃など異常な環境に設置しないでください。火災、誤動作、感電、故障などのおそれがあります。
●取扱説明書および資料に記載の定格電圧および電流で使用してください。定格以外の使用は地絡、短絡、火災、爆発、故障、誤動作のおそれがあります。
●製品は取扱説明書および資料に記載されている指示に従って取付けてください。取付けに不備があると、落下、誤動作、故障などにより、けがの原因になります。
●印加電圧・通電電流に適した電線サイズを選定し、取扱説明書で規定されたトルクで締め付けてください。配線に不備があると火災のおそれがあります。
●ごみ、コンクリート粉、鉄粉、電線くずなど異物が機器内部に入らないよう施工してください。接触不良や釈放不良火災および誤動作などのおそれがあります。
●端子ねじおよび取り付けねじは、締め付けが確実に行なわれていることを定期的に確認してください。ゆるんだ状態での使用は、火災、誤動作の原因となります。
●配線は取扱説明書およびマニュアルに記載されている内容にしたがって確実に行ってください。
配線を誤ると火災、事故、故障の原因となります。
●製品の修理はその場では絶対に行わないで、弊社へ修理依頼してください。
火災、事故、故障の原因となります。
●清掃の際には、電源をOFFした後、ぬるま湯で湿らせたタオルなどを使用してください。
シンナー類や他の有機溶剤を直接原液で使用しますと、機器表面を溶かしたり、変色させたりします。
●製品の改造、分解はしないでください。故障の原因となります。
●製品を破棄する場合は、産業廃棄物として取り扱ってください。
●資料に記載された製品は一般工業向けの汎用製品として設計・製造されております。
人命にかかわるような機器あるいはシステムに使用する場合にはその他の安全機器・安全装置と併用してご使用ください。
●本資料に記載された製品を原子力制御用、航空宇宙用、医療用、交通機器用、乗用移動体用あるいはこれらのシステムなどの特殊用途にご検討の際は、弊社の営業窓口までご照会ください。
●本資料に記載された製品が故障することにより、人命にかかわるような設備および重大な損失の発生が予測される設備への適用に際しては必ず安全装置を設置してください。
●非常停止回路、インタロック回路はプログラマブルコントローラ・プログラマブル操作表示器の外部で構成してください。
機器の故障により、機械の破損や事故のおそれがあります。
●開閉動作により導電物または絶縁物の粉末が製品の外部に排出される場合がありますので、排出物を定期的に清掃してください。周辺機器の故障、誤動作のおそれがあります。絶縁を要する機器や接触障害の危険性がある部品は排出物が堆積する製品下側への設置を避けてください。

●本資料掲載商品の外観、仕様は、予告なしに変更することがありますので、予めご了承ください。
●本資料掲載商品の希望小売価格は、消費税・工事費・使用済商品の引取り費・技術者派遣などのサービス費用等は含まれておらず、次の場合には、別途費用を申し受けます。また表示希望小売価格は、予告なしに変更することがありますので、予めご了承ください。
1）取付調整指導、および試運転立会。
2）保守点検・調整および修理。
3）技術指導、および技術教育。

SC-NEXT シリーズ

SC-NEXT シリーズ

標準機種一覧表 ―― 12
製作機種一覧表・形式説明 ―― 14
　製作機種一覧表 ―― 14
　形式説明（電磁接触器，電磁開閉器，サーマルリレー）―― 15
規格対応・安全性 ―― 19
定格 ―― 20
　主回路定格 ―― 20
　補助回路定格 ―― 21
特性・性能 ―― 21
　制御コイル電圧 ―― 21
　制御コイル特性 ―― 22
　性能 ―― 23
　AC-3, AC-3e 遮断電流と電気的耐久性曲線 ―― 24
　AC-1 遮断電流と電気的耐久性曲線（抵抗負荷適用）―― 26
各種負荷に対する適用 ―― 27
　モータに対する適用 ―― 27
　抵抗負荷への適用 ―― 28
　変圧器への適用 ―― 28
　直流負荷への適用 ―― 29
　コンデンサ負荷への適用 ―― 29
過電流遮断器との保護協調 ―― 30
　短絡保護装置（SCPD）との協調（IEC，JIS 規格準拠）― 30
　UL 認定を取得した短絡電流定格（SCCR）―― 36
一般使用条件 , 取付け ―― 42
　一般使用条件と正しい取付け ―― 42
配線 ―― 44
特殊環境への適用 ―― 45
取扱い ―― 46
更新の推奨 ―― 47

電磁接触器，電磁開閉器 ―― 48
　ご注文指定事項 ―― 48
　定格・形式・価格・納期 ―― 49
　外形寸法図・接続図 ―― 53

可逆形電磁接触器，電磁開閉器 ―― 59
　ご注文指定事項 ―― 59
　定格・形式・価格・納期 ―― 60
　外形寸法図 ―― 65
　接続図 ―― 71

サーマルリレー ―― 72
　ご注文指定事項 ―― 72
　形式・価格・納期 ―― 72
　ヒートエレメント定格 ―― 73
　補助回路定格 ―― 74
　動作特性 ―― 74
　動作特性曲線 ―― 75
　外形寸法図・接続図 ―― 76

オプション ―― 78
　形式・商品コード一覧表 ―― 78
　補助接点ユニット ―― 79
　インターロックユニット，主回路導体キット ―― 82
　コイルサージ吸収ユニット ―― 84
　三相並列端子板 ―― 86
　IC 出力用コイル駆動ユニット ―― 87
　サーマルリレーダイヤルカバー ―― 90
　サーマルリレーリセットレリーズ ―― 91
　サーマルリレー単独設置ユニット ―― 93
　充電部保護カバー ―― 95

補助継電器 ―― 97
　ご注文指定事項 ―― 97
　定格・形式・価格・納期 ―― 97
　性能 ―― 98
　補助接点ユニットとの組合せ ―― 98
　外形寸法図・接続図 ―― 99

現行機種と従来機種との互換性 ―― 101
　SC-NEXT シリーズ 新旧形式比較 ―― 101
　アダプタプレートの形式・外形寸法 ―― 108
　SC-NEXT シリーズと従来機種との互換性 ―― 110

■ 標準機種一覧表

●電磁接触器・電磁開閉器

シリーズ				SC-NEXTシリーズ				
フレーム				09X	12X	18X	20X	20D
電磁接触器外観								
電磁開閉器外観							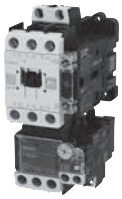	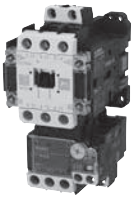
サーマルリレー外観								
形式	電磁接触器	交流操作形		**SC09XA**	**SC12XA**	**SC18XA**	**SC20XA**	**SC20DA**
		直流操作形（標準）		**SC09XG**	**SC12XG**	**SC18XG**	**SC20XG**	**SC20DG**
		直流操作形（低消費）		**SC09XG□-L**	**SC12XG□-L**	**SC18XG□-L**	**SC20XG □ -L**	**SC20DG □ -L**
	電磁開閉器	交流操作形		**SW09XA**	**SW12XA**	**SW18XA**	**SW20XA**	**SW20DA**
		直流操作形（標準）		**SW09XG**	**SW12XG**	**SW18XG**	**SW20XG**	**SW20DG**
		直流操作形（低消費）		**SW09XG□-L**	**SW12XG□-L**	**SW18XG□-L**	**SW20XG □ -L**	**SW20DG □ -L**
	付属サーマルリレー			**TR18X**			**TR38X**	
定格絶縁電圧（JIS,IEC）〔V〕❶				690V	690V	690V	690V	690V
定格インパルス耐電圧（JIS,IEC）〔kV〕❶				6kV	6kV	6kV	6kV	6kV
定格周波数〔Hz〕				50-60Hz	50-60Hz	50-60Hz	50-60Hz	50-60Hz
定格（JIS・JEM規格準拠）		三相かご形モータ容量（AC-3, AC-3e）	200-240V	2.2kW 11A	2.7kW 13A	3.7kW 18A	4kW 20A	4kW 20A
			380-440V	4kW 9A	5.5kW 12A	7.5kW 18A	7.5kW 20A	7.5kW 20A
			500-550V	2.7kW 6A	5.5kW 9A	7kW 13A	9kW 17A	9kW 17A
		インチング・プラッキング容量（AC-4）	200-240V	1.5kA 8A	2.2kA 11A	3.7kA 18A	4kA 20A	4kA 20A
			380-440V	2.2kW 6A	4kW 9A	4kW 9A	5.5kW 13A	5.5kW 13A
		抵抗負荷容量（AC-1）	200-240V	20A	20A	25A	32A	32A
			380-440V	20A	20A	25A	32A	32A
		開放熱電流（定格通電電流）		20A	20A	25A	32A	32A
性能	開閉頻度〔回/時〕	AC-3, AC-3e, 220V		1800	1800	1800	1800	1800
		AC-4, 220V		600	600	600	600	600
	耐久性〔万回〕	機械的		1000	1000	1000	1000	1000
		電気的 220V	AC-3, AC-3e	200	200	150	200	200
			AC-1	50	50	50	50	50
外形寸法 幅×縦×奥行き〔mm〕		電磁接触器（交流操作形）		43×80×78			53×80×82	64×80×82
		電磁接触器（直流操作形）		43×80×96			53×80×108	64×80×108
		電磁開閉器（交流操作形）		45×125×78			53×130×82	64×130×82
		電磁開閉器（直流操作形）		45×125×96			53×130×108	64×130×108
オプション	補助接点ユニット	ヘッドオン（2極）		◎			◎	
		ヘッドオン（4極）		◎ ❷			◎ ❷	
		サイドオン		◎			◎	
	インターロックユニット			◎			◎	
	コイルサージ吸収ユニット			◎			◎	
	充電部保護カバー			◎			◎	
規格認定				UL LISTED / TÜV Rheinland / CE / CCC / KC ❸				

❶（ ）内の数値は、電磁開閉器およびサーマルリレーに適用します。
❷ SC□G-L（低消費）には組合せできません。
❸ 取得予定

	26X	26D	32X	38X	38D	40X	50X	65X
		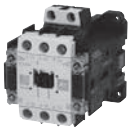						
	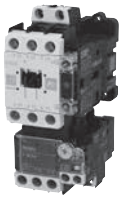	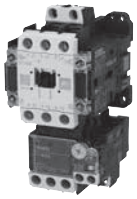	-	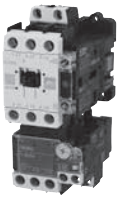	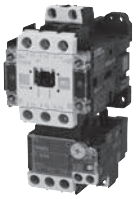			
	SC26XA	**SC26DA**	**SC32XA**	**SC38XA**	**SC38DA**	**SC40XA**	**SC50XA**	**SC65XA**
	SC26XG	**SC26DG**	**SC32XG**	**SC38XG**	**SC38DG**	**SC40XG**	**SC50XG**	**SC65XG**
	SC26XG □ -L	**SC26DG □ -L**	**SC32XG □ -L**	**SC38XG □ -L**	**SC38DG □ -L**	**-**	**-**	**-**
	SW26XA	**SW26DA**	**-**	**SW38XA**	**SW38DA**	**SW40XA**	**SW50XA**	**SW65XA**
	SW26XG	**SW26DG**	**-**	**SW38XG**	**SW38DG**	**SW40XG**	**SW50XG**	**SW65XG**
	SW26XG □ -L	**SW26DG □ -L**	**-**	**SW38XG □ -L**	**SW38DG □ -L**	**-**	**-**	**-**
	TR38X					**TR65X**		
	690V	690V	690V	690V	690V	1000V (690V) ❶	1000V (690V) ❶	1000V (690V) ❶
	6kV	6kV	6kV	6kV	6kV	8kV (6kV) ❶	8kV (6kV) ❶	8kV (6kV) ❶
	50-60Hz	50-60Hz	50-60Hz	50-60Hz	50-60Hz	50-60Hz	50-60Hz	50-60Hz
	5.5kW 26A	5.5kW 26A	6.5kW 32A	7.5kW 35A	7.5kW 35A	7.5kW 40A	11kW 50A	15kW 65A
	11kW 26A	11kW 26A	15kW 32A	18.5kW 38A	18.5kW 38A	18.5kW 40A	22kW 50A	30kW 65A
	11kW 20A	11kW 20A	13kW 24A	15kW 26A	15kW 26A	15kW 26A	22kW 38A	37kW 60A
	4.5kA 20A	4.5kA 20A	5.5kA 26A	5.5kA 26A	5.5kA 26A	7.5kA 35A	7.5kA 35A	11kA 40A
	7.5kW 17A	7.5kW 17A	11kW 26A	11kW 26A	11kW 26A	15kW 32A	15kW 32A	22kW 40A
	40A	40A	50A	50A	50A	60A	80A	80A
	40A	40A	50A	50A	50A	60A	80A	80A
	50A	50A	50A	50A	50A	80A	80A	80A
	1200	1200	1200	1200	1200	1200	1200	1200
	300	300	300	300	300	300	300	300
	1000	1000	1000	1000	1000	500	500	500
	200	200	200	200	200	200	200	130
	50	50	50	50	50	50	50	50
	53×80×82	64×80×82	53×80×82	53×80×82	64×80×82	64×89×93		
	53×80×108	64×80×108	53×80×108	53×80×108	64×80×108	64×89×125		
	53×130×82	64×130×82	-	53×130×82	64×130×82	64×148×93		
	53×130×108	64×130×108	-	53×130×108	64×130×108	64×148×125		
	◎					◎		
	◎ ❷					◎		
	◎					◎		
	◎					◎		
	◎					◎		
	◎					◎		
	LISTED TÜV Rheinland ❸							

標準機種一覧表，製作機種一覧表

● サーマルリレー

サーマルリレー外観	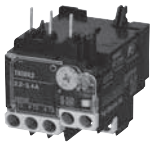	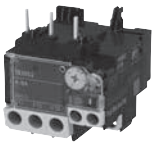	
形式	**TR18X**	**TR38X**	**TR65X**
保護機能	過負荷･欠相保護	過負荷･欠相保護	過負荷･欠相保護
ヒートエレメント定格〔A〕 ※[ ]内はヒートエレメントコードを示す。	0.1-0.15 : [P10] 0.13-0.2 : [P13] 0.18-0.27 : [P18] 0.24-0.36 : [P24] 0.34-0.52 : [P34] 0.48-0.72 : [P48] 0.64-0.96 : [P64] 0.8-1.2 : [P80] 0.95-1.45 : [P95] 1.4-2.1 : [1P4] 1.7-2.6 : [1P7] 2.2-3.4 : [2P2] 2.8-4.2 : [2P8] 4-6 : [004] 5-7.5 : [005] 6-9 : [006] 7-10.5 : [007] 9-13 : [009] 13-16.5 : [013] 15-18 : [015]	0.1-0.15 : [P10] 0.13-0.2 : [P13] 0.18-0.27 : [P18] 0.24-0.36 : [P24] 0.34-0.52 : [P34] 0.48-0.72 : [P48] 0.64-0.96 : [P64] 0.8-1.2 : [P80] 0.95-1.45 : [P95] 1.4-2.1 : [1P4] 1.7-2.6 : [1P7] 2.2-3.4 : [2P2] 2.8-4.2 : [2P8] 4-6 : [004] 5-7.5 : [005] 6-9 : [006] 7-10.5 : [007] 9-13 : [009] 12-18 : [012] 18-24 : [018] 20-26 : [020] 26-32 : [026] 32-38 : [032]	4-6 : [004] 5-8 : [005] 6-9 : [006] 7-11 : [007] 9-13 : [009] 12-18 : [012] 18-26 : [018] 24-36 : [024] 32-42 : [032] 36-46 : [036] 44-54 : [044] 53-65 : [053]

■ 製作機種一覧表

● 電磁接触器・電磁開閉器

機種	操作方式	形式 ❶	フレームサイズ									
			09	12	18	20	26	32	38	40	50	65
電磁接触器	交流操作形	**SC □ X(D)A**	○	○	○	○	○	○	○	○	○	○
	直流操作形（標準）	**SC □ X(D)G**	○	○	○	○	○	○	○	○	○	○
	直流操作形（低消費）	**SC □ X(D)G-L ❷**	○	○	○	○	○	○	○	-	-	-
可逆形電磁接触器	交流操作形	**SC □ X(D)AR**	○	○	○	○	○	○	○	○	○	○
	直流操作形（標準）	**SC □ X(D)GR**	○	○	○	○	○	○	○	○	○	○
	直流操作形（低消費）	**SC □ X(D)GR-L ❷**	○	○	○	○	○	○	○	-	-	-
電磁開閉器	交流操作形	**SW □ X(D)A**	○	○	○	○	○	-	○	○	○	○
	直流操作形（標準）	**SW □ X(D)G**	○	○	○	○	○	-	○	○	○	○
	直流操作形（低消費）	**SW □ X(D)G-L ❷**	○	○	○	○	○	-	○	-	-	-
可逆形電磁開閉器	交流操作形	**SW □ X(D)AR**	○	○	○	○	○	-	○	○	○	○
	直流操作形（標準）	**SW □ X(D)GR**	○	○	○	○	○	-	○	○	○	○
	直流操作形（低消費）	**SW □ X(D)GR-L ❷**	○	○	○	○	○	-	○	-	-	-

❶ □内はフレームサイズです。フレームサイズ 20, 26, 38 は SC □ D(補助接点 2 極) 形式があります。
❷ コイル電圧コードでの指定になります。

● 補助継電器

機種	操作方式	形式
標準形 （ツイン接点）	交流操作形	**SCH4XA**
	直流操作形（標準）	**SCH4XG**
	直流操作形（低消費）	**SCH4XG-L ❶**
高容量形 （単接点）	交流操作形	**SCH4XAH**
	直流操作形（標準）	**SCH4XGH**
	直流操作形（低消費）	**SCH4XGH-L ❶**

❶ コイル電圧コードでの指定になります。

形式説明

■ 形式説明

●形式説明（形式＝商品コード）

・電磁接触器

①② ③④⑤ ⑥ ⑦ ⑧ - ⑨ ⑩⑪ ⑫⑬

S C 0 9 X A □ □ - 1 1 0 □ □

①② 機種区分

機種	コード
電磁接触器	SC

③④⑤ フレーム区分

定格電流 (400V)	コード
9A	09X
12A	12X
18A	18X
20A	20X
	20D
26A	26X
	26D
32A	32X
38A	38X
	38D
40A	40X
50A	50X
65A	65X

X:標準、D:ワイド（補助接点構成表参照）

⑥ 操作方式

操作方式	コード
交流操作形	A
直流操作形	G
低電圧補償形	U

⑦ 補助接点構造

補助接点構造	コード
ツイン接点	無し
高容量（単接点）	H

⑧ 非可逆・可逆

非可逆・可逆	コード
非可逆形	無し
可逆形	R

⑫⑬ 処理区分

処理区分	コード
熱帯寒冷処理	Z3

⑩⑪ 補助接点構成

接点構成	コード	対象フレーム区分
1a	10	09X, 12X, 18X, 20X, 26X, 32X, 38X
1b	01	
2a	20	20D, 26D, 38D
1a1b	11	20D, 26D, 38D, 40X, 50X, 65X
2b	02	20D, 26D, 38D

⑨ コイル電圧

コイル種類	コイル呼び電圧	コード
交流専用	AC24V	E
	AC48V	F ❶
	AC100V	1
	AC110V	H
	AC115V	J ❶
	AC120V	K
	AC200V	2
	AC220V	M
	AC230V	N
	AC240V	P
	AC380V	S ❶
	AC400V	4
	AC415V	X ❶
	AC440V	T

❶ 低電圧補償形では対応いたしません。

コイル種類	コイル呼び電圧	コード
直流専用	DC12V	B
	DC24V	E
	DC48V	F
	DC60V	G
	DC100V	1
	DC110V	H
	DC120V	K
	DC125V	D
	DC200V	2
	DC210V	Y
	DC220V	M
（低消費）	DC24V	L❷

❷ 38Aフレーム(SC38)まで

(注)形式の組合せによっては製作できない機種もあります。

形式説明

・電磁開閉器

①	②	③	④	⑤	⑥	⑦	⑧	⑨		⑩	⑪	⑫	⑬	⑭	⑮	⑯	⑰	⑱	⑲
S	W	0	9	X	A			3	-	1	1	0	T	1	P	4			

①② 機種区分

機種	コード
電磁開閉器	SW

③④⑤ フレーム区分

③ 定格電流 (400V)	コード
9A	09X
12A	12X
18A	18X
20A	20X
	20D
26A	26X
	26D
38A	38X
	38D
40A	40X
50A	50X
65A	65X

X:標準、D:ワイド（補助接点構成表参照）
32Aフレームは電磁開閉器での供給は致しません。

⑥ 操作方式

操作方式	コード
交流操作形	A
直流操作形	G
低電圧補償形	U

⑦ 補助接点構造

補助接点構造	コード
ツイン接点	無し
高容量（単接点）	H

⑧ 非可逆・可逆

非可逆・可逆	コード
非可逆形	無し
可逆形	R

⑨ サーマルリレー

ヒートエレメント数	コード
2素子	2
3素子	3
欠相検出機能付	K

⑩ コイル電圧

コイル種類	コイル呼び電圧	コード
交流専用	AC24V	E
	AC48V	F ❶
	AC100V	1
	AC110V	H
	AC115V	J ❶
	AC120V	K
	AC200V	2
	AC220V	M
	AC230V	N
	AC240V	P
	AC380V	S ❶
	AC400V	4
	AC415V	X ❶
	AC440V	T

❶ 低電圧補償形では対応いたしません。

コイル種類	コイル呼び電圧	コード
直流専用	DC12V	B
	DC24V	E
	DC48V	F
	DC60V	G
	DC100V	1
	DC110V	H
	DC120V	K
	DC125V	D
	DC200V	2
	DC210V	Y
	DC220V	M
（低消費）	DC24V	L❷

❷ 38Aフレーム(SC38)まで

⑪⑫ 補助接点構成

接点構成	コード	対象フレーム区分
1a	10	09X, 12X, 18X, 20X, 26X, 32X, 38X
1b	01	
2a	20	20D, 26D, 38D
1a1b	11	20D, 26D, 38D, 40X, 50X, 65X
2b	02	20D, 26D, 38D

⑬ ケースカバー付配線指定

ケースカバー付配線指定	コード
対象外（ケースカバーなし）	T

⑭⑮⑯ ヒートエレメント定格

ヒータ定格（A）	コード	SW09X	SW12X	SW18X	SW20X(D)	SW26X(D)	SW38X(D)	SW40X	SW50X	SW65X
0.24-0.36	P24	○	○	○	○					
0.34-0.52	P34	○	○	○	○					
0.48-0.72	P48	○	○	○	○					
0.64-0.96	P64	○	○	○	○					
0.8-1.2	P80	○	○	○	○					
0.95-1.45	P95	○	○	○	○					
1.4-2.1	1P4	○	○	○	○					
1.7-2.6	1P7	○	○	○	○					
2.2-3.4	2P2	○	○	○	○					
2.8-4.2	2P8	○	○	○	○					
4-6	004	○	○	○	○	○	○	○		
5-7.5	005	○	○	○	○	○	○			
5-8	005							○		
6-9	006	○	○	○	○	○	○	○		
7-10.5	007	○	○	○	○	○	○			
7-11	007							○	○	○
9-13	009	○	○	○	○	○	○	○	○	○
12-18	012				○	○	○	○	○	○
13-16.5	013			○						
15-18	015			○						
18-24	018				○	○	○			
18-26	018							○	○	○
20-26	020					○	○			
24-36	024							○	○	○
26-32	026						○			
32-38	032						○			
32-42	032							○	○	○
36-46	036								○	○
44-54	044								○	○
53-65	053									○

⑱⑲ 処理区分

処理区分	コード
熱帯寒冷処理	Z3

⑰ リセット方式

リセット方式	コード
手動リセット	無し
自動リセット	A

（注）形式の組合せによっては製作できない機種もあります。

・サーマルリレー

① ② ③ ④ ⑤ ⑥ ⑦ ⑧ ⑨ ⑩ ⑪ ⑫ ⑬

T R 1 8 X 3 □ - 1 P 4 □ □ □

①② 機種区分

機種	コード
サーマルリレー	TR

③④⑤ フレーム区分

適用電流	コード
～18A	18X
～38A	38X
～65A	65X

⑥ ヒートエレメント数

ヒートエレメント数	コード
2素子	2
3素子	3
欠相検出機能付	K

⑦ 設置区分

設置区分	コード
電磁開閉器用	無し
単独設置用	H

⑫⑬ 特殊処理

処理区分	コード
熱帯寒冷処理	Z3

⑪ リセット方式

リセット方式	コード
手動リセット	無し
自動リセット	A

⑧⑨⑩ ヒートエレメント定格

ヒータ定格（A）	コード	TR18X	TR38X	TR65X
0.1-0.15	P10	○	○	
0.13-0.2	P13	○	○	
0.18-0.27	P18	○	○	
0.24-0.36	P24	○	○	
0.34-0.52	P34	○	○	
0.48-0.72	P48	○	○	
0.64-0.96	P64	○	○	
0.8-1.2	P80	○	○	
0.95-1.45	P95	○	○	
1.4-2.1	1P4	○	○	
1.7-2.6	1P7	○	○	
2.2-3.4	2P2	○	○	
2.8-4.2	2P8	○	○	
4-6	004	○	○	○
5-7.5	005	○	○	
5-8	005			○
6-9	006	○	○	○
7-10.5	007	○	○	
7-11	007			○
9-13	009	○	○	○
12-18	012		○	○
13-16.5	013	○		
15-18	015	○		
18-24	018		○	
18-26	018			○
20-26	020		○	
24-36	024			○
26-32	026		○	
32-38	032		○	
32-42	032			○
36-46	036			○
44-54	044			○
53-65	053			○

(注)形式の組合せによっては製作できない機種もあります。

形式説明

・補助継電器

①	②	③	④	⑤	⑥	⑦		⑧	⑨	⑩	⑪	⑫
S	C	H	4	X	A		-	1	2	2		

①②③ 機種区分

機種	コード
補助継電器	SCH

④⑤ フレーム区分

極数	コード
4	4X

⑥ 操作方式

操作方式	コード
交流操作形	A
直流操作形	G
低電圧補償形	U

⑦ 補助接点構造

補助接点構造	コード
ツイン接点	無し
高容量（単接点）	H

⑪⑫ 特殊処理

処理区分	コード
熱帯寒冷処理	Z3

⑨⑩ 補助接点構成

接点構成	コード	対象フレーム区分（組合せ出荷形態）
4a	40	SCH4X
3a1b	31	
2a2b	22	
8a	80	SCH4X + ヘッドオン(4極品)
7a1b	71	
6a2b	62	
5a3b	53	
4a4b	44	

⑧ コイル電圧

コイル種類	コイル呼び電圧	コード
交流専用	AC24V	E
	AC48V	F ❶
	AC100V	1
	AC110V	H
	AC115V	J ❶
	AC120V	K
	AC200V	2
	AC220V	M
	AC230V	N
	AC240V	P
	AC380V	S ❶
	AC400V	4
	AC415V	X ❶
	AC440V	T

❶ 低電圧補償形では対応いたしません。

コイル種類	コイル呼び電圧	コード
直流専用	DC12V	B
	DC24V	E
	DC48V	F
	DC60V	G
	DC100V	1
	DC110V	H
	DC120V	K
	DC125V	D
	DC200V	2
	DC210V	Y
	DC220V	M
（低消費）	DC24V	L

(注)形式の組合せによっては製作できない機種もあります。

規格対応・安全性

■ 規格対応

機種	形式	適合規格			認定取得規格				EC 指令	認証機関
		JIS	IEC	EN	UL	CSA	GB	KC	CE マーク	TÜV
		日本	国際	ヨーロッパ	アメリカ	カナダ	中国	韓国	ヨーロッパ	ドイツ
		JIS	IEC	EN	c UL us LISTED				CE	TÜV Rheinland
電磁接触器	**SC □□ X(D)**	◎	◎	◎	◎	◎	◎	◎❶	◎	◎
電磁開閉器	**SW □□ X(D)**	◎	◎	◎	◎	◎	–	–	◎	◎
サーマルリレー（熱動形過負荷リレー）	**TR □□ 2**	◎	–	–	–	–	–	–	–	–
	TR □□ 3, TR □□ K	◎	◎	◎	◎	◎	◎	–	◎	◎
補助継電器	**SCH4X**	◎	◎	◎	◎	◎	◎	◎❶	◎	◎

(注)… ◎：標準品で適合、 –：適合なし、 ❶：取得予定

■ 安全性

・SC-NEXTシリーズの電磁接触器はミラーコンタクタを備えております。
・ 電磁接触器単体および補助接点ユニットの組合わせにおいて、IEC 60947-4-1付属書Fのミラーコンタクトに適合。TÜVによる適合証明を取得。
・ ミラーコンタクトは、安全リレーユニット等に入力することにより、電磁接触器の主接点の溶着を監視するためのフィードバック回路として安全回路を構成することが可能となります。
・電磁接触器の励磁コイルOFF指令後、主接点が溶着しても、補助NC接点が必ず開き、再起動を許可しません。

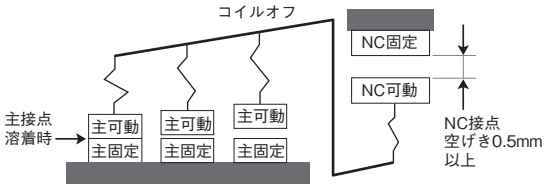

ミラーコンタクトIEC60947-4-1

定格

■ 主回路定格

●JIS規格準拠定格（JIS C 8201-4-1）

形式	三相かご形モータ（AC-3, AC-3e）						開放熱電流〔A〕（定格通電電流）
	定格容量〔kW〕			定格使用電流〔A〕			
	200-240V	380-440V	500-550V	200-240V	380-440V	500-550V	
SC09	2.2	4	2.7	11	9	6	20
SC12	2.7	5.5	5.5	13	12	9	20
SC18	3.7	7.5	7	18	18	13	25
SC20	4	7.5	9	20	20	17	32
SC26	5.5	11	11	26	26	20	50
SC32	6.5	15	13	32	32	24	50
SC38	7.5	18.5	15	35	38	26	50
SC40	7.5	18.5	15	40	40	26	80
SC50	11	22	22	50	50	38	80
SC65	15	30	37	65	65	60	80

●IEC規格準拠定格（IEC 60947-4-1, EN 60947-4-1）

形式	三相かご形モータ（AC-3, AC-3e）								開放熱電流〔A〕（定格通電電流）
	定格容量〔kW〕				定格使用電流〔A〕				
	200-240V	380-440V	500-550V	600-690V	200-240V	380-440V	500-550V	600-690V	
SC09	2.5	4	4	4	11	9	7	5	20
SC12	3.5	5.5	5.5	5.5	13	12	9	7	20
SC18	4	7.5	7.5	7.5	18	18	13	9	25
SC20	5	10	11	7.5	20	20	17	9	32
SC26	5.5	11	11	7.5	26	26	17	9	50
SC32	7.5	15	15	11	32	32	24	15	50
SC38	11	18.5	15	11	38	38	24	15	50
SC40	11	18.5	18.5	15	40	40	29	19	80
SC50	15	22	25	22	50	50	38	26	80
SC65	18.5	30	37	30	65	65	60	38	80

●UL, CSA規格準拠定格（UL60947-4-1, CSA C22.2）

形式	三相かご形モータ								定格通電電流〔A〕
	定格容量〔HP〕				定格使用電流〔A〕				
	200V	220-240V	440-480V	550-600V	200V	220-240V	440-480V	550-600V	
SC09	2	2	5	5	7.8	6.8	7.6	6.1	20
SC12	3	3	5	5	11	9.6	7.6	6.1	20
SC18	5	5	7.5	7.5	17.5	15.2	11	9	25
SC20	5	5	10	10	17.5	15.2	14	11	32
SC26	7.5	10	25	25	25.3	28	34	27	50
SC32	7.5	10	25	25	25.3	28	34	27	50
SC38	10	10	25	25	32.2	28	34	27	50
SC40	10	15	30	30	32.2	42	40	32	80
SC50	15	20	40	40	48.3	54	52	41	80
SC65	15	20	40	40	48.3	54	52	41	80

形式	単相モータ				定格通電電流〔A〕
	定格容量〔HP〕		定格使用電流〔A〕		
	110-120V	220-240V	110-120V	220-240V	
SC09	1/3	1	7.2	8	20
SC12	1/3	1	7.2	8	20
SC18	1	2	16	12	25
SC20	1	2	16	12	32
SC26	2	5	24	28	50
SC32	2	5	24	28	50
SC38	3	5	34	28	50
SC40	3	7.5	34	40	80
SC50	3	10	34	50	80
SC65	3	10	34	50	80

（注1）75℃電線を使用してください。

定格，特性・性能

■ 補助回路定格

●IEC, JIS規格準拠定格（標準：ツイン接点）

形式	定格絶縁電圧〔V〕	開放熱電流（定格通電流）〔A〕	定格使用電圧〔V〕	定格使用電流〔A〕 AC-15（コイル負荷）	定格使用電流〔A〕 AC-12（抵抗負荷）	定格使用電圧〔V〕	定格使用電流〔A〕 DC-13 ❶（コイル負荷）	定格使用電流〔A〕 DC-12（抵抗負荷）	最小使用電圧・電流
SC09 SC38 SC12 SC40 SC18 SC50 SC20 SC65 SC26 SCH4 SC32	690	10	AC 100～120	6	10	DC 24	3	5	DC 5V, 3mA
			AC 200～240	3	8	DC 48	1.5	3	
			AC 380～440	1.5	5	DC 110	0.55	2.5	
			AC 500～600	1.2	5	DC 220	0.27	1	

❶ 時定数L/R=70msの場合
（注）塵埃や腐食性ガスが存在しない通常の雰囲気において故障率は10^{-7}レベルです。追加補助接点の定格も上表と同一です。

●IEC, JIS規格準拠定格（単接点）

形式	定格絶縁電圧〔V〕	開放熱電流（定格通電流）〔A〕	定格使用電圧〔V〕	定格使用電流〔A〕 AC-15（コイル負荷）	定格使用電流〔A〕 AC-12（抵抗負荷）	定格使用電圧〔V〕	定格使用電流〔A〕 DC-13 ❶（コイル負荷）	定格使用電流〔A〕 DC-12（抵抗負荷）	最小使用電圧・電流
SC09□H SC38□H SC12□H SC40□H SC18□H SC50□H SC20□H SC65□H SC26□H SCH4□H SC32□H	690	10	AC 100～120	6	10	DC 24	5	10	DC 24V, 10mA
			AC 200～240	6	10	DC 48	1.5	5	
			AC 380～440	4	10	DC 110	0.7	4	
			AC 500～600	4	10	DC 220	0.27	1	

❶ 時定数L/R=70msの場合
（注）塵埃や腐食性ガスが存在しない通常の雰囲気において故障率は10^{-7}レベルです。追加補助接点の定格も上表と同一です。

●UL, CSA規格準拠定格（ツイン接点，単接点）

形式	定格通電電流〔A〕	定格使用電流〔A〕 交流 定格使用電圧〔V〕	交流 閉路	交流 遮断	直流 定格使用電圧〔V〕	直流 閉路	直流 遮断	定格コード 交流	定格コード 直流
SC09 SC38 SC12 SC40 SC18 SC50 SC20 SC65 SC26 SCH4 SC32	10	120	60	6	125	0.55	0.55	A600	Q300
		240	30	3					
		480	15	1.5	250	0.27	0.27		
		600	12	1.2					

（注）補助接点定格コードは，UL60947-4-1, CSA C22.2 No.14 にて規定されております。

■ 制御コイル電圧

●交流操作形

形式	コイル呼び電圧	指定コード	コイル電圧・周波数
SC09XA SC12XA SC18XA SC20XA SC26XA SC32XA SC38XA SC20DA SC26DA SC38DA SC40XA SC50XA SC65XA	AC24V	E	24V 50Hz / 24-26V 60Hz
	AC48V	F	48V 50Hz / 48-52V 60Hz
	AC100V	1	100V 50Hz / 100-110V 60Hz
	AC110V	H	100-110V 50Hz / 110-120V 60Hz
	AC115V	J	110-115V 50Hz / 115-120V 60Hz
	AC120V	K	110-120V 50Hz / 120-130V 60Hz
	AC200V	2	200V 50Hz / 200-220V 60Hz
	AC220V	M	200-220V 50Hz / 220-240V 60Hz
	AC230V	N	210-230V 50Hz / 230-250V 60Hz
	AC240V	P	220-240V 50Hz / 240-260V 60Hz
	AC380V	S	346-380V 50Hz / 380-420V 60Hz
	AC400V	4	380-400V 50Hz / 400-440V 60Hz
	AC415V	X	380-415V 50Hz / 415-440V 60Hz
	AC440V	T	415-440V 50Hz / 440-480V 60Hz

（注）コイル呼び電圧とは，制御コイル電圧指定を簡略化するために設けられた指定電圧です。
本体にはコイル呼び電圧ではなく，上表のコイル電圧・周波数が表示されます。

●直流操作形（標準）

形式	コイル呼び電圧	指定コード	コイル電圧
SC09XG SC12XG SC18XG SC20XG SC26XG SC32XG SC38XG SC20DG SC26DG SC38DG SC40XG SC50XG SC65XG	DC12V	B	DC12V
	DC24V	E	DC24V
	DC48V	F	DC48V
	DC60V	G	DC60V
	DC100V	1	DC100V
	DC110V	H	DC110V
	DC120V	K	DC120V
	DC125V	D	DC125V
	DC200V	2	DC200V
	DC210V	Y	DC210V
	DC220V	M	DC220V

●直流操作形（低消費）

形式	コイル呼び電圧	指定コード	コイル電圧
SC09XG SC20XG SC20DG SC12XG SC26XG SC26DG SC18XG SC32XG SC38DG SC38XG	DC24V	L	DC24V

■ 制御コイル特性

●交流操作形

形式	電磁石容量［VA］				損失［W］		閉路電圧［V］		開放電圧［V］		動作時間［ms］	
	投入時		保持時									
	200V 50Hz	220V 60Hz	200V 50Hz	220V 60Hz	200V 50Hz	220V 60Hz	50Hz	60Hz	50Hz	60Hz	コイル ON → 主接点 ON	コイル OFF → 主接点 OFF
SC09XA	66	70	7.2	7.2	2.2	2.3	111 ～ 131	126 ～ 146	56 ～ 84	64 ～ 92	8 ～ 19	4 ～ 15
SC12XA	66	70	7.2	7.2	2.2	2.3	111 ～ 131	126 ～ 146	56 ～ 84	64 ～ 92	8 ～ 19	4 ～ 15
SC18XA	66	70	7.2	7.2	2.2	2.3	111 ～ 131	126 ～ 146	56 ～ 84	64 ～ 92	8 ～ 19	4 ～ 15
SC20XA	90	95	9	9	2.7	2.8	118 ～ 136	120 ～ 140	75 ～ 105	90 ～ 120	9 ～ 20	4 ～ 15
SC26XA	90	95	9	9	2.7	2.8	118 ～ 136	120 ～ 140	75 ～ 105	90 ～ 120	9 ～ 20	4 ～ 15
SC32XA	90	95	9	9	2.7	2.8	118 ～ 136	120 ～ 140	75 ～ 105	90 ～ 120	9 ～ 20	4 ～ 15
SC38XA	90	95	9	9	2.7	2.8	118 ～ 136	120 ～ 140	75 ～ 105	90 ～ 120	9 ～ 20	4 ～ 15
SC20DA	90	95	9	9	2.7	2.8	118 ～ 136	120 ～ 140	75 ～ 105	90 ～ 120	9 ～ 20	4 ～ 15
SC26DA	90	95	9	9	2.7	2.8	118 ～ 136	120 ～ 140	75 ～ 105	90 ～ 120	9 ～ 20	4 ～ 15
SC38DA	90	95	9	9	2.7	2.8	118 ～ 136	120 ～ 140	75 ～ 105	90 ～ 120	9 ～ 20	4 ～ 15
SC40XA	120	135	12.7	12.4	3.6	3.8	110 ～ 130	120 ～ 145	75 ～ 105	85 ～ 120	9 ～ 20	4 ～ 15
SC50XA	120	135	12.7	12.4	3.6	3.8	110 ～ 130	120 ～ 145	75 ～ 105	85 ～ 120	9 ～ 20	4 ～ 15
SC65XA	120	135	12.7	12.4	3.6	3.8	110 ～ 130	120 ～ 145	75 ～ 105	85 ～ 120	9 ～ 20	4 ～ 15

（注 1） コイル定格：200V 50Hz/200-220V 60Hz の特性です。
（注 2） 電磁石容量はコイル定格電圧が AC200V 以外の定格でも同等な値となります。
（注 3） 動作時間は AC200V 50Hz の場合を示します。動作時間は参考値であり，動作時間を保証するものではありません。
（注 4） 100V（AC100V 50Hz/100-110V 60Hz）コイルの閉路電圧，開放電圧は上表の約半分となります。
（注 5） 上表の値は，20℃コールド状態での一例を示します。

●直流操作形（標準）

形式	電磁石容量［W］		時定数［ms］	閉路電圧［V］	開放電圧［V］	動作時間［ms］	
	投入時	保持時	保持時			コイル ON → 主接点 ON	コイル OFF → 主接点 OFF
	24V	24V					
SC09XG	3.9	3.9	30	11 ～ 16	3 ～ 7	49 ～ 54	10 ～ 23
SC12XG	3.9	3.9	30	11 ～ 16	3 ～ 7	49 ～ 54	10 ～ 23
SC18XG	3.9	3.9	30	11 ～ 16	3 ～ 7	49 ～ 54	10 ～ 23
SC20XG	4.6	4.6	34	11 ～ 16	3 ～ 7	57 ～ 64	7 ～ 20
SC26XG	4.6	4.6	34	11 ～ 16	3 ～ 7	57 ～ 64	7 ～ 20
SC32XG	4.6	4.6	34	11 ～ 16	3 ～ 7	57 ～ 64	7 ～ 20
SC38XG	4.6	4.6	34	11 ～ 16	3 ～ 7	57 ～ 64	7 ～ 20
SC20DG	4.6	4.6	34	11 ～ 16	3 ～ 7	57 ～ 64	7 ～ 20
SC26DG	4.6	4.6	34	11 ～ 16	3 ～ 7	57 ～ 64	7 ～ 20
SC38DG	4.6	4.6	34	11 ～ 16	3 ～ 7	57 ～ 64	7 ～ 20
SC40XG	7.5	7.5	46	11 ～ 16	3 ～ 7	70 ～ 80	7 ～ 20
SC50XG	7.5	7.5	46	11 ～ 16	3 ～ 7	70 ～ 80	7 ～ 20
SC65XG	7.5	7.5	46	11 ～ 16	3 ～ 7	70 ～ 80	7 ～ 20

●直流操作形（低消費）

形式	電磁石容量［W］		時定数［ms］	閉路電圧［V］	開放電圧［V］	動作時間［ms］	
	投入時	保持時	保持時			コイル ON → 主接点 ON	コイル OFF → 主接点 OFF
	24V	24V					
SC09XG-L	2.4	2.4	40	12 ～ 17	4 ～ 8	64 ～ 73	10 ～ 23
SC12XG-L	2.4	2.4	40	12 ～ 17	4 ～ 8	64 ～ 73	10 ～ 23
SC18XG-L	2.4	2.4	40	12 ～ 17	4 ～ 8	64 ～ 73	10 ～ 23
SC20XG-L	2.4	2.4	46	14 ～ 19	5 ～ 9	86 ～ 101	7 ～ 20
SC26XG-L	2.4	2.4	46	14 ～ 19	5 ～ 9	86 ～ 101	7 ～ 20
SC32XG-L	2.4	2.4	46	14 ～ 19	5 ～ 9	86 ～ 101	7 ～ 20
SC38XG-L	2.4	2.4	46	14 ～ 19	5 ～ 9	86 ～ 101	7 ～ 20
SC20DG-L	2.4	2.4	46	14 ～ 19	5 ～ 9	86 ～ 101	7 ～ 20
SC26DG-L	2.4	2.4	46	14 ～ 19	5 ～ 9	86 ～ 101	7 ～ 20
SC38DG-L	2.4	2.4	46	14 ～ 19	5 ～ 9	86 ～ 101	7 ～ 20

（注 1） コイル定格：DC24V の特性です。
（注 2） 電磁石容量はコイル定格電圧が DC24V 以外の定格でも同等な値となります。※低消費タイプは 24V のみです。
（注 3） 動作時間は参考値であり，動作時間を保証するものではありません。
（注 4） 上表の値は，20℃コールド状態での一例を示します。

特性・性能

■ 性能

形式	定格使用電圧〔V〕	定格使用電流〔A〕(AC-3, AC-3e)	開閉頻度〔回/時〕	耐久性〔万回以上〕	
				機械的	電気的(AC-3, AC-3e)❶
SC09	220	11	1800	1000	200
	400	9			
SC12	220	13			
	400	12			
SC18	220	18			150
	400	18			
SC20	220	20			200
	400	20			
SC26	220	26	1200		
	400	26			
SC32	220	32			
	400	32			
SC38	220	35			
	400	38			
SC40	220	40		500	
	400	40			
SC50	220	50			
	400	50			
SC65	220	65			130
	400	65			

❶電気的耐久性は，JIS 規格で想定された電気的耐久性試験条件に基づいた 220V での値であり，ご使用になるモータの特性や負荷条件により異なります。モータの始動電流が大きいと電気的耐久性の低下や接点溶着が生じる場合があります。

■ AC-3, AC-3e遮断電流と電気的耐久性曲線

●SC09 ～ SC26形

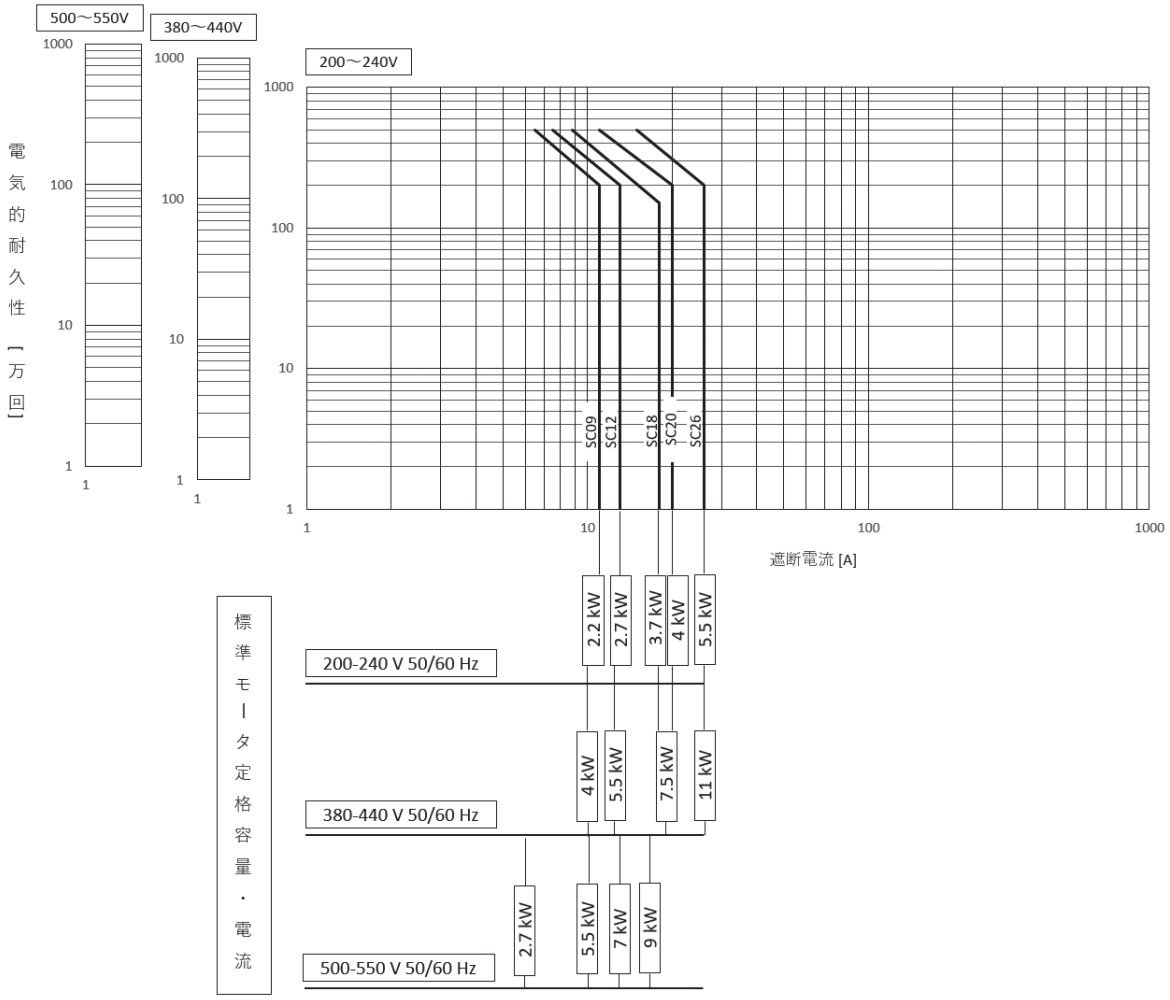

●SC32 ～ SC65形

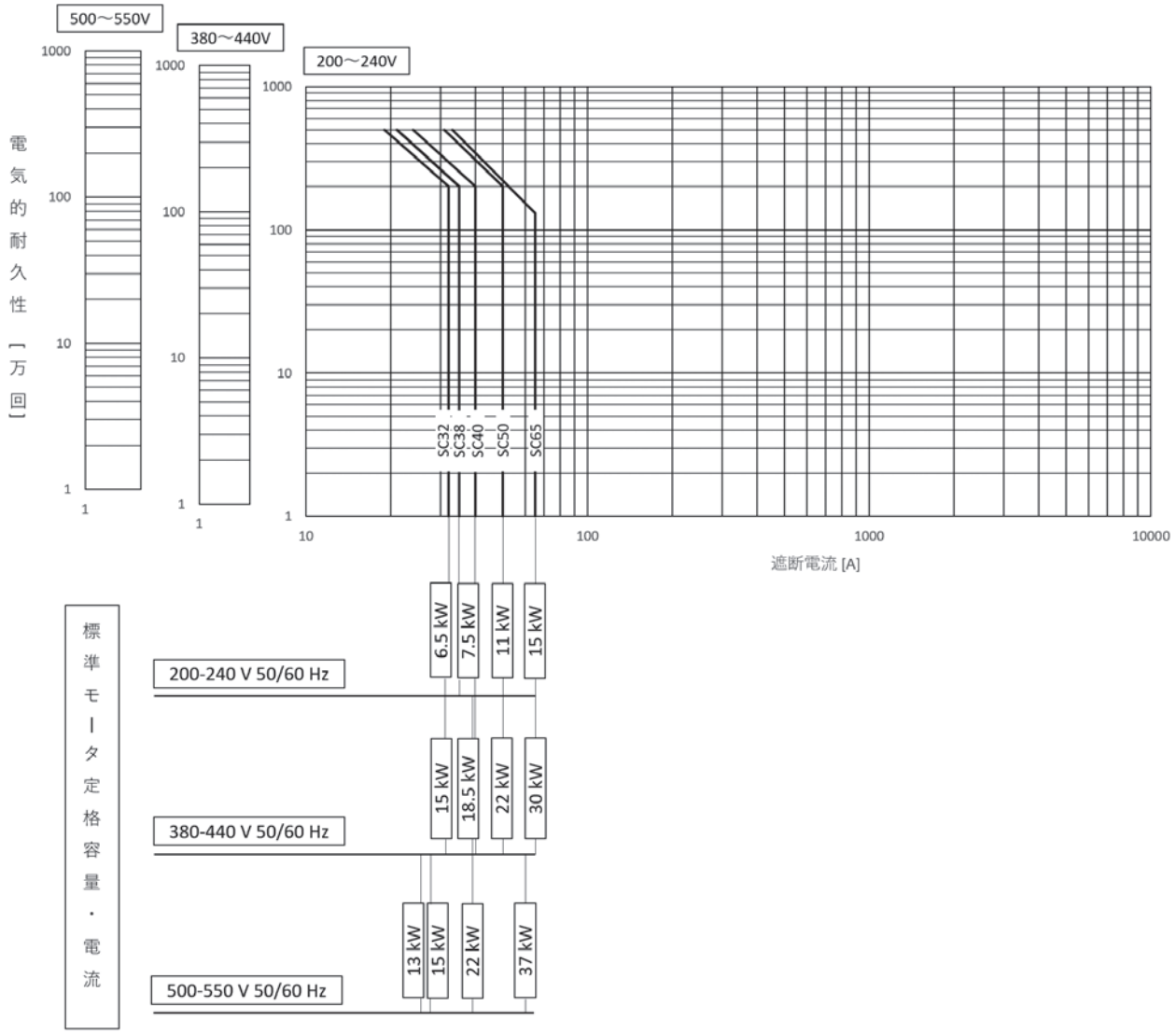

（注）定格使用電流において、SC38は380 ～ 440V：80万回、500 ～ 550V：60万回となります。

■ AC-1遮断電流と電気的耐久性曲線（抵抗負荷適用）

●SC09 ～ SC65形

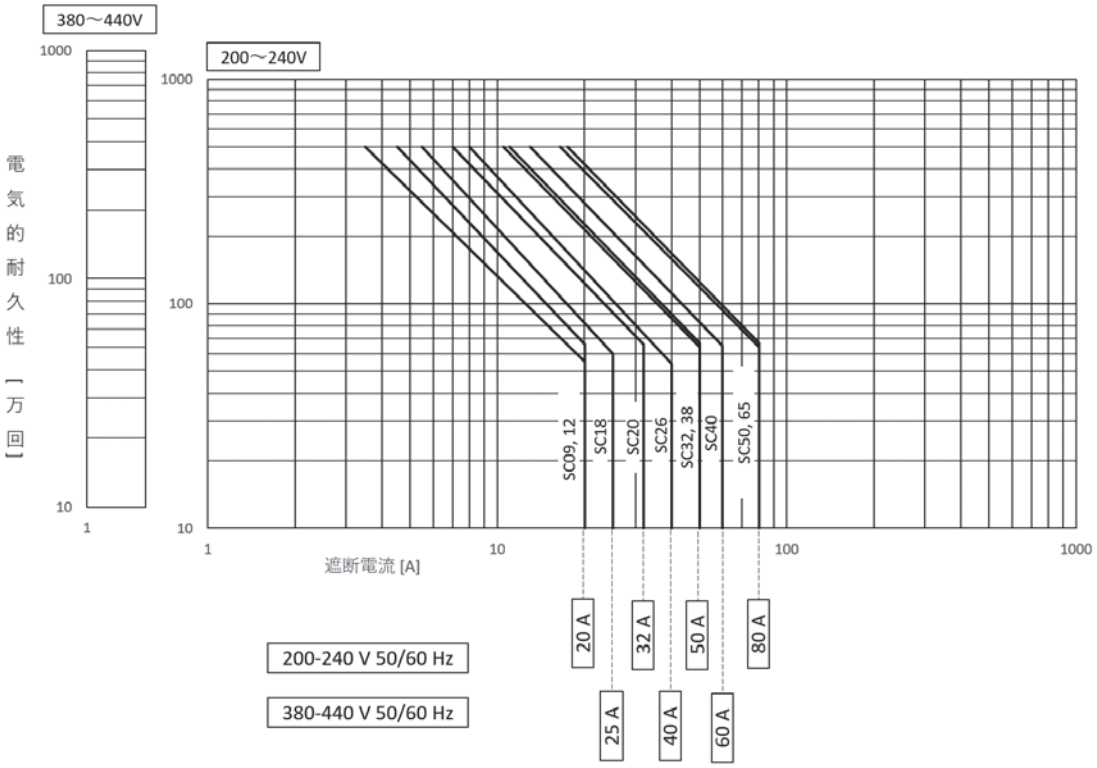

各種負荷に対する適用

■ モータに対する適用

●じか入始動とスターデルタ始動

始動方式	じか入始動（全電圧始動）	スターデルタ始動（減電圧始動）
原理図	MC：電磁接触器 I_N：モータの全負荷電流 I_{ST}：モータのじか入始動電流 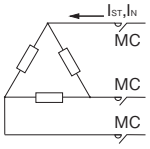	スター始動 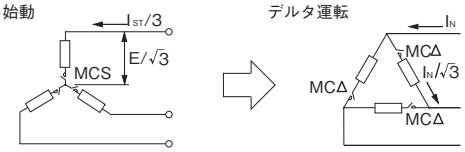
概要，動作	・電磁接触器によりモータに直接定格電圧を印加し始動する方式。 ・始動電流が大きいので，この電流を開閉するために，モータ全負荷電流の10倍の電流を閉路でき，8倍の電流を遮断できるAC-3の電磁接触器を適用します。	・MCSを投入すると各巻線（人）には線間電圧の1/√3の電圧が加わり始動し，加速後MCSを開いてMC△を投入し，巻線を△結線にして全電圧運転に入ります。
電流特性	・始動電流はモータ全負荷電流の5～6倍。	・小さい。（モータ定格電圧印加時の1/3）
トルク特性	・始動トルクは大きく，制御されません。	・始動トルクは小さい。（モータ定格電圧印加時の1/3）
設備費用	・最も安価。	・やや安価。

●じか入始動の接続例

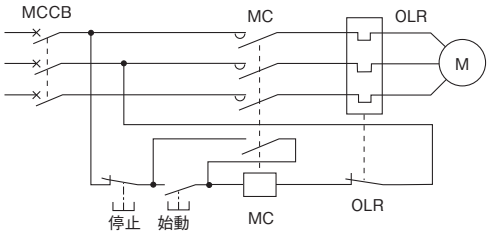

●電気的耐久性を考慮したじか入始動（AC-3）適用

主回路電圧	モータ		100 万回	200 万回	300 万回	400 万回	500 万回
	容量〔kW〕	電流〔A〕					
200 ～ 240V	0.75	4.8	SC09X	SC09X	SC09X	SC09X	SC09X
	1.5	8	SC09X	SC09X	SC09X	SC12X	SC12X
	2.2	11.1	SC09X	SC09X	SC18X	SC18X	SC20X(D)
	3.7	17.4	SC18X	SC20X(D)	SC26X(D)	SC26X(D)	SC38X(D)
	5.5	26	SC26X(D)	SC26X(D)	SC38X(D)	SC50X	SC50X
	7.5	34	SC32X	SC38X(D)	SC50X	SC50X	SC65X
	11	48	SC50X	SC50X	—	—	—
	15	65	SC65X	—	—	—	—
380 ～ 440V	1.5	4	SC09X	SC09X	SC09X	SC09X	SC09X
	2.2	5.6	SC09X	SC09X	SC09X	SC09X	SC12X
	3.7	8.7	SC12X	SC12X	SC12X	SC12X	SC18X
	5.5	13	SC18X	SC18X	SC18X	SC20X(D)	SC32X
	7.5	17	SC20X(D)	SC20X(D)	SC32X	SC38X(D)	SC40X
	11	24	SC26X(D)	SC38X(D)	SC40X	SC50X	SC50X
	15	32.5	SC32X	SC40X	SC50X	SC65X	—
	18.5	39.5	SC40X	SC50X	—	—	—
	22	46.5	SC50X	SC65X	—	—	—
	30	62	SC65X	—	—	—	—

（注 1）モータの容量，電流は，JIS C8201-4-1 に示す定格容量および全負荷電流値に基づいています。

各種負荷に対する適用

■ 抵抗負荷への適用

●標準適用

電熱器や電気炉などの抵抗負荷に使用する場合には，始動時の突入電流を考慮しないでよいAC-1での適用となります。

形式	単相				三相			
	110V		220V		220V		440V	
	容量 [kW]	電流 [A]	容量 [kW]	電流 [A]	容量 [kW]	電流 [A]	容量 [kW]	電流 [A]
SC09X	2.2	20	4.4	20	7.6	20	15	20
SC12X	2.2	20	4.4	20	7.6	20	15	20
SC18X	2.7	25	5.5	25	9.5	25	18	24
SC20X(D)	3.5	32	7	32	12	32	24	32
SC26X(D)	4.4	40	8.8	40	15	40	27	35
SC32X	5.5	50	11	50	19	50	38	50
SC38X(D)	5.5	50	11	50	19	50	38	50
SC40X	6.6	60	13	60	23	60	46	60
SC50X	8.8	80	17	80	30	80	61	80
SC65X	8.8	80	17	80	30	80	61	80

（注 1）本表は，電気的耐久性 50 万回の場合の適用を示しています。

●単相抵抗負荷用としての接点並列接続化

電磁接触器を単相抵抗負荷用として使用する場合は，3極の主接点を並列に接続して単極とし，定格容量の増大をはかることができます。
標準形電磁接触器を単相抵抗負荷用として使用するための主端子用三相並列端子板を用意しています。詳細は86ページをご参照ください。

標準形電磁接触器	単相抵抗負荷 (AC-1) 電流 [A]		三相並列端子板	開閉頻度 [回／時]	電気的耐久性 [万回]
形式	110V	220V	形式		
SC09X	25	25	SZ-SP1	150	50
SC12X	30	30			
SC18X	40	40			
SC20X(D)	50	50	SZ3SP2		
SC26X(D)	100	100			
SC38X(D)	125	125			
SC50X	200	200	SZ3SP3		25
SC65X	250	250			

■ 変圧器への適用

電磁接触器により変圧器回路を閉路する際には過大な励磁突入電流（変圧器定格電流ピーク値の10数倍）が発生します。
次の表は，この励磁突入電流による電磁接触器の接点溶着を防ぐために，変圧器の励磁突入電流（波高値）を定格電流（実効値）の20倍以下とした場合の適用を示しています。

形式	単相変圧器				三相変圧器				電気的耐久性 [万回]
	220V		440V		220V		440V		
	容量 [kW]	電流 [A]	容量 [kW]	電流 [A]	容量 [kW]	電流 [A]	容量 [kW]	電流 [A]	
SC09X	1	5	1.5	3	2	5	2.5	3	100
SC12X	1.5	7.5	2	5	3	7.5	4	5	
SC18X	2	9	3	7	3.5	9	5	7	
SC20X(D)	2.5	10	4	9.5	4	10	7.5	9.5	
SC26X(D)	3	13	5	12	5	13	10	12	
SC32X	3	13	5	12	5	13	10	12	
SC38X(D)	4	17	5	12	6.5	17	10	12	
SC40X	4	17	7.5	16	6.5	17	12	16	
SC50X	5	25	10	24	10	25	18	24	
SC65X	5	25	10	24	10	25	18	24	

■ 直流負荷への適用

交流電磁接触器は接点を直列に接続することにより直流回路にも適用できます。この場合の適用は次のとおりになります。

形式	直列接点数	DC-1 (JIS C 8201-4-1) 定格使用電流〔A〕（抵抗負荷, L/R ≦ 1ms）				DC2, DC4 級 (JEM1038) 定格使用電流〔A〕（直流電動機負荷, L/R ≦ 15ms）				DC-13 (JIS C 8201-5-1) 定格使用電流〔A〕（コイル負荷, $T_{0.95}$=300ms）			
		24V	48V	110V	220V	24V	48V	110V	220V	24V	48V	110V	220V
SC09	1	13	13	10	1.2	6	3	2	0.35	6	1	0.7	0.25
	2	13	13	10	6	12	6	4	1.2	10	5	3	0.4
	3	15	15	15	15	15	10	8	4	12	8	4	2
SC12	1	13	13	10	1.2	6	3	2	0.35	6	1	0.7	0.25
	2	13	13	10	6	12	6	4	1.2	10	5	3	0.4
	3	15	15	15	15	15	10	8	4	12	8	4	2
SC18	1	13	13	10	1.2	6	3	2	0.35	6	1	0.7	0.25
	2	13	13	10	6	12	6	4	1.2	10	5	3	0.4
	3	15	15	15	15	15	10	8	4	12	8	4	2
SC20	1	20	15	12	2	10	8	3	0.35	12	3	1	0.25
	2	20	20	15	10	20	15	8	2	20	12	3	1.2
	3	22	22	20	15	22	22	15	8	22	15	10	2
SC26	1	20	15	12	2	10	8	3	0.35	12	3	1	0.25
	2	20	20	15	10	20	15	8	2	20	12	3	1.2
	3	22	22	20	15	22	22	15	8	22	15	10	2
SC32	1	20	15	12	2	10	8	3	0.35	12	3	1	0.25
	2	20	20	15	10	20	15	8	2	20	12	3	1.2
	3	22	22	20	15	22	22	15	8	22	15	10	2
SC38	1	20	15	12	2	10	8	3	0.35	12	3	1	0.25
	2	20	20	15	10	20	15	8	2	20	12	3	1.2
	3	22	22	20	15	22	22	15	8	22	15	10	2
SC40	1	25	25	15	2	15	8	3	0.35	15	3	1	0.3
	2	25	25	25	20	25	15	8	2	20	15	3	1.2
	3	35	35	30	25	35	25	20	8	25	25	10	2
SC50	1	25	25	15	2	15	8	3	0.35	15	3	1	0.3
	2	25	25	25	20	25	15	8	2	20	15	3	1.2
	3	35	35	30	25	35	25	20	8	25	25	10	2
SC65	1	30	30	20	2	20	15	4	0.35	20	3	1	0.4
	2	30	30	30	20	30	20	15	2	20	20	3	1.2
	3	45	45	40	35	35	30	30	8	35	30	15	2

（注）220V を超える場合は , 直流電磁接触器の SB シリーズをご使用ください。

●接点直列接続方式

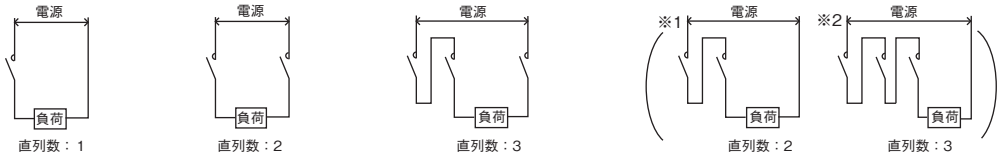

（注1） 上表は，電気的耐久性約50万回の場合の適用を示しています。
（注2） DC2級は直流分巻モータの始動・停止，DC4級は直流直巻モータの始動・停止，DC-1は抵抗負荷の開閉に適用する場合のJEM 1038の種別。
（注3） DC-13は，コイル負荷に適用する場合のJIS C 8201-5-1の種別。
（注4） 図は一般的な接続例です。※1, ※2の（　）図に示すように負荷に対し, 片側2接点または3接点を接続してもこの表を適用できます。

■ コンデンサ負荷への適用

力率改善用の進相コンデンサ回路を電磁接触器により閉路すると，回路のインピーダンスによって決まる突入電流が流れますが，インピーダンスが極めて小さい場合，高い振動周波数の過大突入電流が発生します。このため，この閉路時の突入電流を抑制するとともに高調波による電圧・電流の歪みを抑制する目的で直列リアクトル（一般にコンデンサ容量の約6%）が設置されることがあります。

●単独設置コンデンサへの適用

形式	単相コンデンサ回路				三相コンデンサ回路					
	200-220V		400-440V		200-220V		400-440V		500-550V	
	容量 [kvar]	電流 [A]	容量 [kvar]	電流 [A]	容量 [kvar]	電流 [A]	容量 [kvar]	電流 [A]	容量 [kvar]	電流 [A]
SC09X	1.2	6	1.7	4.3	2	6	3	4.3	3	3.5
SC12X	1.8	9	3.2	8	3	9	5	8	5	6
SC18X	3	15	6	15	5	15	10	15	10	12
SC20X(D)	4	20	8	20	7	20	14	20	14	16
SC26X(D)	6	30	12	30	10	30	20	30	20	25
SC32X	6	30	12	30	10	30	20	30	20	25
SC38X(D)	7.5	38	12	30	13	38	26	38	25	30
SC40X	7.5	38	12	30	13	38	26	38	25	30
SC50X	11	53	21	53	18	53	36	53	35	41
SC65X	13	65	26	65	22	65	45	65	40	50

（注 1）突入電流ピーク値は , コンデンサ定格電流の 20 倍以下。
（注 2）電磁接触器の通電容量は , コンデンサの過電流 1.3 × 1.15 倍を考慮して選定しています。
（注 3）直列リアクトルが 0.5% 以上の場合は本表を適用できます。
（注 4）電気的耐久性：10 万回以上
（注 5）kvar を μF に変換する場合は下式によります。

$$C=\frac{kvar}{2\pi fE^2}\times 10^9 〔\mu F〕$$ （E：定格電圧　f：周波数）

過電流遮断器との保護協調

■ 短絡保護装置（SCPD）との協調（IEC, JIS規格準拠）

ブレーカ・ヒューズとの組合せ

●推定短絡電流"r"（240V, 440V）

電磁開閉器				協調タイプ						
電磁開閉器形式	電磁接触器形式	サーマルリレー		タイプ1					タイプ2	
		形式	ヒートエレメント定格〔A〕	短絡電流"r"〔kA〕	富士オートブレーカ 形式	富士オートブレーカ 定格〔A〕	富士漏電遮断器 形式	富士漏電遮断器 定格〔A〕	短絡電流"r"〔kA〕	ヒューズ(IEC60269-1 gG/gM)定格〔A〕
SW09X□3 **SW09X□K**	**SC09X**	**TR18X3** **TR18XK**	0.34-0.52	1	BW32AAG BW32SBG BW50AAG BW50EBG BW125JAG	5	EW32EAG EW32SBG EW50EAG EW50EBG EW125JAG	5	1	4
			0.48-0.72	1		5		5	1	4
			0.64-0.96	1		5		5	1	4
			0.8-1.2	1		5		5	1	6
			0.95-1.45	1		10		10	1	6
			1.4-2.1	1		20		20	1	6
			1.7-2.6	1		20		20	1	6
			2.2-3.4	1		20		20	1	10
			2.8-4.2	1		20		20	1	10
			4-6	1		20		20	1	10
			5-7.5	1		20		20	1	20
			6-9	1		20		20	1	20
			7-10.5	1		20		20	1	20
SW12X□3 **SW12X□K**	**SC12X**	**TR18X3** **TR18XK**	0.34-0.52	1	BW32AAG BW32SBG BW50AAG BW50EBG BW125JAG	5	EW32EAG EW32SBG EW50EAG EW50EBG EW125JAG	5	1	4
			0.48-0.72	1		5		5	1	4
			0.64-0.96	1		5		5	1	4
			0.8-1.2	1		5		5	1	6
			0.95-1.45	1		10		10	1	6
			1.4-2.1	1		20		20	1	6
			1.7-2.6	1		20		20	1	6
			2.2-3.4	1		20		20	1	10
			2.8-4.2	1		20		20	1	10
			4-6	1		20		20	1	10
			5-7.5	1		20		20	1	20
			6-9	1		20		20	1	20
			7-10.5	1		20		20	1	20
			9-13	1		30		30	1	25
SW18X□3 **SW18X□K**	**SC18X**	**TR18X3** **TR18XK**	0.34-0.52	1	BW32AAG BW32SBG BW50AAG BW50EBG BW125JAG	5	EW32EAG EW32SBG EW50EAG EW50EBG EW125JAG	5	1	4
			0.48-0.72	1		5		5	1	4
			0.64-0.96	1		5		5	1	4
			0.8-1.2	1		5		5	1	6
			0.95-1.45	1		10		10	1	6
			1.4-2.1	1		20		20	1	6
			1.7-2.6	1		20		20	1	6
			2.2-3.4	1		20		20	1	10
			2.8-4.2	1		20		20	1	10
			4-6	1		20		20	1	10
			5-7.5	1		20		20	1	20
			6-9	1		20		20	1	20
			7-10.5	1		20		20	1	20
			9-13	1		30		30	1	25
			13-16.5	3	BW50SAG BW50SBG BW125JAG	30	EW50SAG EW50SBG EW125JAG	30	3	32
			15-18	3		50		50	3	63

（注1）G-TWINシリーズ（BW/EW32□AG, BW/EW50□AG）は、200～230V適用となります。

❶表に示した遮断器の定格は、(　)内の数値を適用します。

●推定短絡電流"r"（240V, 440V）（続き）

電磁開閉器				協調タイプ						
電磁開閉器形式	電磁接触器形式	サーマルリレー		タイプ1					タイプ2	
		形式	ヒートエレメント定格〔A〕	短絡電流"r"〔kA〕	富士オートブレーカ 形式	富士オートブレーカ 定格〔A〕	富士漏電遮断器 形式	富士漏電遮断器 定格〔A〕	短絡電流"r"〔kA〕	ヒューズ(IEC60269-1 gG/gM)定格〔A〕
SW20X□3 **SW20X□K** **SW20D□3** **SW20D□K**	**SC20X** **SC20D**	**TR38X3** **TR38XK**	0.34-0.52	1	BW32AAG BW32SBG BW50AAG BW50EBG BW125JAG	5	EW32EAG EW32SBG EW50EAG EW50EBG EW125JAG	5	1	4
			0.48-0.72	1		5		5	1	4
			0.64-0.96	1		5		5	1	4
			0.8-1.2	1		5		5	1	6
			0.95-1.45	1		10		10	1	6
			1.4-2.1	1		20		20	1	6
			1.7-2.6	1		20		20	1	6
			2.2-3.4	1		20		20	1	10
			2.8-4.2	1		20		20	1	10
			4-6	1		20		20	1	10
			5-7.5	1		20		20	1	20
			6-9	1		20		20	1	20
			7-10.5	1		20		20	1	20
			9-13	1		30		30	1	25
			12-18	3	BW50SAG BW50SBG BW125JAG	30	EW50SAG EW50SBG EW125JAG	30	3	32
			18-24	3		50		50	3	50
SW26X□3 **SW26X□K** **SW26D□3** **SW26D□K**	**SC26X** **SC26D**	**TR38X3** **TR38XK**	4-6	1	BW32AAG BW32SBG BW50AAG BW50EBG BW125JAG	20	EW32EAG EW32SBG EW50EAG EW50EBG EW125JAG	20	1	25
			5-7.5	1		20		20	1	25
			6-9	1		20		20	1	25
			7-10.5	1		20		20	1	32
			9-13	1		30		30	1	32
			12-18	3	BW50SAG BW50SBG BW125JAG	30	EW50SAG EW50SBG EW125JAG	30	3	32
			18-24	3		50		50	3	50
			20-26	3	BW63SAG BW63SBG BW100EAG BW125JAG	60	EW63SAG EW63SBG EW100EAG EW125JAG	60	3	50
SW38X□3 **SW38X□K** **SW38D□3** **SW38D□K**	**SC38X** **SC38D**	**TR38X3** **TR38XK**	4-6	1	BW32AAG BW32SBG BW50AAG BW50EBG BW125JAG	20	EW32EAG EW32SBG EW50EAG EW50EBG EW125JAG	20	1	25
			5-7.5	1		20		20	1	25
			6-9	1		20		20	1	25
			7-10.5	1		20		20	1	32
			9-13	1		30		30	1	32
			12-18	3	BW50SAG BW50SBG BW125JAG	30	EW50SAG EW50SBG EW125JAG	30	3	32
			18-24	3		50		50	3	50
			20-26	3	BW63SAG BW63SBG BW100EAG BW125JAG	60	EW63SAG EW63SBG EW100EAG EW125JAG	60	3	50
			26-32	3		60		60	3	50
			32-38	3	BW100EAG BW125JAG	75	EW100EAG EW125JAG	75	3	63
—	**SC09X**	—	—	1	BW32AAG BW32SBG BW50AAG BW50EBG BW125JAG	30	EW32EAG EW32SBG EW50EAG EW50EBG EW125JAG	30	1	32
—	**SC12X**	—	—	1		30		30	1	32
—	**SC18X**	—	—	3	BW50SAG BW50SBG BW125JAG	50	EW50SAG EW50SBG EW125JAG	50	3	32
—	**SC20X** **SC20D**	—	—	3	BW100EAG❶ BW125JAG	75(50)	EW100EAG❶ EW125JAG	75(50)	3	50
—	**SC26X** **SC26D**	—	—	3		125(100)		125(100)	3	80
—	**SC32X**	—	—	3		125(100)		125(100)	3	80
—	**SC38X** **SC38D**	—	—	3		125(100)		125(100)	3	80

（注1）G-TWINシリーズ（BW/EW32□AG, BW/EW50□AG）は、200～230V適用となります。
❶表に示した遮断器の定格は、( )内の数値を適用します。

過電流遮断器との保護協調

●推定短絡電流"r"（240V, 440V）（続き）

電磁開閉器				協調タイプ						
電磁開閉器形式	電磁接触器形式	サーマルリレー		タイプ1					タイプ2	
		形式	ヒートエレメント定格〔A〕	短絡電流"r"〔kA〕	富士オートブレーカ 形式	富士オートブレーカ 定格〔A〕	富士漏電遮断器 形式	富士漏電遮断器 定格〔A〕	短絡電流"r"〔kA〕	ヒューズ(IEC60269-1 gG/gM)定格〔A〕
SW40X	**SC40X**	**TR65X**	4-6	1	BW32AAG BW32SBG BW50AAG BW50EBG BW125JAG	30	EW32EAG EW32SBG EW50EAG EW50EBG EW125JAG	30	1	25
			5-8	1		30		30	1	25
			6-9	1		30		30	1	25
			7-11	1		30		30	1	32
			9-13	1		30		30	1	32
			12-18	3	BW100EAG❶ BW125JAG	125(100)	EW100EAG❶ EW125JAG	125(100)	3	32
			18-26	3		125(100)		125(100)	3	63
			24-36	3		125(100)		125(100)	3	63
			32-42	3		125(100)		125(100)	3	80
SW50X	**SC50X**	**TR65X**	7-11	1	BW32AAG BW32SBG BW50AAG BW50EBG BW125JAG	30	EW32EAG EW32SBG EW50EAG EW50EBG EW125JAG	30	1	32
			9-13	1		30		30	1	32
			12-18	3	BW100EAG❶ BW125JAG	125(100)	EW100EAG❶ EW125JAG	125(100)	3	32
			18-26	3		125(100)		125(100)	3	63
			24-36	3		125(100)		125(100)	3	63
			32-42	3		125(100)		125(100)	3	80
			36-46	3		125(100)		125(100)	3	80
			44-54	3		125(100)		125(100)	3	80
SW65X	**SC65X**	**TR65X**	7-11	1	BW32AAG BW32SBG BW50AAG BW50EBG BW125JAG	30	EW32EAG EW32SBG EW50EAG EW50EBG EW125JAG	30	1	32
			9-13	1		30		30	1	32
			12-18	3	BW100EAG❶ BW125JAG	125(100)	EW100EAG❶ EW125JAG	125(100)	3	32
			18-26	3		125(100)		125(100)	3	63
			24-36	3		125(100)		125(100)	3	63
			32-42	3		125(100)		125(100)	3	80
			36-46	3		125(100)		125(100)	3	80
			44-54	3		125(100)		125(100)	3	80
			53-65	5		125(100)		125(100)	5	100
—	**SC40X**	—	—	3	BW100EAG❶ BW125JAG	125(100)	EW100EAG❶ EW125JAG	125(100)	3	125
—	**SC50X**	—	—	3		125(100)		125(100)	3	125
—	**SC65X**	—	—	5		125(100)		125(100)	5	125

（注1）G-TWINシリーズ（BW/EW32□AG, BW/EW50□AG）は、200～230V適用となります。
❶表に示した遮断器の定格は、(　)内の数値を適用します。

■ 短絡保護装置（SCPD）との協調（IEC, JIS規格準拠）

ブレーカ・ヒューズとの組合せ

●定格条件付き短絡電流Iq（240V, 440V）

電磁開閉器				協調タイプ							
電磁開閉器形式	電磁接触器形式	サーマルリレー		タイプ1						タイプ2	
		形式	ヒートエレメント定格〔A〕	短絡電流Iq〔kA〕	240V（注1）富士オートブレーカ BW□ 富士漏電遮断器 EW□ 形式	240V（注1）定格〔A〕	短絡電流Iq〔kA〕	440V 富士オートブレーカ BW□ 富士漏電遮断器 EW□ 形式	440V 定格〔A〕	短絡電流Iq〔kA〕	240V, 440V ヒューズ(IEC60269-1 gG/gM) 定格〔A〕
SW09X□3 **SW09X□K**	**SC09X**	**TR18X3** **TR18XK**	0.34-0.52	15(10)	BW50SAG❶ EW50SAG❶ BW50SBG EW50SBG	5	7.5(5)	BW50SAG❶ EW50SAG❶ BW50SBG EW50SBG	5	65	4
			0.48-0.72	15(10)		5	7.5(5)		5	65	4
			0.64-0.96	15(10)		5	7.5(5)		5	65	4
			0.8-1.2	15(10)		5	7.5(5)		5	65	6
			0.95-1.45	15(10)		5	7.5(5)		5	65	6
			1.4-2.1	15(10)		5	7.5(5)		5	65	6
			1.7-2.6	15(10)		5	7.5(5)		5	65	6
			2.2-3.4	15	BW50RAG EW50RAG	10	7.5(5)		10	65	10
			2.8-4.2	15		10	7.5(5)		10	65	10
			4-6	25	BW125JAG EW125JAG	20	14	BW125JAG EW125JAG	20	65	10
			5-7.5	25		20	14		20	65	20
			6-9	25		20	14		30	65	20
			7-10.5	25		20	14		30	65	20
SW12X□3 **SW12X□K**	**SC12X**	**TR18X3** **TR18XK**	0.34-0.52	15(10)	BW50SAG❶ EW50SAG❶ BW50SBG EW50SBG	5	7.5(5)	BW50SAG❶ EW50SAG❶ BW50SBG EW50SBG	5	65	4
			0.48-0.72	15(10)		5	7.5(5)		5	65	4
			0.64-0.96	15(10)		5	7.5(5)		5	65	4
			0.8-1.2	15(10)		5	7.5(5)		5	65	6
			0.95-1.45	15(10)		5	7.5(5)		5	65	6
			1.4-2.1	15(10)		5	7.5(5)		5	65	6
			1.7-2.6	15(10)		5	7.5(5)		5	65	6
			2.2-3.4	15	BW50RAG EW50RAG	10	7.5(5)		10	65	10
			2.8-4.2	15		10	7.5(5)		10	65	10
			4-6	25	BW125JAG EW125JAG	20	14	BW125JAG EW125JAG	20	65	10
			5-7.5	25		20	14		20	65	20
			6-9	25		20	14		30	65	20
			7-10.5	25		20	14		30	65	20
			9-13	25		20	14		30	65	25
SW18X□3 **SW18X□K**	**SC18X**	**TR18X3** **TR18XK**	0.34-0.52	15(10)	BW50SAG❶ EW50SAG❶ BW50SBG EW50SBG	5	7.5(5)	BW50SAG❶ EW50SAG❶ BW50SBG EW50SBG	5	65	4
			0.48-0.72	15(10)		5	7.5(5)		5	65	4
			0.64-0.96	15(10)		5	7.5(5)		5	65	4
			0.8-1.2	15(10)		5	7.5(5)		5	65	6
			0.95-1.45	15(10)		5	7.5(5)		5	65	6
			1.4-2.1	15(10)		5	7.5(5)		5	65	6
			1.7-2.6	15(10)		5	7.5(5)		5	65	6
			2.2-3.4	15	BW50RAG EW50RAG	10	7.5(5)		10	65	10
			2.8-4.2	15		10	7.5(5)		10	65	10
			4-6	25	BW125JAG EW125JAG	20	14	BW125JAG EW125JAG	20	65	10
			5-7.5	25		20	14		20	65	20
			6-9	25		20	14		30	65	20
			7-10.5	25		20	14		30	65	20
			9-13	25		20	14		30	65	25
			13-16.5	25		30	14		30	65	32
			15-18	25		30	14		30	65	63

（注1）G-TWINシリーズ（BW/EW50□AG）は、200～230V適用となります。

❶表に示した遮断器の短絡電流は、(　)内の数値を適用します。

過電流遮断器との保護協調

●定格条件付き短絡電流Iq（240V, 440V）（続き）

電磁開閉器				協調タイプ							
電磁開閉器	電磁接触器	サーマルリレー		タイプ1						タイプ2	
形式	形式	形式	ヒートエレメント定格〔A〕	短絡電流 Iq〔kA〕	240V（注1） 富士オートブレーカ BW□ 富士漏電遮断器 EW□ 形式	定格〔A〕	短絡電流 Iq〔kA〕	440V 富士オートブレーカ BW□ 富士漏電遮断器 EW□ 形式	定格〔A〕	短絡電流 Iq〔kA〕	240V, 440V ヒューズ (IEC60269-1 gG/gM) 定格〔A〕
SW20X□3 SW20X□K SW20D□3 SW20D□K	**SC20X❷ SC20D❷**	**TR38X3 TR38XK**	0.34-0.52	15(10)	BW50SAG❶ EW50SAG❶ BW50SBG EW50SBG	5	7.5(5)	BW50SAG❶ EW50SAG❶ BW50SBG EW50SBG	5	65	4
			0.48-0.72	15(10)		5	7.5(5)		5	65	4
			0.64-0.96	15(10)		5	7.5(5)		5	65	4
			0.8-1.2	15(10)		5	7.5(5)		5	65	6
			0.95-1.45	15(10)		5	7.5(5)		5	65	6
			1.4-2.1	15(10)		5	7.5(5)		5	65	6
			1.7-2.6	15(10)		5	7.5(5)		5	65	6
			2.2-3.4	15	BW50RAG EW50RAG	10	7.5(5)		10	65	10
			2.8-4.2	15		10	7.5(5)		10	65	10
			4-6	25	BW125JAG EW125JAG	20	18	BW125JAG EW125JAG	20	65	10
			5-7.5	25		20	18		20	65	20
			6-9	25		30	18		30	65	20
			7-10.5	25		30	18		30	65	20
			9-13	25		30	18		30	65	25
			12-18	25		30	18		30	65	32
			18-24	25		75	18		30	65	40
SW26X□3 SW26X□K SW26D□3 SW26D□K	**SC26X❷ SC26D❷**	**TR38X3 TR38XK**	4-6	25	BW125JAG EW125JAG	20	18	BW125JAG EW125JAG	20	65	10
			5-7.5	25		20	18		20	65	20
			6-9	25		30	18		30	65	20
			7-10.5	25		30	18		30	65	20
			9-13	25		40	18		30	65	25
			12-18	25		40	18		30	65	32
			18-24	25		125	18		30	65	40
			20-26	25		125	18		30	65	40
SW38X□3 SW38X□K SW38D□3 SW38D□K	**SC38X❷ SC38D❷**	**TR38X3 TR38XK**	4-6	25	BW125JAG EW125JAG	20	18	BW125JAG EW125JAG	20	65	10
			5-7.5	25		20	18		20	65	20
			6-9	25		30	18		30	65	20
			7-10.5	25		30	18		30	65	20
			9-13	25		40	18		30	65	25
			12-18	25		40	18		30	65	32
			18-24	25		125	18		30	65	40
			20-26	25		125	18		30	65	40
			26-32	25		125	10		125	65	63
			32-38	25		125	10		125	65	63
—	**SC09X**	—	—	25	BW125JAG EW125JAG	30	10	BW125JAG EW125JAG	30	65	32
—	**SC12X**	—	—	25		30	10		30	65	32
—	**SC18X**	—	—	25		30	10		30	65	32
—	**SC20X❷ SC20D❷**	—	—	25		75	18		30	65	50
—	**SC26X❷ SC26D❷**	—	—	25		125	18		30	65	80
—	**SC32X❷**	—	—	25		125	18		30	65	80
—	**SC38X❷ SC38D❷**	—	—	25		125	18		30	65	80

（注1）G-TWINシリーズ（BW/EW50□AG）は、200～230V適用となります。
❶表に示した遮断器の短絡電流は、(　)内の数値を適用します。
❷該当の形式において短絡電流値を適用する際は、製品正面のアークスペースを必ず5mm以上確保してください。

●定格条件付き短絡電流Iq（240V, 440V）（続き）

電磁開閉器				協調タイプ							
電磁開閉器形式	電磁接触器形式	サーマルリレー		タイプ1						タイプ2	
		形式	ヒートエレメント定格〔A〕	短絡電流Iq〔kA〕	240V（注1）富士オートブレーカ BW□ 富士漏電遮断器 EW□ 形式	240V（注1）定格〔A〕	短絡電流Iq〔kA〕	440V 富士オートブレーカ BW□ 富士漏電遮断器 EW□ 形式	440V 定格〔A〕	短絡電流Iq〔kA〕	240V, 440V ヒューズ(IEC60269-1 gG/gM) 定格〔A〕
SW40X	**SC40X❷**	**TR65X**	4-6	50(25)	BW50RAG❶ EW50RAG❶ BW125RAG EW125RAG	30	50(10)	BW50RAG❶ EW50RAG❶ BW125RAG EW125RAG	30	65	25
			5-8	50(25)		30	50(10)		30	65	25
			6-9	50(25)	BW100EAG❶ EW100EAG❶ BW125RAG EW125RAG	75	50(10)	BW100EAG❶ EW100EAG❶ BW125RAG EW125RAG	75	65	25
			7-11	50(25)		75	50(10)		75	65	32
			9-13	50(25)		75	50(10)		75	65	32
			12-18	50	BW125RAG❶ EW125RAG❶ BW250RAG EW250RAG	150(125)	50	BW125RAG❶ EW125RAG❶ BW250RAG EW250RAG	150(125)	65	32
			18-26	50		150(125)	50		150(125)	65	63
			24-36	50		150(125)	50		150(125)	65	63
			32-42	50		250(125)	50		250(125)	65	80
SW50X	**SC50X❷**	**TR65X**	7-11	50(25)	BW100EAG❶ EW100EAG❶ BW125RAG EW125RAG	75	50(10)	BW100EAG❶ EW100EAG❶ BW125RAG EW125RAG	75	65	32
			9-13	50(25)		75	50(10)		75	65	32
			12-18	50	BW125RAG❶ EW125RAG❶ BW250RAG EW250RAG	150(125)	50	BW125RAG❶ EW125RAG❶ BW250RAG EW250RAG	150(125)	65	32
			18-26	50		150(125)	50		150(125)	65	63
			24-36	50		150(125)	50		150(125)	65	63
			32-42	50		250(125)	50		250(125)	65	80
			36-46	50		250(125)	50		250(125)	65	80
			44-54	50		250(125)	50		250(125)	65	80
SW65X	**SC65X❷**	**TR65X**	7-11	50(25)	BW100EAG❶ EW100EAG❶ BW125RAG EW125RAG	75	50(10)	BW100EAG❶ EW100EAG❶ BW125RAG EW125RAG	75	65	32
			9-13	50(25)		75	50(10)		75	65	32
			12-18	50	BW125RAG❶ EW125RAG❶ BW250RAG EW250RAG	150(125)	50	BW125RAG❶ EW125RAG❶ BW250RAG EW250RAG	150(125)	65	32
			18-26	50		150(125)	50		150(125)	65	63
			24-36	50		150(125)	50		150(125)	65	63
			32-42	50		250(125)	50		250(125)	65	80
			36-46	50		250(125)	50		250(125)	65	80
			44-54	50		250(125)	50		250(125)	65	80
			53-65	50		250(125)	50		250(125)	65	100
—	**SC40X❷**	—	—	35(50)	BW125RAG❶ EW125RAG❶ BW250RAG EW250RAG	250(125)	35(50)	BW125RAG❶ EW125RAG❶ BW250RAG EW250RAG	250(125)	65	125
—	**SC50X❷**	—	—	35(50)		250(125)	35(50)		250(125)	65	125
—	**SC65X❷**	—	—	35(50)		250(125)	35(50)		250(125)	65	125

（注1）G-TWINシリーズ（BW/EW50□AG）は、200～230V適用となります。
❶表に示した遮断器の短絡電流は、(　)内の数値を適用します。
❷該当の形式において短絡電流値を適用する際は、製品正面のアークスペースを必ず10mm以上確保してください。

過電流遮断器との保護協調

■ UL認定を取得した短絡電流定格（SCCR）

ブレーカ・ヒューズとの組合せ

電磁開閉器				短絡電流定格(SCCR)と短絡保護装置						
電磁開閉器 形式	電磁接触器 形式	サーマルリレー		AC240V			AC240V			
		形式	ヒートエレメント定格 [A]	SCCR [kA]	配線用遮断器 ❶		SCCR [kA]	配線用遮断器 ❶		
					最大定格電流 [A]	UL489規格認定 富士オートブレーカ 及び漏電遮断器		最大定格電流 [A]	UL489規格認定 富士オートブレーカ 及び漏電遮断器	
SW09X□3	**SC09X**	**TR18X3**	0.1-0.15 ❹	14	15	BW50RAGU	18	15	BW50RBGU	
SW09X□K		**TR18XK**	0.13-0.2 ❹	14	15	EW50RAGU	18	15	EW50RBGU	
			0.18-0.27 ❹	14	15		18	15		
			0.24-0.36	14	15		18	15		
			0.34-0.52	14	15		18	15		
			0.48-0.72	14	15		18	15		
			0.64-0.96	14	15		18	15		
			0.8-1.2	14	15		18	15		
			0.95-1.45	14	15		18	15		
			1.4-2.1	14	15		18	15		
			1.7-2.6	14	15		18	15		
			2.2-3.4	14	15		18	15		
			2.8-4.2	14	20		18	20		
			4-6	14	30		18	30		
			5-7.5	14	30		18	30		
			6-9	14	30		18	30		
			7-10.5	14	30		18	30		
SW12X□3	**SC12X**	**TR18X3**	0.1-0.15 ❹	14	15	BW50RAGU	18	15	BW50RBGU	
SW12X□K		**TR18XK**	0.13-0.2 ❹	14	15	EW50RAGU	18	15	EW50RBGU	
			0.18-0.27 ❹	14	15		18	15		
			0.24-0.36	14	15		18	15		
			0.34-0.52	14	15		18	15		
			0.48-0.72	14	15		18	15		
			0.64-0.96	14	15		18	15		
			0.8-1.2	14	15		18	15		
			0.95-1.45	14	15		18	15		
			1.4-2.1	14	15		18	15		
			1.7-2.6	14	15		18	15		
			2.2-3.4	14	15		18	15		
			2.8-4.2	14	20		18	20		
			4-6	14	30		18	30		
			5-7.5	14	30		18	30		
			6-9	14	30		18	30		
			7-10.5	14	30		18	30		
			9-13	14	50		18	30		
SW18X□3	**SC18X**	**TR18X3**	0.1-0.15 ❹	14	15	BW50RAGU	18	15	BW50RBGU	
SW18X□K		**TR18XK**	0.13-0.2 ❹	14	15	EW50RAGU	18	15	EW50RBGU	
			0.18-0.27 ❹	14	15		18	15		
			0.24-0.36	14	15		18	15		
			0.34-0.52	14	15		18	15		
			0.48-0.72	14	15		18	15		
			0.64-0.96	14	15		18	15		
			0.8-1.2	14	15		18	15		
			0.95-1.45	14	15		18	15		
			1.4-2.1	14	15		18	15		
			1.7-2.6	14	15		18	15		
			2.2-3.4	14	15		18	15		
			2.8-4.2	14	20		18	20		
			4-6	14	30		18	30		
			5-7.5	14	30		18	30		
			6-9	14	30		18	30		
			7-10.5	14	30		18	30		
			9-13	14	50		18	30		
			13-16.5	14	75	BW100EAGU	18	30		
			15-18	14	75	EW100EAGU	18	30		
—	**SC09X**	—	—	14	75	BW100EAGU	18	30	BW50RBGU	
—	**SC12X**	—	—	14	75	EW100EAGU	18	30	EW50RBGU	
—	**SC18X**	—	—	14	75		18	30 ❸		

❶ UL489規格認定配線用遮断器または漏電遮断器をご使用ください。
❷ UL248規格認定限流ヒューズ（クラスRK5）をご使用ください。ただし、限流ヒューズの定格電流は、時延式ヒューズを使用した場合の定格値です。
❸ 表に示したブレーカ定格電流は、電磁開閉器・接触器の一部の通電可能電流において適用できない場合があります。
例えば、UL508Aの30.2.1項では「ブレーカ定格電流の80%を超える電流を流してはならない」と規定しているため、30A定格のブレーカは、
通電可能上限値が24A（=30A×80%）となるため、SC18X（定格通電電流25A）との組合せ時も、24A以下でご使用ください。
❹ 該当するサーマルリレー定格については、電磁開閉器を製作いたしません。

	AC240V			AC480V			AC600V		
	SCCR [kA]	配線用遮断器 ❶		SCCR [kA]	配線用遮断器 ❶		SCCR [kA]	配線用遮断器 ❶	限流ヒューズ ❷
		最大定格電流 [A]	UL489規格認定 富士オートブレーカ 及び漏電遮断器		最大定格電流 [A]	UL489規格認定 富士オートブレーカ 及び漏電遮断器		最大定格電流 [A]	最大定格電流 [A]
	25	15	BW125JAGU EW125JAGU	18	15	BW125JAGU EW125JAGU	5	-	1
	25	15		18	15		5	-	1
	25	15		18	15		5	-	1
	25	15		18	15		5	-	1
	25	15		18	15		5	-	3
	25	15		18	15		5	-	3
	25	15		18	15		5	-	3
	25	15		18	15		5	-	3
	25	15		18	15		5	-	10
	25	15		18	15		5	-	10
	25	15		18	15		5	-	10
	25	15		18	15		5	-	10
	25	20		18	20		5	-	10
	25	30		18	30		5	-	20
	25	30		18	30		5	-	20
	25	30		18	30		5	-	20
	25	30		18	30		5	-	20
	25	15	BW125JAGU EW125JAGU	18	15	BW125JAGU EW125JAGU	5	-	1
	25	15		18	15		5	-	1
	25	15		18	15		5	-	1
	25	15		18	15		5	-	1
	25	15		18	15		5	-	3
	25	15		18	15		5	-	3
	25	15		18	15		5	-	3
	25	15		18	15		5	-	3
	25	15		18	15		5	-	10
	25	15		18	15		5	-	10
	25	15		18	15		5	-	10
	25	15		18	15		5	-	10
	25	20		18	20		5	-	10
	25	30		18	30		5	-	20
	25	30		18	30		5	-	20
	25	30		18	30		5	-	20
	25	30		18	30		5	-	20
	25	30		18	30		5	-	40
	25	15	BW125JAGU EW125JAGU	18	15	BW125JAGU EW125JAGU	5	-	1
	25	15		18	15		5	-	1
	25	15		18	15		5	-	1
	25	15		18	15		5	-	1
	25	15		18	15		5	-	3
	25	15		18	15		5	-	3
	25	15		18	15		5	-	3
	25	15		18	15		5	-	3
	25	15		18	15		5	-	10
	25	15		18	15		5	-	10
	25	15		18	15		5	-	10
	25	15		18	15		5	-	10
	25	20		18	20		5	-	10
	25	30		18	30		5	-	20
	25	30		18	30		5	-	20
	25	30		18	30		5	-	20
	25	30		18	30		5	-	20
	25	30		18	30		5	-	40
	25	30	BW125JAGU EW125JAGU	18	30	BW125JAGU EW125JAGU	5	70	40
	25	30		18	30		5	70	40
	25	30 ❸		18	30 ❸		5	70	40

■ UL認定を取得した短絡電流定格（SCCR）

ブレーカ・ヒューズとの組合せ（続き）

電磁開閉器				短絡電流定格(SCCR)と短絡保護装置						
電磁開閉器 形式	電磁接触器 形式	サーマルリレー		AC240V			AC240V			
		形式	ヒートエレメント定格 [A]	SCCR [kA]	配線用遮断器 ❶ 最大定格電流 [A]	配線用遮断器 ❶ UL489規格認定 富士オートブレーカ 及び漏電遮断器	SCCR [kA]	配線用遮断器 ❶ 最大定格電流 [A]	配線用遮断器 ❶ UL489規格認定 富士オートブレーカ 及び漏電遮断器	
SW20X□3	**SC20X**	**TR38X3**	0.1-0.15 ❹	14	15	BW50RAGU	18	15	BW50RBGU	
SW20X□K	**SC20D**	**TR38XK**	0.13-0.2 ❹	14	15	EW50RAGU	18	15	EW50RBGU	
SW20D□3			0.18-0.27 ❹	14	15		18	15		
SW20D□K			0.24-0.36	14	15		18	15		
			0.34-0.52	14	15		18	15		
			0.48-0.72	14	15		18	15		
			0.64-0.96	14	15		18	15		
			0.8-1.2	14	15		18	15		
			0.95-1.45	14	15		18	15		
			1.4-2.1	14	15		18	15		
			1.7-2.6	14	15		18	15		
			2.2-3.4	14	15		18	15		
			2.8-4.2	14	20		18	20		
			4-6	14	30		18	30		
			5-7.5	14	30		18	30		
			6-9	14	50		18	50		
			7-10.5	14	50		18	50		
			9-13	14	50		18	50		
			12-18	14	75	BW100EAGU	18	30		
			18-24	14	75	EW100EAGU	18	30		
SW26X□3	**SC26X**	**TR38X3**	4-6	14	30	BW50RAGU	18	30	BW50RBGU	
SW26X□K	**SC26D**	**TR38XK**	5-7.5	14	30	EW50RAGU	18	30	EW50RBGU	
SW26D□3			6-9	14	50		18	50		
SW26D□K			7-10.5	14	50		18	50		
			9-13	14	50		18	50		
			12-18	14	75	BW100EAGU	18	30		
			18-24	14	75	EW100EAGU	18	30		
			20-26	—	—	—	18	30 ❸		
SW38X□3	**SC38X**	**TR38X3**	4-6	14	30	BW50RAGU	18	30	BW50RBGU	
SW38X□K	**SC38D**	**TR38XK**	5-7.5	14	30	EW50RAGU	18	30	EW50RBGU	
SW38D□3			6-9	14	50		18	50		
SW38D□K			7-10.5	14	50		18	50		
			9-13	14	50		18	50		
			12-18	14	75	BW100EAGU	18	30		
			18-24	14	75	EW100EAGU	18	30		
			20-26	—	—	—	18	30 ❸		
			26-32	—	—		—	—	—	
			32-38	—	—		—	—		
—	**SC20X**	—	—	—	—	BW100EAGU	18	30 ❸	BW50RBGU	
	SC20D					EW100EAGU			EW50RBGU	
—	**SC26X**	—	—	—	—	—	18	30 ❸		
	SC26D									
—	**SC32X**	—	—	—	—		18	30 ❸		
—	**SC38X**	—	—	—	—		18	30 ❸		
	SC38D									

❶ UL489規格認定配線用遮断器または漏電遮断器をご使用ください。
❷ UL248規格認定限流ヒューズ（クラスRK5）をご使用ください。ただし、限流ヒューズの定格電流は、時延式ヒューズを使用した場合の定格値です。
❸ 表に示したブレーカ定格電流は、電磁開閉器・接触器の一部の通電可能電流において適用できない場合があります。
例えば、UL508Aの30.2.1項では「ブレーカ定格電流の80%を超える電流を流してはならない」と規定しているため、30A定格のブレーカは、通電可能上限値が24A（=30A×80%）となるため、SC26X（定格通電電流50A）との組合せ時も、24A以下でご使用ください。
❹ 該当するサーマルリレー定格については、電磁開閉器を製作いたしません。

	AC240V			AC480V			AC600V		
	SCCR [kA]	配線用遮断器 ❶		SCCR [kA]	配線用遮断器 ❶		SCCR [kA]	配線用遮断器 ❶	限流ヒューズ ❷
		最大定格電流 [A]	UL489規格認定 富士オートブレーカ 及び漏電遮断器		最大定格電流 [A]	UL489規格認定 富士オートブレーカ 及び漏電遮断器		最大定格電流 [A]	最大定格電流 [A]
	25	15	BW125JAGU EW125JAGU	18	15	BW125JAGU EW125JAGU	5	-	1
	25	15		18	15		5	-	1
	25	15		18	15		5	-	1
	25	15		18	15		5	-	1
	25	15		18	15		5	-	3
	25	15		18	15		5	-	3
	25	15		18	15		5	-	3
	25	15		18	15		5	-	3
	25	15		18	15		5	-	10
	25	15		18	15		5	-	10
	25	15		18	15		5	-	10
	25	15		18	15		5	-	10
	25	20		18	20		5	-	10
	25	30		18	30		5	-	20
	25	30		18	30		5	-	20
	25	50		18	30		5	-	20
	25	50		18	30		5	-	20
	25	50		18	30		5	-	40
	25	75		18	30		5	-	40
	25	75		18	30		5	-	40
	35	30	BW125JAGU EW125JAGU	35	30	BW125RAGU EW125RAGU	5	-	20
	35	30		35	30		5	-	20
	35/25	30/50		35/10	30/50	BW125RAGU EW125RAGU BW125JAGU EW125JAGU	5	-	20
	35/25	30/50		35/10	30/50		5	-	20
	35/25	30/50		35/10	30/50		5	-	40
	35/25	30/75		35/10	30/75		5	-	40
	35/25	30/75		35/10	30/75		5	-	40
	35/25	30❸/125		35/10	30❸/125		5	-	80
	35	30	BW125JAGU EW125JAGU	35	30	BW125RAGU EW125RAGU	5	-	20
	35	30		35	30		5	-	20
	35/25	30/50		35/10	30/50	BW125RAGU EW125RAGU BW125JAGU EW125JAGU	5	-	20
	35/25	30/50		35/10	30/50		5	-	20
	35/25	30/50		35/10	30/50		5	-	40
	35/25	30/75		35/10	30/75		5	-	40
	35/25	30/75		35/10	30/75		5	-	40
	35/25	30❸/125		35/10	30❸/125		5	-	80
	25	125		10	125		5	-	80
	25	125		10	125		5	-	80
	25	75	BW125JAGU EW125JAGU	18	30❸	BW125JAGU EW125JAGU	5	70	40
	35/25	30❸/125		35/10	30❸/125	BW125RAGU EW125RAGU BW125JAGU EW125JAGU	5	150	80
	35/25	30❸/125		35/10	30❸/125		5	150	80
	35/25	30❸/125		35/10	30❸/125		5	150	80

■ UL認定を取得した短絡電流定格（SCCR）

ブレーカ・ヒューズとの組合せ（続き）

電磁開閉器				短絡電流定格(SCCR)と短絡保護装置						
電磁開閉器 形式	電磁接触器 形式	サーマルリレー		AC240V			AC240V			
		形式	ヒートエレメント定格 [A]	SCCR [kA]	配線用遮断器 ❶		SCCR [kA]	配線用遮断器 ❶		
					最大定格電流 [A]	UL489規格認定 富士オートブレーカ 及び漏電遮断器		最大定格電流 [A]	UL489規格認定 富士オートブレーカ 及び漏電遮断器	
SW40X	**SC40X**	**TR65X**	4-6	14	30	BW100EAGU EW100EAGU	18	30	BW50RBGU EW50RBGU	
			5-8	14	30		18	30		
			6-9	14	75		18	50		
			7-11	14	75		18	50		
			9-13	14	75		18	50		
			12-18	14	100		18	50		
			18-26	14	100		18	50		
			24-36	14	100		18	50		
			32-42	14	100		18	50		
SW50X	**SC50X**	**TR65X**	7-11	14	75	BW100EAGU EW100EAGU	18	50	BW50RBGU EW50RBGU	
			9-13	14	75		18	50		
			12-18	14	100		18	50		
			18-26	14	100		18	50		
			24-36	14	100		18	50		
			32-42	14	100		18	50		
			36-46	14	100		18	50		
			44-54	14	100		18	50		
SW65X	**SC65X**	**TR65X**	7-11	14	75	BW100EAGU EW100EAGU	18	50	BW50RBGU EW50RBGU	
			9-13	14	75		18	50		
			12-18	14	100		18	50		
			18-26	14	100		18	50		
			24-36	14	100		18	50		
			32-42	14	100		18	50		
			36-46	14	100		18	50		
			44-54	14	100		18	50		
			53-65	14	100		18	50		
—	**SC40X**	—	—	14	100	BW100EAGU EW100EAGU	18	50	BW50RBGU EW50RBGU	
—	**SC50X**	—	—	14	100		18	50		
—	**SC65X**	—	—	14	100		18	50		

❶ UL489規格認定配線用遮断器または漏電遮断器をご使用ください。
❷ UL248規格認定限流ヒューズ（クラスRK5）をご使用ください。ただし、限流ヒューズの定格電流は、時延式ヒューズを使用した場合の定格値です。

	AC240V			AC480V			AC600V		
	SCCR [kA]	配線用遮断器 ❶		SCCR [kA]	配線用遮断器 ❶		SCCR [kA]	配線用遮断器 ❶	限流ヒューズ ❷
		最大定格電流 [A]	UL489規格認定 富士オートブレーカ 及び漏電遮断器		最大定格電流 [A]	UL489規格認定 富士オートブレーカ 及び漏電遮断器		最大定格電流 [A]	最大定格電流 [A]
	50	30	BW125RAGU EW125RAGU	50	30	BW125RAGU EW125RAGU	5	30	30
	50	30		50	30		5	30	30
	50	75		50	75		5	70	75
	50	75		50	75		5	70	75
	50	75		50	75		5	70	75
	50	150	BW250RAGU EW250RAGU	50	150	BW250RAGU EW250RAGU	5	150	150
	50	150		50	150		5	150	150
	50	150		50	150		5	150	150
	50	250		50	250		5	250	150
	50	75	BW125RAGU EW125RAGU	50	75	BW125RAGU EW125RAGU	5	70	75
	50	75		50	75		5	70	75
	50	150	BW250RAGU EW250RAGU	50	150	BW250RAGU EW250RAGU	5	150	150
	50	150		50	150		5	150	150
	50	150		50	150		5	150	150
	50	250		50	250		5	250	150
	50	250		50	250		5	250	150
	50	250		50	250		5	250	150
	50	75	BW125RAGU EW125RAGU	50	75	BW125RAGU EW125RAGU	5	70	75
	50	75		50	75		5	70	75
	50	150	BW250RAGU EW250RAGU	50	150	BW250RAGU EW250RAGU	5	150	150
	50	150		50	150		5	150	150
	50	150		50	150		5	150	150
	50	250		50	250		5	250	150
	50	250		50	250		5	250	150
	50	250		50	250		5	250	150
	35/50	250/125	BW250RAGU/ BW125RAGU EW250RAGU/ EW125RAGU	35/50	250/125	BW250RAGU/ BW125RAGU EW250RAGU/ EW125RAGU	5	250	150
	35/50	250/125		35/50	250/125		5	250	150
	35/50	250/125		35/50	250/125		5	250	150

一般使用条件，取付け

■ 一般使用条件と正しい取付け

●標準使用状態

周囲温度 ❶	-10～+55℃ 急激な温度変化による結露や氷結のないこと(24時間の平均温度が35℃を超えないこと)
相対温度	85%以下(結露なきこと)
標高	2000m以下
雰囲気	塵埃, 煙, 腐食性ガス, 可燃性ガス, 蒸気, 塩分があまり含まれない。
保管温度	-40～+65℃
耐振動	10～55Hz 15m/s²
耐衝撃	50m/s²
制御回路の電圧変動範囲	(1)交流操作形(SC□X(D)A形、SCH4XA形) 閉路電圧(動作電圧):定格電圧の85～110% (2)直流操作形(SC□X(D)G形、SCH4XG形) 閉路電圧(動作電圧):定格電圧の85～110%(周囲温度55℃)、定格電圧の80～110%(周囲温度40℃) (3)低電圧補償形(SC□X(D)U形) 閉路電圧(動作電圧):定格電圧の75～110%
取付け	ねじ取付け 35mm幅トップハット形レール取付け(※次項レール取付けをご参照ください)
取付角度	(1)標準取付け(第1図) 第1図が正しい取付けになりますが,前後左右とも以下の傾斜取付けは差しつかえありません。(第3図) (2)横取付け(第2図) 次の点をご留意いただければ,ご使用いただいて差しつかえありません。 ・電磁接触器の特性はほとんど差がありませんが,機械的耐久性および開閉頻度が低減します。 ・サーマルリレーの動作限界電流が若干変化します。 (3)天井取付け ・標準形電磁接触器・開閉器は天井取付けできません。天井取付けすると,可動部重量の影響により,動作特性の規格値を満足できません。 (4)水平取付け ・標準形電磁接触器・開閉器は水平取付けできません。水平取付けすると,可動部重量の影響で外部からの振動・衝撃で誤動作する危険性があります。水平取付専用品を用意していますので形式末尾に「Z109」をご指定ください。ただし,「Z109」仕様の製品を標準取付け(垂直取付け)に使用することはできません。 ・水平取付け専用品「Z109」は機械的耐久性,電気的耐久性,開閉頻度が標準品に対して80%になります。また,電磁開閉器の場合,サーマルリレーの動作限界電流が若干変化します。 ・水平取付け専用品「Z109」の製作可能形式はSC09□A～SC65□A形, SC20□G～SC65□G形になります。低消費電力タイプ(SC□G-L)の水平取付専用品は製作できません。
取付間隔	下表で示す取付け間隔, アークスペースを確保して取付けること。

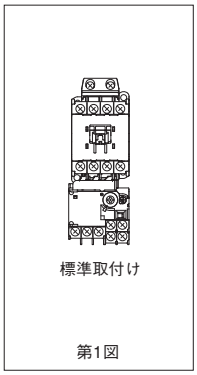

第1図

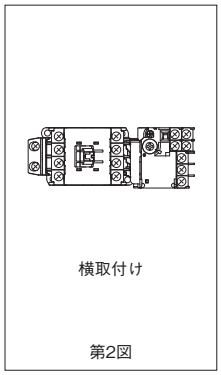

第2図

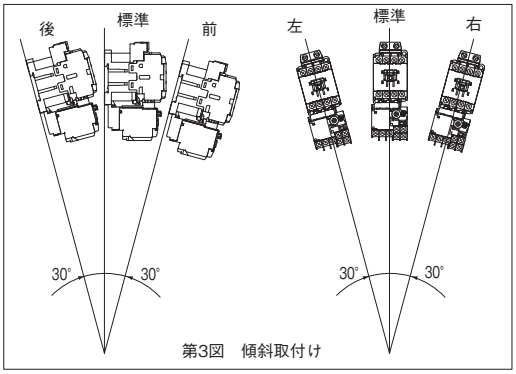

第3図　傾斜取付け

A〔mm〕	B〔mm〕	C〔mm〕
0	10	0

このアークスペースは,IEC規格およびJIS規格の閉路,遮断容量試験条件での値です。

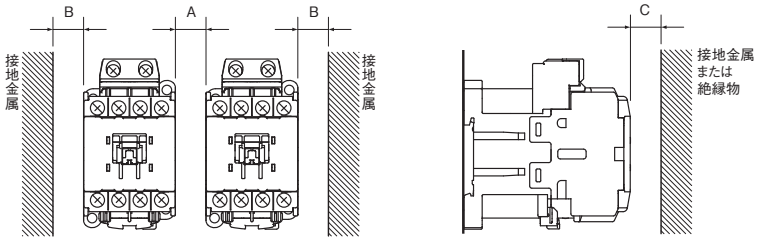

❶周囲温度とは使用状態における製品近傍の温度を指します。

● レール取付け

SC-NEXTシリーズの電磁接触器，開閉器は，35mm幅支持レールに取付けることが出来ます。レールの固定は，下図の取付けピッチ以内で取付けてください。

電磁接触器・開閉器 SC09～65および補助継電器SCH4は押え金具(LT9E-T1)をご使用ください。

(特に、レールの端や接地金属と隣接する等、空間上の制約がある場合)

注）適用レール:TH35-15AL

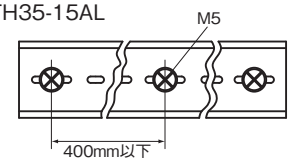

製品のレールへの取付け・取外しは，次の順序で行ってください。

● SC09 ～ 65 形 , SCH4 形

〔取付け〕

① 製品をレールに対して約 10° の角度で電源側のフックを引掛けて軽く押し下げる。

② 製品をレールに押し付ける。

③ 製品を持ち上げ，負荷側のフックをレールに引掛ける。

④ 製品を軽く上下に揺すって，負荷側のフックがレールに掛かったことを確認する。

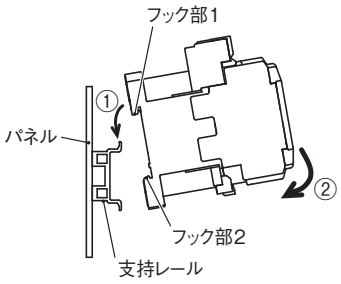

〔取外し〕

SC09～65形, SCH4形

① 製品を上下からはさんで持ち, 下向きに押しながら製品の下側のフックを外す。

② 製品を取外す。

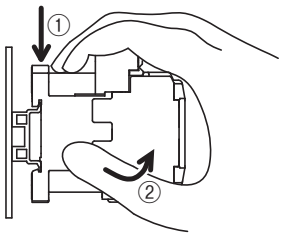

・取付けレール

形式	TH35-15AL
材質	アルミ
外形寸法 [mm]	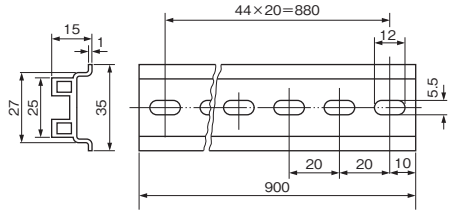

■ 配線

●接続電線と端末処理

接続は接続図に従って正確に行ってください。SC09～65形は主端子，補助端子，コイル端子ともに，単線，より線，圧着端子いずれの配線も可能です。

●締付けトルク

電磁接触器・開閉器の本体の取付けが不完全であると，投入時の衝撃で接点が躍ったり，耐久性にも悪影響をおよぼす場合があります。また，電線を接続する際,締付けが不十分であるとそこが過熱したり，電線が脱落し，火災，短絡，感電などの大きな事故の原因となりますので，下表の値により十分に締付けてください。

●端子，電線サイズと締付けトルク

(1)端子は,単線,より線,圧着端子の配線が可能です。
　丸形圧着端子をご使用の場合は,端子カバーを取外してから配線してください。

(2)接続可能な電線サイズと締付けトルクは下表をご参照ください。

●接続可能電線サイズと締め付けトルク

・主回路

フレーム	電磁接触器			SC09～18X	SC20～38X(D)	SC40～65X
	サーマルリレー			TR18X	TR38X	TR65X
直接接続	単線		[mm]	1本×(φ1.2～2) 2本×(φ1.2～1.6) 2本×(φ1.6～2)	1本×(φ1.2～2.6) 2本×(φ1.2～1.6) 2本×(φ1.6～2)	1本×(φ2～3.2)
			AWG	1本×(16～12) 2本×(16～14) 2本×(14～12)	1本×(16～10) 2本×(16～14) 2本×(14～12)	1本×(14～10) 2本×(14) 2本×(12) 2本×(10)
	より線(注1)		[mm²]	1本×(0.75～3.5) 2本×(0.75～1.5) 2本×(1.5～2.5)	1本×(0.75～5.5) 2本×(0.75～1) 2本×(1～1.5) 2本×(1.5～2.5) 2本×(2.5～4)	1本×(0.75～8)(注8) 2本×(0.75～1.5) 2本×(1.5～4) 2本×(4～6)(注9)
			AWG	1本×(18～12) 2本×(18～16) 2本×(16～14)	1本×(18～10) 2本×(16～14) 2本×(14～12)	1本×(18～6) 2本×(18～16) 2本×(16～14) 2本×(14～12) 2本×(12～10)(注9) 2本×(8)
	電線皮むき寸法		[mm]	9～10	10～11	14～15
	可とうより線(スリーブ付)(注1)		[mm²]	1本×(0.75～2.5) 2本×(0.75～1.5) 2本×(1.5～2.5)	1本×(0.75～2.5) 2本×(0.75～1) 2本×(1～1.5) 2本×(1.5～2.5)	1本×(0.75～5.5) 2本×(0.75～1.5) 2本×(1.5～4) 2本×(4～6)(注9)
			AWG	1本×(18～14) 2本×(18～16) 2本×(16～14)	1本×(18～12) 2本×(16～14) 2本×(14～12)	1本×(18～10) 2本×(18～16) 2本×(16～14) 2本×(14～12) 2本×(12～10)(注9)
	スリーブ寸法		[mm]	10	12	12～15
圧着端子接続	より線 可とうより線(注6)		[mm²]	0.75～5.5	0.75～14	0.75～25
			AWG	18～10	18～8	18～4
	圧着端子最大幅(注5)	電磁接触器 サーマルリレー	[mm]	7.7	9.7	12.4
端子ねじサイズ				M3.5	M4	M5
締付け工具(注3)				⊕2　⊖1		
締め付けトルク			[N·m]	0.8～1.0	1.2～1.5	2～2.5(注9)
			[Lb·in]	7～9	11～13	18～22(注9)

・制御回路及び補助回路

フレーム	電磁接触器			SC09～65X, SC20～38D
	サーマルリレー			TR18～65X
	補助継電器			SCH4X
直接接続	単線		[mm]	1本×(φ1.2～2) 2本×(φ1.2～1.6) 2本×(φ1.6～2)
			AWG	1本×(18～12) 2本×(18～16) 2本×(16～14) 2本×(14～12)
	より線(注1)		[mm²]	1本×(0.75～2.5) 2本×(0.75～1.5) 2本×(1.5～2.5)
			AWG	1本×(18～14) 2本×(18～16) 2本×(16～14)
	電線皮むき寸法		[mm]	9～10
	可とうより線(スリーブ付)(注1)		[mm²]	1本×(0.75～2.5) 2本×(0.75～1.5) 2本×(1.5～2.5)
			AWG	1本×(18～14) 2本×(18～16) 2本×(16～14)
	スリーブ寸法		[mm]	10
圧着端子接続	より線 可とうより線(注6)		[mm²]	0.75～2.5
			AWG	18～14
	圧着端子最大幅(注5)	コイル端子	[mm]	7.7
		補助端子：電磁接触器 補助継電器		
		補助端子：サーマルリレー		
端子ねじサイズ				M3.5
締付け工具(注3)				⊕2　⊖1
締め付けトルク			[N·m]	0.8～1.0
			[Lb·in]	7～9

※各端子とも圧着端子を2個接続できます。
　素線のはみ出しは1mm以下にしてください。(図1をご参照ください。)
　下側の圧着端子のF寸法は，単独設置ユニットTZ1H13Nでは7mm以上，TZ1H26Nでは8mm以上の端子をご使用ください。
※配線をおこなわない端子ねじも，全て締付けてご使用ください。
※主回路におけるUL，CSA規格適合電線サイズは14AWG以上になります。16AWG以下はご使用できません。
※制御回路と補助回路におけるUL，CSA規格適合電線サイズは18AWG以上になります。

(注1) 可とうより線はスリーブ無では使用できません。
　可とうより線を使用する場合は，スリーブ(フェルール)を圧着してご使用ください。
　・より線 0.75～5.5mm²の場合　：素線の数7本以下
　・可とうより線　：上記より多芯数の電線
(注2) 圧着端子最大幅以下の圧着端子をご使用になり，丸形圧着端子最大幅は図1をご参照ください。
(注3) ⊕2：フィリップスH形2番，⊖1：I形ねじ回し I-1×5.5×L タイプB
(注4) 配線後に接続電線や圧着端子を整線などで曲げた場合は，締付トルクが適切であることを再度確認してください。
(注5) サーマルリレーは，0.75 ～ 10mm²でご使用ください。
(注6) 直流操作形および単独設置ユニット使用時のサーマルリレーに限り，最小0.5mm²まで使用可能です。
(注7) サーマルリレー TR38Xの定格32-38Aをご使用の場合，6mm²を超えるサイズの電線をご使用ください。
(注8) 14mm²の電線は1本のみ配線できます。この場合は、導体をねじの両側に分けて接続してください。
(注9) 上記指定の領域で異種配線を実施する際は、締め付けトルク2.5 ～ 3.0N·m(22 ～ 27Lb·in)でご使用ください。

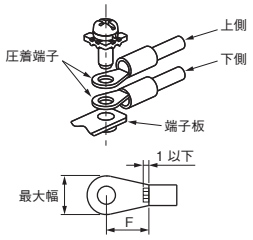

図 1 圧着端子の 2 個接続

●周辺機器との接続

交流操作形および直流操作形の制御コイルにはサージ吸収素子を内蔵していません。必要により、オプション品のコイルサージ吸収ユニットをご使用ください。

(注1) 直流操作形の場合、バリスタタイプのコイルサージ吸収ユニットをご使用ください。

表1 直流操作形の制御コイル端子と周辺機器との接続

機器の出力形態	保護ダイオードなしの場合	保護ダイオードが内蔵されている場合		
接続方法	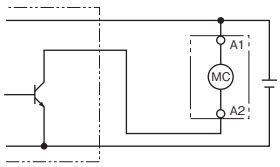	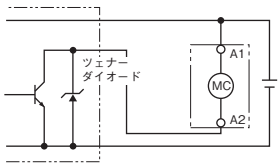	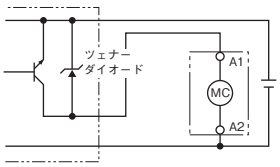	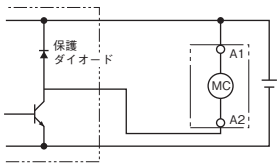
機器例	各種DC出力機種	NPN 出力光電スイッチ・近接スイッチなど	PNP 出力光電スイッチ・近接スイッチなど	プログラマブルコントローラなど
注意事項	出力トランジスタの耐電圧が，コイルサージ電圧＋出力電源電圧以上のものをご使用ください。	―		内蔵されている保護ダイオードのため復帰時間が遅くなります。

■ 特殊環境への適用

●熱帯湿地，寒冷地仕様

熱帯湿地，寒冷地仕様はユーザーがアクセスする端子ねじをステンレスに変更し，その他の部品は標準品を使用しています。電磁接触器・開閉器が，単体または盤等に組み込まれて，熱帯湿地あるいは寒冷地へ輸出，使用される場合では標準品でも，下記に示す条件ならば使用できます。

周囲条件			標準品	熱帯湿地・寒冷地向仕様品
温度	運転時	ケースカバーなし ❸	−10℃～+55℃	−25℃～+55℃ ❶
		ケースカバー付	−10℃～+40℃	−25℃～+40℃ ❶
	輸送時 保管時		−40℃～+65℃	−60℃～+65℃ ❷
相対湿度			85%以下	95%以下

（注1）急激な温度変化による結露，氷結がない条件とします。

（注2）一般使用条件外でご使用の場合，機械的および電気的寿命が低下する場合がございます。

❶サーマルリレーは−10℃までとします。

❷サーマルリレーは−40℃までとします。

❸盤内温度を示します。

●結露・氷結に関する注意事項

電磁接触器・開閉器（熱帯湿地・寒冷地仕様などの特殊品も含む）は結露や氷結の無い環境でご使用ください。結露や氷結は主に急激な温度変化，湿度変化により発生し，思わぬ設備損傷や事故につながる発錆・電磁接触器のうなり・不完全吸引・釈放不良・絶縁劣化の原因となりますので，回避のための対策を実施願います。特に，製品単体で放置する場合，盤内温度が変化し易い機器構成の場合，盤単体で屋外に設置する場合，設置後稼働までの期間が長い場合，湾岸近郊に設置する場合など，温度変化，湿度変化による意図しない結露や氷結の発生にご注意願います。

結露対策としては，一般的にはエアコンやスペースヒータの設置，シリカゲル等の調湿材等がありますが，エアコンやスペースヒータについては時間帯により電源供給が遮断されることが無いか，ご確認願います。また，エアコンの風を盤内機器に直接当てると，温度変化により結露を誘発する場合がありますのでご注意願います。盤内部や盤内機器に結露痕が確認された場合，電磁接触器・開閉器内部も結露している可能性がありますので，電磁接触器・開閉器の内部も確認することを推奨します。

●特殊雰囲気での適用

・塵埃

電磁接触器，開閉器をセメント，紡績，建設現場など，特に塵埃が多い場所で使用した場合，接点に塵埃が付着すると接触抵抗が増加し，接触部分が異常に温度上昇し，絶縁物の劣化や電気的耐久性の低下を来します。また，交流励磁の電磁石の間に塵埃が入った場合，電磁石が不完全吸引を起こして唸りを発生します。このような用途では，盤，装置を防塵構造とするようご配慮をお願い致します。

・腐食性ガス

電磁接触器，開閉器の化学工場，精錬所，下水処理場などの腐食性ガスの多い場所での用途に対しては，軽度の腐食環境でならば使用できる腐食性ガス対策品をご用意しております。

⚠ 注意

手動操作によるシーケンスチェックは行わないでください。
感電、火傷のおそれがあります。

■ 取扱い

●サーマルリレーの取扱い

・TR18X形,TR38X形

(1)電流整定のしかた【図1】

調整ダイヤルを回して目盛りの範囲内で，モータの全負荷電流を▼マークに合わせてください。目盛りの範囲外で使用した場合，性能を満足できません。また，ご使用になるモータの種類により，始動時にサーマルリレーが不要動作する場合は，ダイヤル目盛の整定電流値を5%以内を目安に上げてください。過度に上げると，適切にモータ保護ができませんのでご注意願います。

(2)動作表示【図1】

サーマルリレーが動作した場合は，動作表示窓の白いトリップ表示が隠れます。（自動リセット状態でトリップした場合は動作しても白い表示は隠れません）

(3)シーケンスチェック【図1】

白いトリップ表示を矢印方向へ押すとシーケンスチェックができます。

(4)リセット方法【図1】

サーマルリレーが動作したときは，過負荷などの異常原因を除去してからリセット棒を押してください。**リセット棒は奥まで押してください。リセット棒を中途半端に押した場合，NO接点（a接点），NC接点（b接点）共に不導通状態が保持される場合があります。**（この場合，サーマルリレーが十分冷えていないとリセットできません。）

(5)手動リセットから自動リセットの切換え方法【図2】

手動リセットから自動リセットに切換える場合は，下記の手順で行ってください。また自動リセット状態から手動リセット状態にする場合は逆の手順で行ってください。

①正面カバーを開ける。
②ドライバー等でリセット棒を押しながら，時計周りに90度回転。
③リセット棒が押し込まれた状態で保持されます。
④正面カバーを再度閉める。

(6)自動リセット状態及び二線式の回路の場合

自動リセット状態で二線式の回路の場合，サーマルリレーが自動リセットするとモータが自動的に再起動しますのでご注意ください。

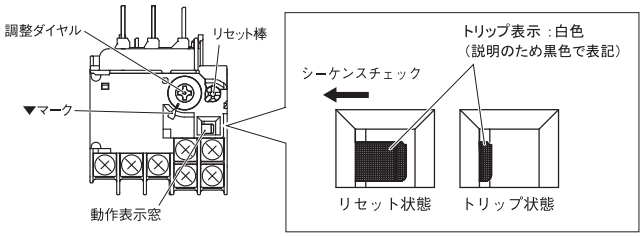

図1

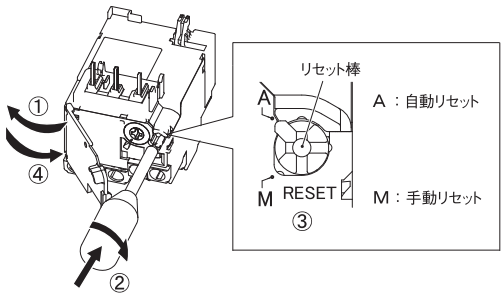

図2

・TR65X形

(1)電流設定のしかた【図3】

調整ダイヤルを回して目盛りの範囲内で，モータの全負荷電流を▼マークに合わせてください。目盛りの範囲外で使用した場合，性能を満足できません。また，ご使用になるモータの種類により，始動時にサーマルリレーが不要動作する場合は，ダイヤル目盛の整定電流値を5%以内を目安に上げてください。過度に上げると，適切にモータ保護ができませんのでご注意願います。

(2)動作表示【図3】

サーマルリレーがトリップしたときは，トリップ角窓に黄色の表示が出ます。(自動リセット状態でトリップした場合は黄色の表示が完全には見えません。)

(3)シーケンスチェック【図3】

テストボタンを手前に引くとシーケンスチェックができます。輸送の振動などにより、納入時にサーマルリレーがトリップしている場合があります。この場合、リセットボタンを押してリセット状態を確認してからシーケンスチェックを行ってください。

(4)リセット方法【図3】

サーマルリレーが動作したときは，過負荷などの異常原因を除去してからリセット棒を押してください。（この場合，サーマルリレーが十 分冷えていないとリセットできません。）

(5)手動リセットから自動リセットの切替方法【図4】

手動リセットから自動リセットに切換える場合は、下記の手順で行ってください。また、自動リセットから手動リセットにする場合は逆の手順で行ってください。

①細いマイナスドライバなどを表示カバーの溝に入れ，ストッパを削除する。
②③リセットボタンを押しながら、時計周りに90°回転。
④リセット棒が押し込まれた状態で保持されます。

(6)自動リセット状態及び二線式の回路の場合

自動リセット状態で二線式の回路の場合，サーマルリレーが自動リセットするとモータが自動的に再起動しますのでご注意ください。

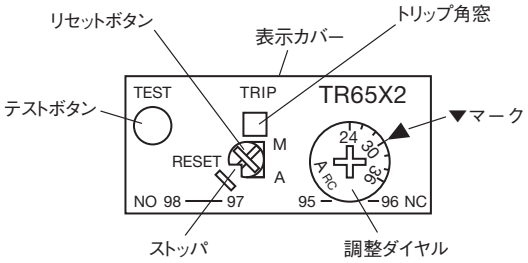

図3

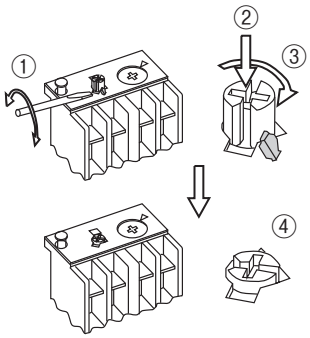

図4

●単独設置形でご使用する場合

表1の形式・定格において，単独設置形としてご使用の場合，電磁開閉器としてご使用になる場合と比較しサーマルリレーは不動作傾向となります。この場合，表1のようにダイヤル整定電流を補正してご使用ください。

表1

形式	定格	補正値
TR18X TR38X TR65X	13-16.5A 15-18A 18-24A 20-26A 24-36A 32-42A 36-46A 44-54A 53-65A	ダイヤル整定値を5%下げた値に整定
TR38X	26-32A 32-38A	ダイヤル整定値を10%下げた値に整定

●単相・直流モータへの適用

単相・直流モータに適用する場合には，図5のように全ヒートエレメントに通電できるように接続してください。全ヒートエレメントに通電しないと正常に動作しません。整定電流調整は交流使用時と同じです。

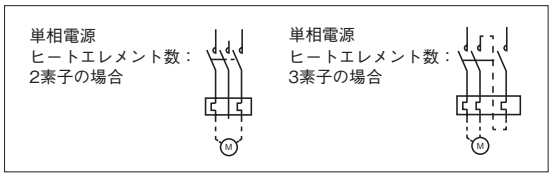

図5

●周囲温度補償特性

サーマルリレーは周囲温度変化により，低温側では動作電流が高く，高温側では動作電流が低くなる，不足補償気味の動作特性となっているので，使用環境により整定電流値の補正が必要となる場合があります。
整定電流値の補正係数は，周囲温度に応じ，概ね図6のようになります。
ご使用の周囲温度が20℃と大幅に異なる場合は，下例を目安に補正後の整定電流値を計算してください。

〔例〕周温55℃の場合のダイヤル整定値計算方法

$$\frac{\text{20℃のダイヤル整定電流値}}{\text{周温55℃の補正係数}} = \text{周温55℃のダイヤル整定電流値}$$

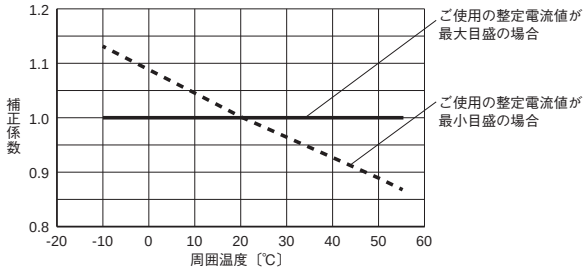

図6-1　TR18X形，TR38X形

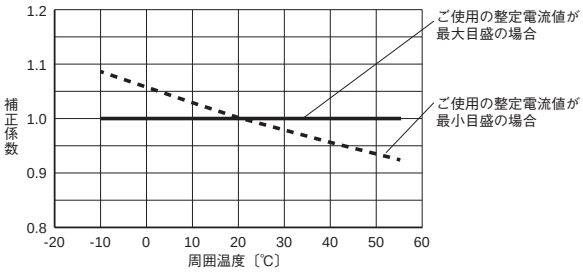

図6-2　TR65X形

●電磁接触器との取付け，取外し

(1)取付け【図7】

取付けは，次の順序で行ってください。

① 電磁接触器の2，4，6 番の端子の端子ねじを緩める。
② サーマルリレーの脚を電磁接触器の穴に合わせて矢印の方向に挿入する。
③ このとき，サーマルリレーの主回路部は電磁接触器の各端子ねじの右側に挿入する(TR18X形,TR38X形のみ)。
④ 電磁接触器の端子ねじを規定トルクで確実に締付ける（電磁接触器の取扱説明書を参照願います)。

(2)取り外し【図8】

取外しは，次の順序で行ってください。

① 電磁接触器の2，4，6 番の端子の端子ねじを緩める。
② サーマルリレーを矢印の方向に引き外す。

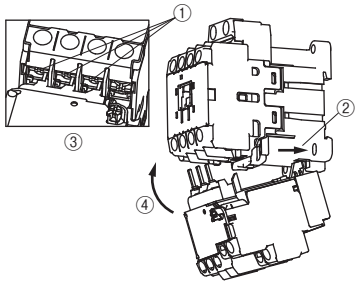

図7

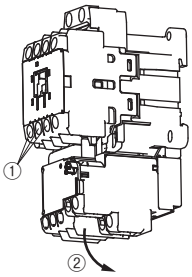

図8

■ 更新の推奨

当社電磁接触器・開閉器には，その主接点や機構部品などに，開閉回数による摩耗寿命があり，コイル電線や電子ユニットの電子部品には，使用環境・条件にもとづく経年劣化による寿命があります。
当社電磁接触器・開閉器のご使用に際しては，取扱説明書，カタログなどに記載されている開閉規定回数または日本電機工業会（JEMA）作成の「低圧機器の更新推奨時期に関する調査」報告書に記載されている標準使用条件における製造年月後10年を目安に更新を推奨させていただきます。

電磁接触器，電磁開閉器

■ 特長

国内･海外規格に対応するグローバルスタンダード製品
●世界の主要規格（JIS, IEC, GB, UL, CSA）に標準品で適合･認証取得
●制御コイルは交流品，直流品および低消費形直流品（SC09～SC38）を用意
●豊富なオプションユニット
　補助接点ユニット（2極，4極）
　コイルサージ吸収ユニット
　インターロックユニット
●サーマルリレー配線性の向上
　主回路，補助回路の配線が干渉しない端子配列

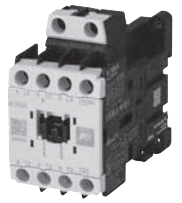
SC18XA形

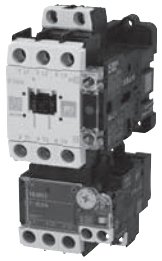
SW38XA形

■ ご注文指定事項（形式＝商品コード）

● 電磁接触器

SC	09X	A	H	-	1	10
①	②	③	④		⑤	⑥

①シリーズ　②フレームサイズ　③コイル操作方式（A：交流操作形、G：直流操作形、U：低電圧補償形）
④補助接点仕様（無：標準形ツイン接点、H：高容量補助接点（単接点））　⑤コイル電圧指定コード（21ページのコード表参照）　⑥補助接点構成

● 電磁開閉器

SW	09X	A	H	2	-	1	10	T	007	A
①	②	③	④	⑤		⑥	⑦	⑧	⑨	⑩

①シリーズ　②フレームサイズ　③コイル操作方式（A：交流操作、G：直流操作、U：低電圧補償）　④補助接点仕様（無：標準形ツイン接点、H：高容量補助接点（単接点））
⑤ヒートエレメント数（2：2素子、3：3素子、K：2E（欠相検出機能付））　⑥コイル電圧指定コード（21ページのコード表参照）　⑦補助接点構成
⑧ケースカバー有無（T：ケースカバー無）　⑨ヒートエレメント定格　⑩リセット方式（無：手動リセット、A：自動リセット）

■ 定格・形式（＝商品コード）・価格（税抜き）・納期

●電磁接触器

フレームサイズ ②	定格容量[kW] 三相かご形モータ(AC-3) 200-240V	380-440V	500-550V	定格使用電流[A] 三相かご形モータ(AC-3) 200-240V	380-440V	500-550V	抵抗負荷(AC-1) 200-240V	380-440V	制御コイル ③	補助接点 ④	コイル電圧 ⑤	補助接点構成 ⑥	形式 (=商品コード)	希望小売価格〔円〕	納期
09形 [09X]	2.2	4	2.7	11	9	6	20	20	交流操作形 [A]	ツイン接点 [無]	24V [E] 115V [J] 230V [N] 415V [X]	1a [10]	**SC09XA-□10**	4,890	◎
											48V [F] 120V [K] 240V [P] 440V [T]	1b [01]	**SC09XA-□01**		◎
										単接点 [H]	100V [1] 200V [2] 380V [S]	1a [10]	**SC09XAH-□10**	5,130	○
											110V [H] 220V [M] 400V [4]	1b [01]	**SC09XAH-□01**		○
									直流操作形 [G]	ツイン接点 [無]	12V [B] 100V [1] 200V [2]	1a [10]	**SC09XG-□10**	6,390	◎
											24V [E] 110V [H] 210V [Y]	1b [01]	**SC09XG-□01**		◎
										単接点 [H]	48V [F] 120V [K] 220V [M]	1a [10]	**SC09XGH-□10**	6,710	○
											60V [G] 125V [D] 24V (低消費) [L]	1b [01]	**SC09XGH-□01**		○
12形 [12X]	2.7	5.5	5.5	13	12	9	20	20	交流操作形 [A]	ツイン接点 [無]	24V [E] 115V [J] 230V [N] 415V [X]	1a [10]	**SC12XA-□10**	5,180	◎
											48V [F] 120V [K] 240V [P] 440V [T]	1b [01]	**SC12XA-□01**		◎
										単接点 [H]	100V [1] 200V [2] 380V [S]	1a [10]	**SC12XAH-□10**	5,440	○
											110V [H] 220V [M] 400V [4]	1b [01]	**SC12XAH-□01**		○
									直流操作形 [G]	ツイン接点 [無]	12V [B] 100V [1] 200V [2]	1a [10]	**SC12XG-□10**	7,460	◎
											24V [E] 110V [H] 210V [Y]	1b [01]	**SC12XG-□01**		◎
										単接点 [H]	48V [F] 120V [K] 220V [M]	1a [10]	**SC12XGH-□10**	7,830	○
											60V [G] 125V [D] 24V (低消費) [L]	1b [01]	**SC12XGH-□01**		○
18形 [18X]	3.7	7.5	7	18	18	13	25	25	交流操作形 [A]	ツイン接点 [無]	24V [E] 115V [J] 230V [N] 415V [X]	1a [10]	**SC18XA-□10**	9,410	◎
											48V [F] 120V [K] 240V [P] 440V [T]	1b [01]	**SC18XA-□01**		◎
										単接点 [H]	100V [1] 200V [2] 380V [S]	1a [10]	**SC18XAH-□10**	9,880	○
											110V [H] 220V [M] 400V [4]	1b [01]	**SC18XAH-□01**		○
									直流操作形 [G]	ツイン接点 [無]	12V [B] 100V [1] 200V [2]	1a [10]	**SC18XG-□10**	12,300	◎
											24V [E] 110V [H] 210V [Y]	1b [01]	**SC18XG-□01**		◎
										単接点 [H]	48V [F] 120V [K] 220V [M]	1a [10]	**SC18XGH-□10**	12,900	○
											60V [G] 125V [D] 24V (低消費) [L]	1b [01]	**SC18XGH-□01**		○
20形 [20X]	4	7.5	9	20	20	17	32	32	交流操作形 [A]	ツイン接点 [無]	24V [E] 115V [J] 230V [N] 415V [X]	1a [10]	**SC20XA-□10**	9,780	◎
											48V [F] 120V [K] 240V [P] 440V [T]	1b [01]	**SC20XA-□01**		◎
										単接点 [H]	100V [1] 200V [2] 380V [S]	1a [10]	**SC20XAH-□10**	10,300	○
											110V [H] 220V [M] 400V [4]	1b [01]	**SC20XAH-□01**		○
									直流操作形 [G]	ツイン接点 [無]	12V [B] 100V [1] 200V [2]	1a [10]	**SC20XG-□10**	12,800	◎
											24V [E] 110V [H] 210V [Y]	1b [01]	**SC20XG-□01**		◎
										単接点 [H]	48V [F] 120V [K] 220V [M]	1a [10]	**SC20XGH-□10**	13,400	○
											60V [G] 125V [D] 24V (低消費) [L]	1b [01]	**SC20XGH-□01**		○
20形 [20D]	4	7.5	9	20	20	17	32	32	交流操作形 [A]	ツイン接点 [無]	24V [E] 115V [J] 230V [N] 415V [X]	2a [20]	**SC20DA-□20**	10,400	◎
											48V [F] 120V [K] 240V [P] 440V [T]	1a1b [11]	**SC20DA-□11**		◎
											100V [1] 200V [2] 380V [S]	2b [02]	**SC20DA-□02**		◎
										単接点 [H]	110V [H] 220V [M] 400V [4]	2a [20]	**SC20DAH-□20**	10,900	○
												1a1b [11]	**SC20DAH-□11**		○
												2b [02]	**SC20DAH-□02**		○
									直流操作形 [G]	ツイン接点 [無]	12V [B] 100V [1] 200V [2]	2a [20]	**SC20DG-□20**	13,600	◎
											24V [E] 110V [H] 210V [Y]	1a1b [11]	**SC20DG-□11**		◎
											48V [F] 120V [K] 220V [M]	2b [02]	**SC20DG-□02**		◎
										単接点 [H]	60V [G] 125V [D] 24V (低消費) [L]	2a [20]	**SC20DGH-□20**	14,300	○
												1a1b [11]	**SC20DGH-□11**		○
												2b [02]	**SC20DGH-□02**		○
26形 [26X]	5.5	11	11	26	26	20	40	40	交流操作形 [A]	ツイン接点 [無]	24V [E] 115V [J] 230V [N] 415V [X]	1a [10]	**SC26XA-□10**	14,000	◎
											48V [F] 120V [K] 240V [P] 440V [T]	1b [01]	**SC26XA-□01**		◎
										単接点 [H]	100V [1] 200V [2] 380V [S]	1a [10]	**SC26XAH-□10**	14,500	○
											110V [H] 220V [M] 400V [4]	1b [01]	**SC26XAH-□01**		○
									直流操作形 [G]	ツイン接点 [無]	12V [B] 100V [1] 200V [2]	1a [10]	**SC26XG-□10**	17,800	◎
											24V [E] 110V [H] 210V [Y]	1b [01]	**SC26XG-□01**		◎
										単接点 [H]	48V [F] 120V [K] 220V [M]	1a [10]	**SC26XGH-□10**	18,300	○
											60V [G] 125V [D] 24V (低消費) [L]	1b [01]	**SC26XGH-□01**		○
26形 [26D]	5.5	11	11	26	26	20	40	40	交流操作形 [A]	ツイン接点 [無]	24V [E] 115V [J] 230V [N] 415V [X]	2a [20]	**SC26DA-□20**	14,300	◎
											48V [F] 120V [K] 240V [P] 440V [T]	1a1b [11]	**SC26DA-□11**		◎
											100V [1] 200V [2] 380V [S]	2b [02]	**SC26DA-□02**		◎
										単接点 [H]	110V [H] 220V [M] 400V [4]	2a [20]	**SC26DAH-□20**	14,800	○
												1a1b [11]	**SC26DAH-□11**		○
												2b [02]	**SC26DAH-□02**		○
									直流操作形 [G]	ツイン接点 [無]	12V [B] 100V [1] 200V [2]	2a [20]	**SC26DG-□20**	18,200	◎
											24V [E] 110V [H] 210V [Y]	1a1b [11]	**SC26DG-□11**		◎
											48V [F] 120V [K] 220V [M]	2b [02]	**SC26DG-□02**		◎
										単接点 [H]	60V [G] 125V [D] 24V (低消費) [L]	2a [20]	**SC26DGH-□20**	18,700	○
												1a1b [11]	**SC26DGH-□11**		○
												2b [02]	**SC26DGH-□02**		○

(注1)形式欄の□には，コイル電圧仕様コードが入ります。
(注2)上記価格および納期は，コイルAC100V，AC200V，DC24Vの場合を示します。
(注3)〔　〕内は商品コードを示す。

◎ 標準品	○ 準標準品	受注品

電磁接触器，電磁開閉器

●電磁接触器（続き）

フレームサイズ ②	定格容量[kW] 三相かご形モータ(AC-3) 200-240V	380-440V	500-550V	定格使用電流[A] 三相かご形モータ(AC-3) 200-240V	380-440V	500-550V	抵抗負荷(AC-1) 200-240V	380-440V	制御コイル ③	補助接点 ④	コイル電圧 ⑤	補助接点構成 ⑥	形式 (=商品コード)	希望小売価格〔円〕	納期
32形 [32X]	6.5	15	13	32	32	24	50	50	交流操作形 [A]	ツイン接点 [無]	24V [E] 115V [J] 230V [N] 415V [X] 48V [F] 120V [K] 240V [P] 440V [T]	1a [10]	**SC32XA-□10**	15,700	◎
												1b [01]	**SC32XA-□01**		◎
										単接点 [H]	100V [1] 200V [2] 380V [S] 110V [H] 220V [M] 400V [4]	1a [10]	**SC32XAH-□10**	16,500	○
												1b [01]	**SC32XAH-□01**		○
									直流操作形 [G]	ツイン接点 [無]	12V [B] 100V [1] 200V [2] 24V [E] 110V [H] 210V [Y]	1a [10]	**SC32XG-□10**	18,700	◎
												1b [01]	**SC32XG-□01**		◎
										単接点 [H]	48V [F] 120V [K] 220V [M] 60V [G] 125V [D] 24V (低消費) [L]	1a [10]	**SC32XGH-□10**	19,400	○
												1b [01]	**SC32XGH-□01**		○
38形 [38X]	7.5	18.5	15	35	38	26	50	50	交流操作形 [A]	ツイン接点 [無]	24V [E] 115V [J] 230V [N] 415V [X] 48V [F] 120V [K] 240V [P] 440V [T]	1a [10]	**SC38XA-□10**	17,100	◎
												1b [01]	**SC38XA-□01**		◎
										単接点 [H]	100V [1] 200V [2] 380V [S] 110V [H] 220V [M] 400V [4]	1a [10]	**SC38XAH-□10**	17,900	○
												1b [01]	**SC38XAH-□01**		○
									直流操作形 [G]	ツイン接点 [無]	12V [B] 100V [1] 200V [2] 24V [E] 110V [H] 210V [Y]	1a [10]	**SC38XG-□10**	20,300	◎
												1b [01]	**SC38XG-□01**		◎
										単接点 [H]	48V [F] 120V [K] 220V [M] 60V [G] 125V [D] 24V (低消費) [L]	1a [10]	**SC38XGH-□10**	21,100	○
												1b [01]	**SC38XGH-□01**		○
38形 [38D]	7.5	18.5	15	35	38	26	50	50	交流操作形 [A]	ツイン接点 [無]	24V [E] 115V [J] 230V [N] 415V [X] 48V [F] 120V [K] 240V [P] 440V [T] 100V [1] 200V [2] 380V [S]	2a [20]	**SC38DA-□20**	17,400	◎
												1a1b [11]	**SC38DA-□11**		◎
												2b [02]	**SC38DA-□02**		◎
										単接点 [H]	110V [H] 220V [M] 400V [4]	2a [20]	**SC38DAH-□20**	18,300	○
												1a1b [11]	**SC38DAH-□11**		○
												2b [02]	**SC38DAH-□02**		○
									直流操作形 [G]	ツイン接点 [無]	12V [B] 100V [1] 200V [2] 24V [E] 110V [H] 210V [Y] 48V [F] 120V [K] 220V [M]	2a [20]	**SC38DG-□20**	20,700	◎
												1a1b [11]	**SC38DG-□11**		◎
												2b [02]	**SC38DG-□02**		◎
										単接点 [H]	60V [G] 125V [D] 24V (低消費) [L]	2a [20]	**SC38DGH-□20**	21,500	○
												1a1b [11]	**SC38DGH-□11**		○
												2b [02]	**SC38DGH-□02**		○
40形 [40X]	7.5	18.5	15	40	40	26	60	60	交流操作形 [A]	ツイン接点 [無]	24V [E] 115V [J] 230V [N] 415V [X] 48V [F] 120V [K] 240V [P] 440V [T]	1a1b [11]	**SC40XA-□11**	17,900	◎
										単接点 [H]	100V [1] 200V [2] 380V [S] 110V [H] 220V [M] 400V [4]		**SC40XAH-□11**	19,100	○
									直流操作形 [G]	ツイン接点 [無]	12V [B] 100V [1] 200V [2] 24V [E] 110V [H] 210V [Y]		**SC40XG-□11**	21,400	◎
										単接点 [H]	48V [F] 120V [K] 220V [M] 60V [G] 125V [D]		**SC40XGH-□11**	22,500	○
50形 [50X]	11	22	22	50	50	38	80	80	交流操作形 [A]	ツイン接点 [無]	24V [E] 115V [J] 230V [N] 415V [X] 48V [F] 120V [K] 240V [P] 440V [T]		**SC50XA-□11**	19,400	◎
										単接点 [H]	100V [1] 200V [2] 380V [S] 110V [H] 220V [M] 400V [4]		**SC50XAH-□11**	20,600	○
									直流操作形 [G]	ツイン接点 [無]	12V [B] 100V [1] 200V [2] 24V [E] 110V [H] 210V [Y]		**SC50XG-□11**	23,100	◎
										単接点 [H]	48V [F] 120V [K] 220V [M] 60V [G] 125V [D]		**SC50XGH-□11**	24,300	○
65形 [65X]	15	30	37	65	65	60	80	80	交流操作形 [A]	ツイン接点 [無]	24V [E] 115V [J] 230V [N] 415V [X] 48V [F] 120V [K] 240V [P] 440V [T]		**SC65XA-□11**	29,500	◎
										単接点 [H]	100V [1] 200V [2] 380V [S] 110V [H] 220V [M] 400V [4]		**SC65XAH-□11**	30,900	○
									直流操作形 [G]	ツイン接点 [無]	12V [B] 100V [1] 200V [2] 24V [E] 110V [H] 210V [Y]		**SC65XG-□11**	30,300	◎
										単接点 [H]	48V [F] 120V [K] 220V [M] 60V [G] 125V [D]		**SC65XGH-□11**	31,700	○

(注1)形式欄の□には，コイル電圧仕様コードが入ります。
(注2)上記価格および納期は，コイルAC100V，AC200V，DC24Vの場合を示します。
(注3)〔　〕内は商品コードを示す。

◎	標準品	○	準標準品		受注品

●電磁開閉器

フレームサイズ ②	定格容量[kW] 三相かご形モータ(AC-3) 200-240V	380-440V	定格使用電流[A] 三相かご形モータ(AC-3) 200-240V	380-440V	制御コイル ③	補助接点 ④	コイル電圧 ⑥	補助接点構成 ⑦	サーマルリレー定格[A] ⑨	形式(=商品コード)	希望小売価格〔円〕	納期
09形 [09X]	2.2	4	11	9	交流操作形 [A]	ツイン接点 [無]	24V [E] 115V [J] 230V [N] 415V [X] 48V [F] 120V [K] 240V [P] 440V [T] 100V [1] 200V [2] 380V [S] 110V [H] 220V [M] 400V [4]	1a [10] 1b [01]	0.24-0.36 [P24] 0.34-0.52 [P34] 0.48-0.72 [P48] 0.64-0.96 [P64]	**SW09XA△-□10T■■■** **SW09XA△-□01T■■■**	7,850	◎ ◎
					直流操作形 [G]	ツイン接点 [無]	12V [B] 100V [1] 200V [2] 24V [E] 110V [H] 210V [Y] 48V [F] 120V [K] 220V [M] 60V [G] 125V [D] 24V (低消費) [L]	1a [10] 1b [01]	0.8-1.2 [P80] 0.95-1.45 [P95] 1.4-2.1 [1P4] 1.7-2.6 [1P7] 2.2-3.4 [2P2] 2.8-4.2 [2P8] 4-6 [004] 5-7.5 [005] 6-9 [006] 7-10.5 [007]	**SW09XG△-□10T■■■** **SW09XG△-□01T■■■**	10,300	◎ ◎
12形 [12X]	2.7	5.5	13	12	交流操作形 [A]	ツイン接点 [無]	24V [E] 115V [J] 230V [N] 415V [X] 48V [F] 120V [K] 240V [P] 440V [T] 100V [1] 200V [2] 380V [S] 110V [H] 220V [M] 400V [4]	1a [10] 1b [01]	0.24-0.36 [P24] 0.34-0.52 [P34] 0.48-0.72 [P48] 0.64-0.96 [P64]	**SW12XA△-□10T■■■** **SW12XA△-□01T■■■**	8,460	◎ ◎
					直流操作形 [G]	ツイン接点 [無]	12V [B] 100V [1] 200V [2] 24V [E] 110V [H] 210V [Y] 48V [F] 120V [K] 220V [M] 60V [G] 125V [D] 24V (低消費) [L]	1a [10] 1b [01]	0.8-1.2 [P80] 0.95-1.45 [P95] 1.4-2.1 [1P4] 1.7-2.6 [1P7] 2.2-3.4 [2P2] 2.8-4.2 [2P8] 4-6 [004] 5-7.5 [005] 6-9 [006] 7-10.5 [007] 9-13 [009]	**SW12XG△-□10T■■■** **SW12XG△-□01T■■■**	11,100	◎ ◎
18形 [18X]	3.7	7.5	18	18	交流操作形 [A]	ツイン接点 [無]	24V [E] 115V [J] 230V [N] 415V [X] 48V [F] 120V [K] 240V [P] 440V [T] 100V [1] 200V [2] 380V [S] 110V [H] 220V [M] 400V [4]	1a [10] 1b [01]	0.24-0.36 [P24] 0.34-0.52 [P34] 0.48-0.72 [P48] 0.64-0.96 [P64]	**SW18XA△-□10T■■■** **SW18XA△-□01T■■■**	12,600	◎ ◎
					直流操作形 [G]	ツイン接点 [無]	12V [B] 100V [1] 200V [2] 24V [E] 110V [H] 210V [Y] 48V [F] 120V [K] 220V [M] 60V [G] 125V [D] 24V (低消費) [L]	1a [10] 1b [01]	0.8-1.2 [P80] 0.95-1.45 [P95] 1.4-2.1 [1P4] 1.7-2.6 [1P7] 2.2-3.4 [2P2] 2.8-4.2 [2P8] 4-6 [004] 5-7.5 [005] 6-9 [006] 7-10.5 [007] 9-13 [009] 13-16.5 [013] 15-18 [015]	**SW18XG△-□10T■■■** **SW18XG△-□01T■■■**	16,600	◎ ◎
20形 [20X]	4	7.5	20	20	交流操作形 [A]	ツイン接点 [無]	24V [E] 115V [J] 230V [N] 415V [X] 48V [F] 120V [K] 240V [P] 440V [T] 100V [1] 200V [2] 380V [S] 110V [H] 220V [M] 400V [4]	1a [10] 1b [01]	0.24-0.36 [P24] 0.34-0.52 [P34] 0.48-0.72 [P48] 0.64-0.96 [P64]	**SW20XA△-□10T■■■** **SW20XA△-□01T■■■**	13,200	◎ ◎
					直流操作形 [G]	ツイン接点 [無]	12V [B] 100V [1] 200V [2] 24V [E] 110V [H] 210V [Y] 48V [F] 120V [K] 220V [M] 60V [G] 125V [D] 24V (低消費) [L]	1a [10] 1b [01]	0.8-1.2 [P80] 0.95-1.45 [P95] 1.4-2.1 [1P4] 1.7-2.6 [1P7] 2.2-3.4 [2P2] 2.8-4.2 [2P8] 4-6 [004] 5-7.5 [005] 6-9 [006] 7-10.5 [007] 9-13 [009] 12-18 [012] 18-24 [018]	**SW20XG△-□10T■■■** **SW20XG△-□01T■■■**	17,200	◎ ◎
20形 [20D]	4	7.5	20	20	交流操作形 [A]	ツイン接点 [無]	24V [E] 115V [J] 230V [N] 415V [X] 48V [F] 120V [K] 240V [P] 440V [T] 100V [1] 200V [2] 380V [S] 110V [H] 220V [M] 400V [4]	2a [20] 1a1b [11] 2b [02]		**SW20DA△-□20T■■■** **SW20DA△-□11T■■■** **SW20DA△-□02T■■■**	13,900	◎ ◎ ◎
					直流操作形 [G]	ツイン接点 [無]	12V [B] 100V [1] 200V [2] 24V [E] 110V [H] 210V [Y] 48V [F] 120V [K] 220V [M] 60V [G] 125V [D] 24V (低消費) [L]	2a [20] 1a1b [11] 2b [02]		**SW20DG△-□20T■■■** **SW20DG△-□11T■■■** **SW20DG△-□02T■■■**	18,300	◎ ◎ ◎
26形 [26X]	5.5	11	26	26	交流操作形 [A]	ツイン接点 [無]	24V [E] 115V [J] 230V [N] 415V [X] 48V [F] 120V [K] 240V [P] 440V [T] 100V [1] 200V [2] 380V [S] 110V [H] 220V [M] 400V [4]	1a [10] 1b [01]	4-6 [004] 5-7.5 [005] 6-9 [006] 7-10.5 [007] 9-13 [009] 12-18 [012] 18-24 [018] 20-26 [020]	**SW26XA△-□10T■■■** **SW26XA△-□01T■■■**	18,200	◎ ◎
					直流操作形 [G]	ツイン接点 [無]	12V [B] 100V [1] 200V [2] 24V [E] 110V [H] 210V [Y] 48V [F] 120V [K] 220V [M] 60V [G] 125V [D] 24V (低消費) [L]	1a [10] 1b [01]		**SW26XG△-□10T■■■** **SW26XG△-□01T■■■**	23,500	◎ ◎
26形 [26D]	5.5	11	26	26	交流操作形 [A]	ツイン接点 [無]	24V [E] 115V [J] 230V [N] 415V [X] 48V [F] 120V [K] 240V [P] 440V [T] 100V [1] 200V [2] 380V [S] 110V [H] 220V [M] 400V [4]	2a [20] 1a1b [11] 2b [02]		**SW26DA△-□20T■■■** **SW26DA△-□11T■■■** **SW26DA△-□02T■■■**	18,600	◎ ◎ ◎
					直流操作形 [G]	ツイン接点 [無]	12V [B] 100V [1] 200V [2] 24V [E] 110V [H] 210V [Y] 48V [F] 120V [K] 220V [M] 60V [G] 125V [D] 24V (低消費) [L]	2a [20] 1a1b [11] 2b [02]		**SW26DG△-□20T■■■** **SW26DG△-□11T■■■** **SW26DG△-□02T■■■**	23,900	◎ ◎ ◎

(注1)形式欄の□には，コイル電圧仕様コードが，■■■にはサーマル定格コードが，△には素子数がそれぞれ入ります。
(注2)上記価格および納期は，2素子，コイルAC100V，AC200V，DC24Vの場合を示します。
(注3)〔　〕内は商品コードを示す。

◎ 標準品	○ 準標準品	受注品

電磁接触器，電磁開閉器

●電磁開閉器（続き）

フレームサイズ ②	定格容量[kW] 三相かご形モータ（AC-3） 200-240V	380-440V	定格使用電流[A] 三相かご形モータ（AC-3） 200-240V	380-440V	制御コイル ③	補助接点 ④	コイル電圧 ⑥	補助接点構成 ⑦	サーマルリレー定格[A] ⑨	形式（=商品コード）	希望小売価格〔円〕	納期
38形 [38X]	7.5	18.5	35	38	交流操作形 [A]	ツイン接点 [無]	24V [E] 115V [J] 230V [N] 415V [X] 48V [F] 120V [K] 240V [P] 440V [T] 100V [1] 200V [2] 380V [S] 110V [H] 220V [M] 400V [4]	1a [10] 1b [01]	4-6 [004] 5-7.5 [005] 6-9 [006] 7-10.5 [007] 9-13 [009] 12-18 [012] 18-24 [018] 20-26 [020] 26-32 [026] 32-38 [032]	**SW38XA△-□10T■■■** **SW38XA△-□01T■■■**	21,100	◎ ◎
					直流操作形 [G]	ツイン接点 [無]	12V [B] 100V [1] 200V [2] 24V [E] 110V [H] 210V [Y] 48V [F] 120V [K] 220V [M] 60V [G] 125V [D] 24V (低消費) [L]	1a [10] 1b [01]		**SW38XG△-□10T■■■** **SW38XG△-□01T■■■**	25,100	◎ ◎
38形 [38D]	7.5	18.5	35	38	交流操作形 [A]	ツイン接点 [無]	24V [E] 115V [J] 230V [N] 415V [X] 48V [F] 120V [K] 240V [P] 440V [T] 100V [1] 200V [2] 380V [S] 110V [H] 220V [M] 400V [4]	2a [20] 1a1b [11] 2b [02]		**SW38DA△-□20T■■■** **SW38DA△-□11T■■■** **SW38DA△-□02T■■■**	21,500	◎ ◎ ◎
					直流操作形 [G]	ツイン接点 [無]	12V [B] 100V [1] 200V [2] 24V [E] 110V [H] 210V [Y] 48V [F] 120V [K] 220V [M] 60V [G] 125V [D] 24V (低消費) [L]	2a [20] 1a1b [11] 2b [02]		**SW38DG△-□20T■■■** **SW38DG△-□11T■■■** **SW38DG△-□02T■■■**	25,600	◎ ◎ ◎
40形 [40X]	7.5	18.5	40	40	交流操作形 [A]	ツイン接点 [無]	24V [E] 115V [J] 230V [N] 415V [X] 48V [F] 120V [K] 240V [P] 440V [T] 100V [1] 200V [2] 380V [S] 110V [H] 220V [M] 400V [4]	1a1b [11]	4-6 [004] 5-8 [005] 6-9 [006] 7-11 [007] 9-13 [009] 12-18 [012] 18-26 [018] 24-36 [024] 32-42 [032]	**SW40XA△-□11T■■■**	22,300	◎
					直流操作形 [G]	ツイン接点 [無]	12V [B] 100V [1] 200V [2] 24V [E] 110V [H] 210V [Y] 48V [F] 120V [K] 220V [M] 60V [G] 125V [D]			**SW40XG△-□11T■■■**	26,600	◎
50形 [50X]	11	22	50	50	交流操作形 [A]	ツイン接点 [無]	24V [E] 115V [J] 230V [N] 415V [X] 48V [F] 120V [K] 240V [P] 440V [T] 100V [1] 200V [2] 380V [S] 110V [H] 220V [M] 400V [4]	1a1b [11]	7-11 [007] 9-13 [009] 12-18 [012] 18-26 [018] 24-36 [024] 32-42 [032] 36-46 [036] 44-54 [044]	**SW50XA△-□11T■■■**	23,500	◎
					直流操作形 [G]	ツイン接点 [無]	12V [B] 100V [1] 200V [2] 24V [E] 110V [H] 210V [Y] 48V [F] 120V [K] 220V [M] 60V [G] 125V [D]			**SW50XG△-□11T■■■**	28,000	◎
65形 [65X]	15	30	65	65	交流操作形 [A]	ツイン接点 [無]	24V [E] 115V [J] 230V [N] 415V [X] 48V [F] 120V [K] 240V [P] 440V [T] 100V [1] 200V [2] 380V [S] 110V [H] 220V [M] 400V [4]	1a1b [11]	7-11 [007] 9-13 [009] 12-18 [012] 18-26 [018] 24-36 [024] 32-42 [032] 36-46 [036] 44-54 [044] 53-65 [053]	**SW65XA△-□11T■■■**	35,700	◎
					直流操作形 [G]	ツイン接点 [無]	12V [B] 100V [1] 200V [2] 24V [E] 110V [H] 210V [Y] 48V [F] 120V [K] 220V [M] 60V [G] 125V [D]			**SW65XG△-□11T■■■**	36,500	◎

（注1）形式欄の□にはコイル電圧仕様コードが，■■■にはサーマル定格コードが，△には素子数がそれぞれ入ります。
（注2）上記価格および納期は，2素子，コイルAC100V，AC200V，DC24Vの場合を示します。
（注3）〔　〕内は商品コードを示す。

◎ 標準品	○ 準標準品	受注品

●サーマルリレーの定格

ヒータ定格〔A〕	コード ⑨	電磁開閉器 SW09X	SW12X	SW18X	SW20X SW20D	SW26X SW26D	SW38X SW38D	SW40X	SW50X	SW65X	モータ容量 200V
0.24 - 0.36	P24	○	○	○	○	○	○				
0.34 - 0.52	P34	○	○	○	○	○	○				
0.48 - 0.72	P48	○	○	○	○	○	○				0.1kW
0.64 - 0.96	P64	○	○	○	○	○	○				
0.8 - 1.2	P80	○	○	○	○	○	○				
0.95 - 1.45	P95	○	○	○	○	○	○				0.2kW
1.4 - 2.1	1P4	○	○	○	○	○	○				
1.7 - 2.6	1P7	○	○	○	○	○	○				0.4kW
2.2 - 3.4	2P2	○	○	○	○	○	○				
2.8 - 4.2	2P8	○	○	○	○	○	○				0.75kW
4 - 6	004	○	○	○	○	○	○	○			
5 - 7.5	005	○	○	○	○	○	○				
5 - 8	005							○			1.5kW
6 - 9	006	○	○	○	○	○	○	○			
7 - 10.5	007	○	○	○	○	○	○				2.2kW
7 - 11	007							○	○	○	
9 - 13	009	○	○	○	○	○	○	○	○	○	
12 - 18	012				○	○	○	○	○	○	3.7kW
13 - 16.5	013			○							
15 - 18	015			○							
18 - 24	018				○	○	○				5.5kW
18 - 26	018							○	○	○	
20 - 26	020					○	○				
24 - 36	024							○	○	○	7.5kW
26 - 32	026						○				
32 - 38	032						○				
32 - 42	032							○	○	○	
36 - 46	036								○	○	11kW
44 - 54	044								○	○	
53 - 65	053									○	15kW

■ 外形寸法図・接続図

●交流操作形電磁接触器

〔単位：mm〕

SC09XA
SC12XA
SC18XA

35mm

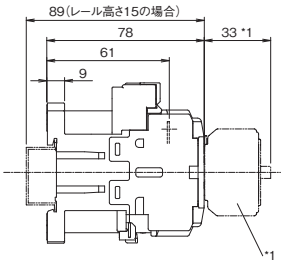

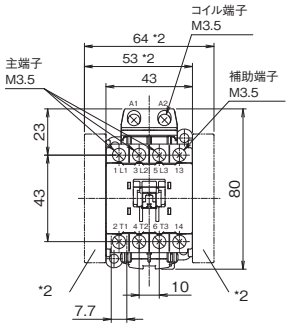

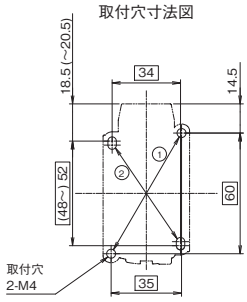

補助接点	接点構成
1a (1NO)	1/L1 3/L2 5/L3 13 A1 A2 / 2/T1 4/T2 6/T3 14
1b (1NC)	1/L1 3/L2 5/L3 21 A1 A2 / 2/T1 4/T2 6/T3 22

*1 補助接点ユニット(ヘッドオン)を取り付けた場合
*2 補助接点ユニット(サイドオン)を取り付けた場合

注: 対角線の取付穴2ヵ所で取り付けてください。
① 35×60　　: SC-03, SC-0, SC-05, SC-4-0 と互換性あり
② 34×(48～)52 : SC-03, SC-0, SC-05, SC-4-0 と互換性あり

質量：0.27kg

SC20XA
SC26XA
SC32XA
SC38XA

35mm

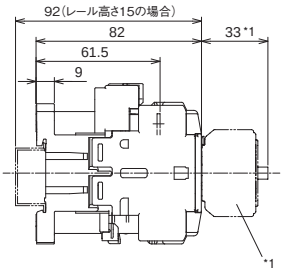

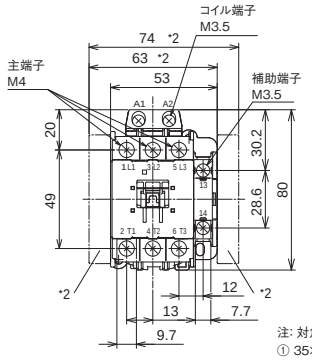

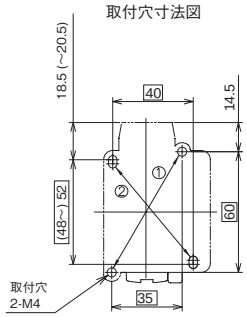

補助接点	接点構成
1a (1NO)	1/L1 3/L2 5/L3 13 A1 A2 / 2/T1 4/T2 6/T3 14
1b (1NC)	1/L1 3/L2 5/L3 21 A1 A2 / 2/T1 4/T2 6/T3 22

*1 補助接点ユニット(ヘッドオン)を取り付けた場合
*2 補助接点ユニット(サイドオン)を取り付けた場合

注: 対角線の取付穴2ヵ所で取り付けてください。
① 35×60　　: SC-4-1 と互換性あり
② 40×(48～)52

質量：0.36kg

SC20DA
SC26DA
SC38DA

35mm

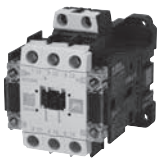

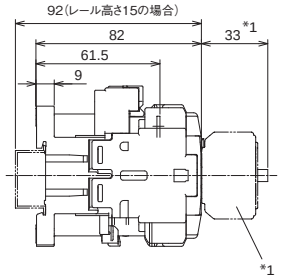

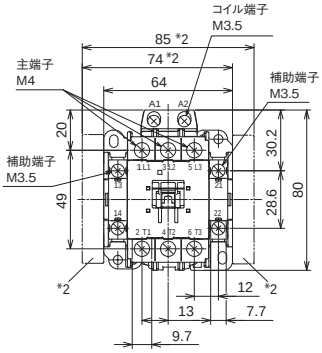

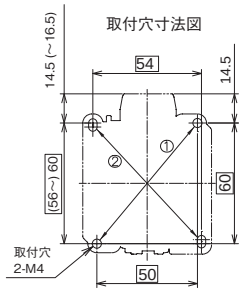

補助接点	接点構成
2a (2NO)	13 1/L1 3/L2 5/L3 23 A1 A2 / 14 2/T1 4/T2 6/T3 24
1a1b (1NO1NC)	13 1/L1 3/L2 5/L3 21 A1 A2 / 14 2/T1 4/T2 6/T3 22
2b (2NC)	11 1/L1 3/L2 5/L3 21 A1 A2 / 12 2/T1 4/T2 6/T3 22

*1 補助接点ユニット(ヘッドオン)を取り付けた場合
*2 補助接点ユニット(サイドオン)を取り付けた場合

注: 対角線の取付穴2ヵ所で取り付けてください。
① 50×60　　: SC-5-1 と互換性あり
② 54×(56～)60 : SC-5-1 と互換性あり

質量：0.38kg

SC40XA
SC50XA
SC65XA

35mm

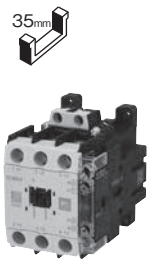

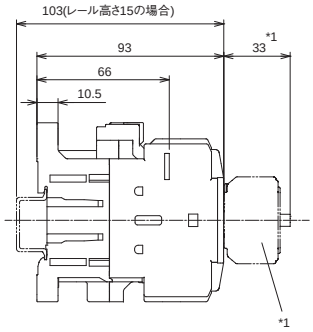

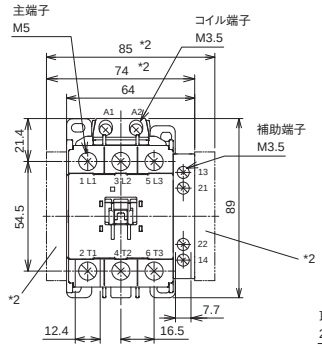

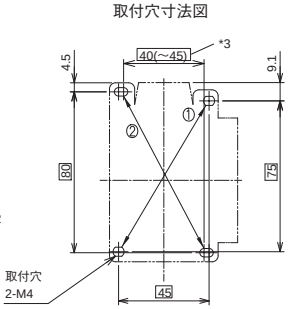

補助接点	接点構成
1a1b (1NO1NC)	1/L1 3/L2 5/L3 13 21 A1 A2 / 2/T1 4/T2 6/T3 14 22

*1 補助接点ユニット(ヘッドオン)を取り付けた場合
*2 補助接点ユニット(サイドオン)を取り付けた場合
*3 IC出力用コイル駆動ユニットを取り付けた場合、45×80を適用下さい。

注: 対角線の取付穴2ヵ所で取り付けてください。
① 45×75
② 40(～45)×80

質量：0.54kg

電磁接触器，電磁開閉器

●直流操作形電磁接触器

〔単位：mm〕

SC09XG
SC12XG
SC18XG

35mm

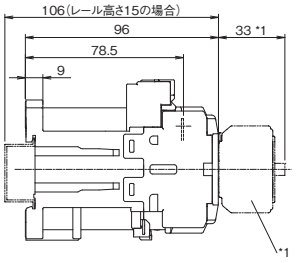

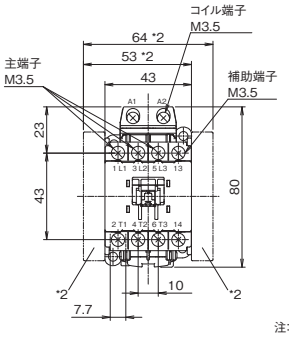

取付穴寸法図

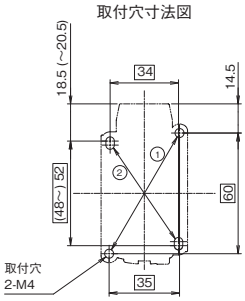

補助接点	接点構成
1a (1NO)	1/L1 3/L2 5/L3 13 (+) (-) A1 A2 2/T1 4/T2 6/T3 14
1b (1NC)	1/L1 3/L2 5/L3 21 (+) (-) A1 A2 2/T1 4/T2 6/T3 22

*1 補助接点ユニット(ヘッドオン)を取り付けた場合
*2 補助接点ユニット(サイドオン)を取り付けた場合

注: 対角線の取付穴2ヵ所で取り付けてください。
① 35×60　　: SC-03/G, SC-0/G, SC-05/G, SC-4-0/G と互換性あり
② 34×(48~)52 : SC-03/G, SC-0/G, SC-05/G, SC-4-0/G と互換性あり

質量：0.35kg

SC20XG
SC26XG
SC32XG
SC38XG

35mm

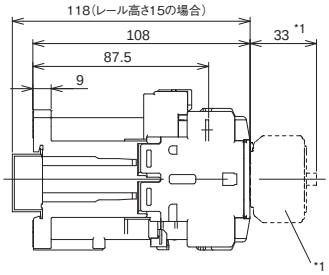

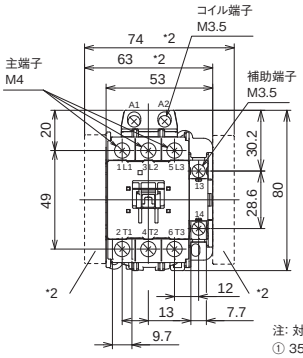

取付穴寸法図

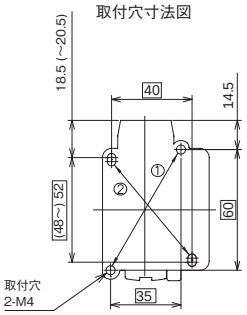

補助接点	接点構成
1a (1NO)	1/L1 3/L2 5/L3 13 (+) (-) A1 A2 2/T1 4/T2 6/T3 14
1b (1NC)	1/L1 3/L2 5/L3 21 (+) (-) A1 A2 2/T1 4/T2 6/T3 22

*1 補助接点ユニット(ヘッドオン)を取り付けた場合
*2 補助接点ユニット(サイドオン)を取り付けた場合

注: 対角線の取付穴2ヵ所で取り付けてください。
① 35×60　　: SC-4-1/G と互換性あり
② 40×(48~)52

質量：0.49kg

SC20DG
SC26DG
SC38DG

35mm

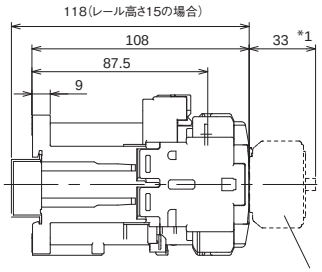

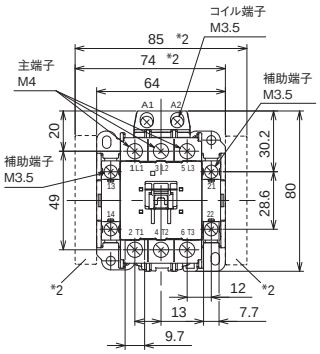

取付穴寸法図

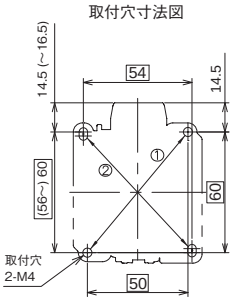

補助接点	接点構成
2a (2NO)	13 1/L1 3/L2 5/L3 23 (+) (-) A1 A2 14 2/T1 4/T2 6/T3 24
1a1b (1NO1NC)	13 1/L1 3/L2 5/L3 21 (+) (-) A1 A2 14 2/T1 4/T2 6/T3 22
2b (2NC)	11 1/L1 3/L2 5/L3 21 (+) (-) A1 A2 12 2/T1 4/T2 6/T3 22

*1 補助接点ユニット(ヘッドオン)を取り付けた場合
*2 補助接点ユニット(サイドオン)を取り付けた場合

注: 対角線の取付穴2ヵ所で取り付けてください。
① 50×60　　: SC-5-1/G と互換性あり
② 54×(56~)60 : SC-5-1/G と互換性あり

質量：0.52kg

SC40XG
SC50XG
SC65XG

35mm

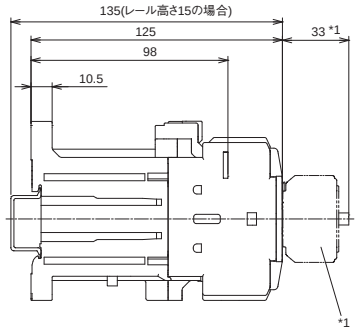

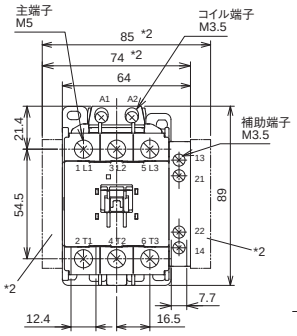

取付穴寸法図

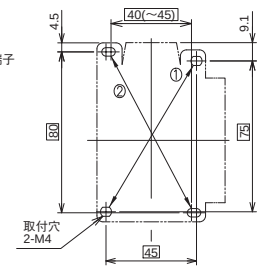

補助接点	接点構成
1a1b (1NO1NC)	1/L1 3/L2 5/L3 13 21 (+) (-) A1 A2 2/T1 4/T2 6/T3 14 22

*1 補助接点ユニット(ヘッドオン)を取り付けた場合
*2 補助接点ユニット(サイドオン)を取り付けた場合

注: 対角線の取付穴2ヵ所で取り付けてください。
① 45×75
② 40(~45)×80

質量：0.78kg

●交流操作形電磁開閉器

〔単位：mm〕

SW09XA
SW12XA
SW18XA

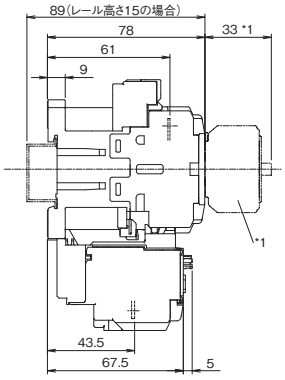

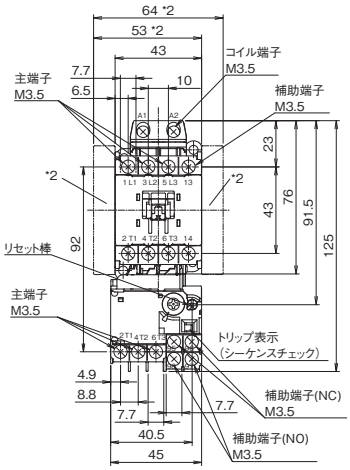

取付穴寸法図

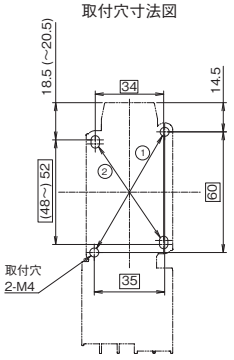

補助接点	接点構成
1a (1NO)	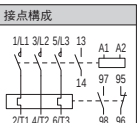
1b (1NC)	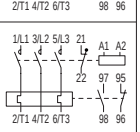
上図サーマルリレーは2ヒートエレメントを示します。3ヒートエレメントの場合は右図となります。	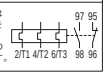

*1 補助接点ユニット(ヘッドオン)を取り付けた場合
*2 補助接点ユニット(サイドオン)を取り付けた場合

注: 対角線の取付穴2ヵ所で取り付けてください。
① 35×60　　：SW-03, SW-0, SW-05, SW-4-0 と互換性あり
② 34×(48～)52：SW-03, SW-0, SW-05, SW-4-0 と互換性あり

質量：0.37kg

SW20XA
SW26XA
SW38XA

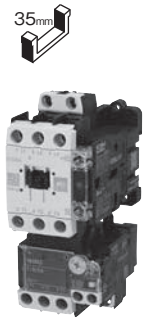

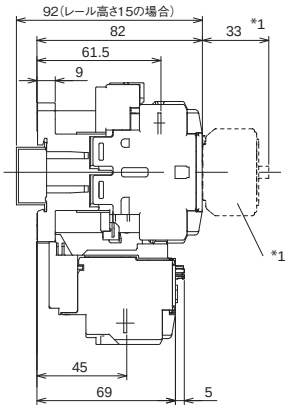

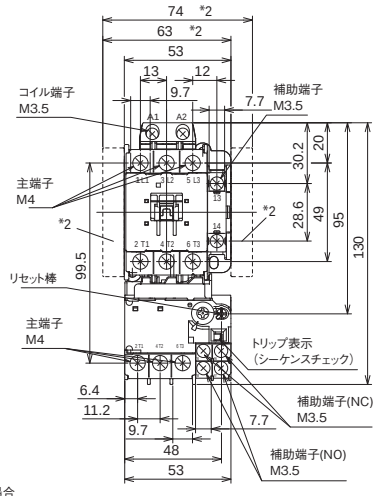

取付穴寸法図

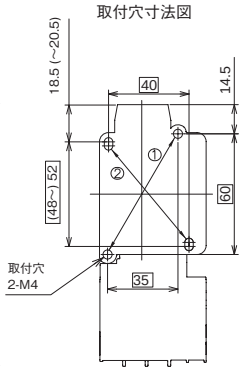

補助接点	接点構成
1a (1NO)	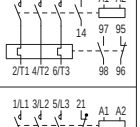
1b (1NC)	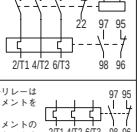
上図サーマルリレーは2ヒートエレメントを示します。3ヒートエレメントの場合は右図となります。	

*1 補助接点ユニット(ヘッドオン)を取り付けた場合
*2 補助接点ユニット(サイドオン)を取り付けた場合

注: 対角線の取付穴2ヵ所で取り付けてください。
① 35×60　　：SW-4-1 と互換性あり
② 40×(48～)52

質量：0.49kg

SW20DA
SW26DA
SW38DA

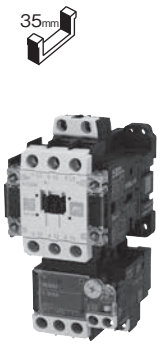

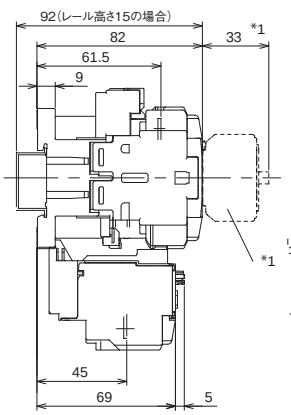

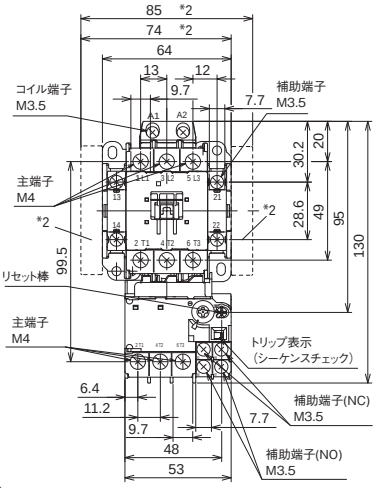

取付穴寸法図

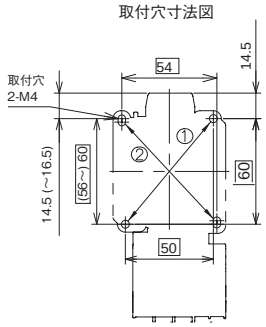

補助接点	接点構成
2a (2NO)	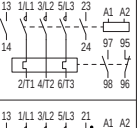
1a1b (1NO1NC)	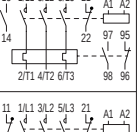
2b (2NC)	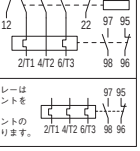
上図サーマルリレーは2ヒートエレメントを示します。3ヒートエレメントの場合は右図となります。	

*1 補助接点ユニット(ヘッドオン)を取り付けた場合
*2 補助接点ユニット(サイドオン)を取り付けた場合

注: 対角線の取付穴2ヵ所で取り付けてください。
① 50×60　　：SW-5-1 と互換性あり
② 54×(56～)60：SW-5-1 と互換性あり

質量：0.51kg

電磁接触器，電磁開閉器

●交流操作形電磁開閉器（続き）

〔単位：mm〕

SW40XA
SW50XA
SW65XA

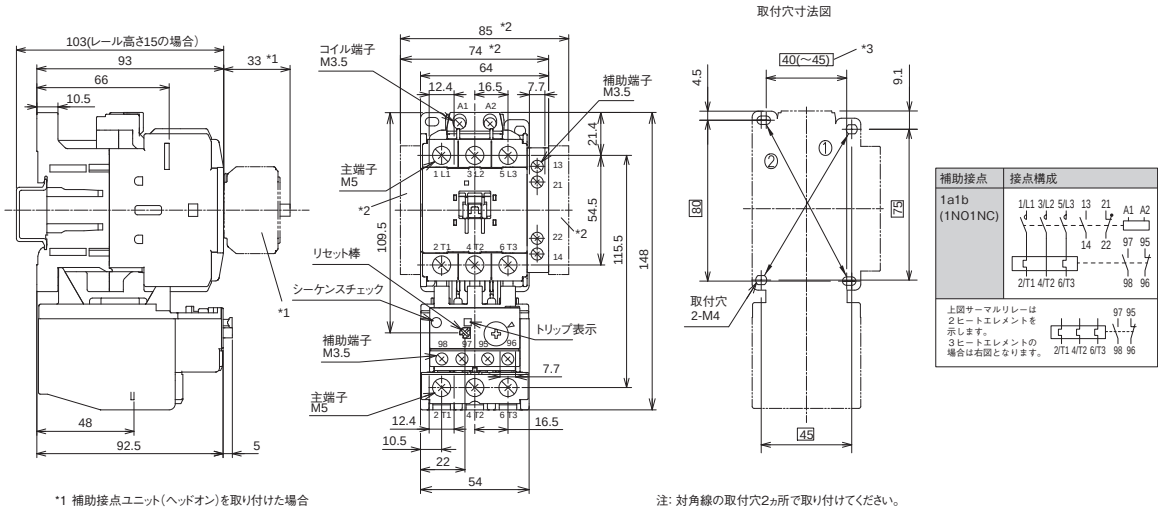

*1 補助接点ユニット（ヘッドオン）を取り付けた場合
*2 補助接点ユニット（サイドオン）を取り付けた場合
*3 IC出力用コイル駆動ユニットを取り付けた場合、45×80を適用下さい。

注: 対角線の取付穴2ヵ所で取り付けてください。
① 45×75
② 40（～45）×80

質量：0.77kg

●直流操作形電磁開閉器

〔単位：mm〕

SW09XG
SW12XG
SW18XG

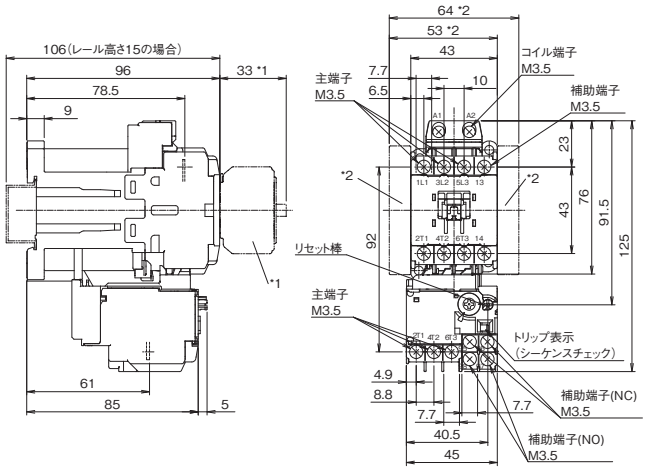

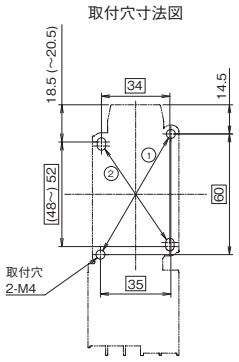

補助接点	接点構成
1a (1NO)	1/L1 3/L2 5/L3 13 A1 A2 14 97 95 2/T1 4/T2 6/T3 98 96
1b (1NC)	1/L1 3/L2 5/L3 21 A1 A2 22 97 95 2/T1 4/T2 6/T3 98 96
上図サーマルリレーは2ヒートエレメントを示します。3ヒートエレメントの場合は右図となります。	97 95 2/T1 4/T2 6/T3 98 96

*1 補助接点ユニット(ヘッドオン)を取り付けた場合
*2 補助接点ユニット(サイドオン)を取り付けた場合

注: 対角線の取付穴2ヵ所で取り付けてください。
① 35×60　　: SW-03/G, SW-0/G, SW-05/G, SW-4-0/G と互換性あり
② 34×(48~)52 : SW-03/G, SW-0/G, SW-05/G, SW-4-0/G と互換性あり

質量：0.45kg

SW20XG
SW26XG
SW38XG

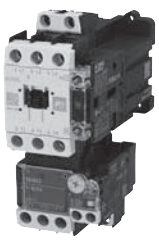

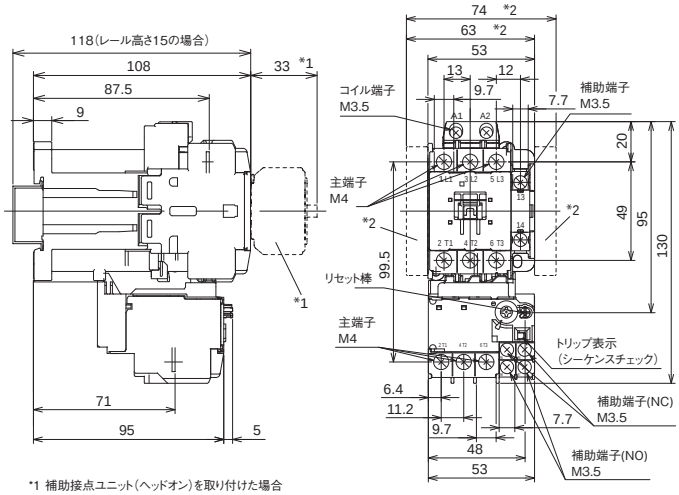

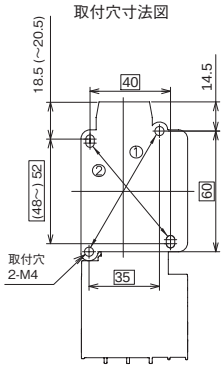

補助接点	接点構成
1a (1NO)	1/L1 3/L2 5/L3 13 A1 A2 14 97 95 2/T1 4/T2 6/T3 98 96
1b (1NC)	1/L1 3/L2 5/L3 21 A1 A2 22 97 95 2/T1 4/T2 6/T3 98 96
上図サーマルリレーは2ヒートエレメントを示します。3ヒートエレメントの場合は右図となります。	97 95 2/T1 4/T2 6/T3 98 96

*1 補助接点ユニット(ヘッドオン)を取り付けた場合
*2 補助接点ユニット(サイドオン)を取り付けた場合

注: 対角線の取付穴2ヵ所で取り付けてください。
① 35×60　　: SW-4-1/G と互換性あり
② 40×(48~)52

質量：0.62kg

SW20DG
SW26DG
SW38DG

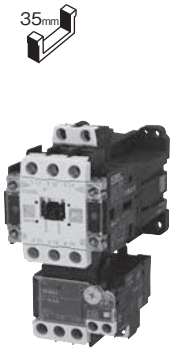

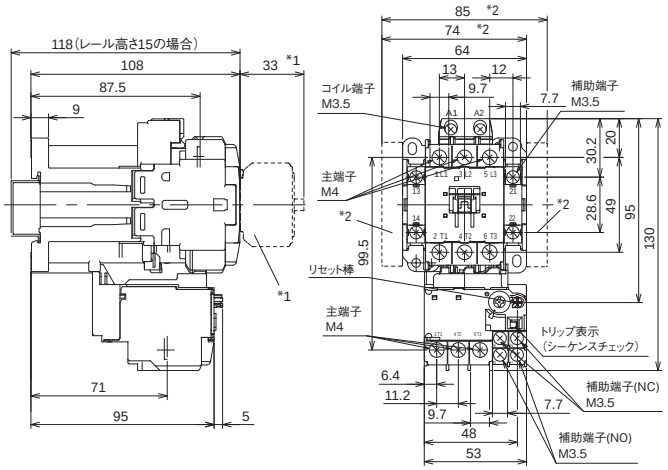

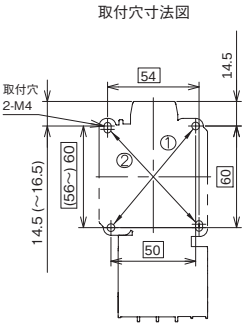

補助接点	接点構成
2a (2NO)	13 1/L1 3/L2 5/L3 23 A1 A2 14 24 97 95 2/T1 4/T2 6/T3 98 96
1a1b (1NO1NC)	13 1/L1 3/L2 5/L3 21 A1 A2 14 22 97 95 2/T1 4/T2 6/T3 98 96
2b (2NC)	11 1/L1 3/L2 5/L3 21 A1 A2 12 22 97 95 2/T1 4/T2 6/T3 98 96
上図サーマルリレーは2ヒートエレメントを示します。3ヒートエレメントの場合は右図となります。	97 95 2/T1 4/T2 6/T3 98 96

*1 補助接点ユニット(ヘッドオン)を取り付けた場合
*2 補助接点ユニット(サイドオン)を取り付けた場合

注: 対角線の取付穴2ヵ所で取り付けてください。
① 50×60　　: SW-5-1/G と互換性あり
② 54×(56~)60 : SW-5-1/G と互換性あり

質量：0.65kg

電磁接触器，電磁開閉器

●直流操作形電磁開閉器（続き）

〔単位：mm〕

SW40XG
SW50XG
SW65XG

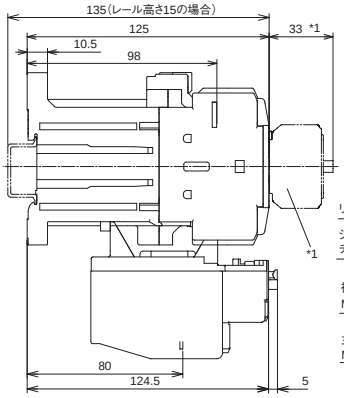

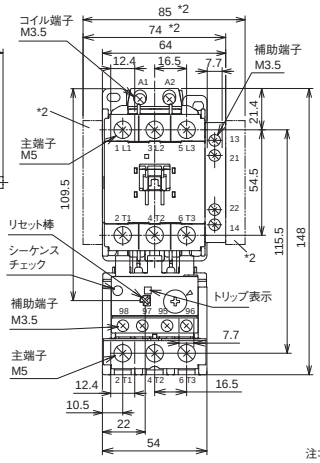

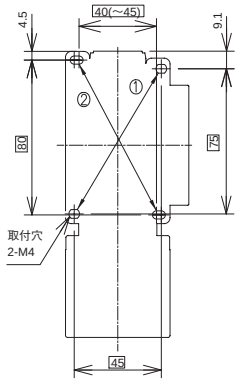

補助接点	接点構成
1a1b (1NO1NC)	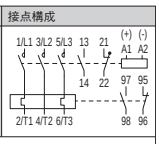

上図サーマルリレーは２ヒートエレメントを示します。３ヒートエレメントの場合は右図となります。

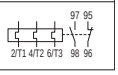

*1 補助接点ユニット（ヘッドオン）を取り付けた場合
*2 補助接点ユニット（サイドオン）を取り付けた場合

注：対角線の取付穴2ヵ所で取り付けてください。
① 45×75
② 40（～45）×80

質量：1.00kg

可逆形電磁接触器，電磁開閉器

■ 特長

●モータの正逆運転や電源切換に最適です。
●機械的インターロックを標準装備しています。

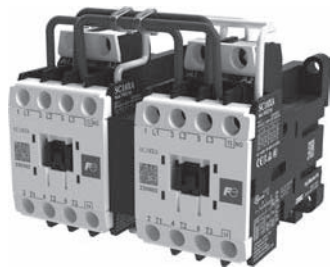

SC18XAR形

■ ご注文指定事項（形式＝商品コード）

● 可逆形電磁接触器

SC	09X	A	H	R	-	1	10
①	②	③	④	⑤		⑥	⑦

①シリーズ　②フレームサイズ　③コイル操作方式（A：交流操作形、G：直流操作形、U：低電圧補償形）
④補助接点仕様（無：標準形ツイン接点、H：高容量補助接点（単接点））　⑤非可逆/可逆　⑥コイル電圧指定コード　⑦補助接点構成

● 可逆形電磁開閉器

SW	09X	A	H	R	2	-	1	10	T	007	A
①	②	③	④	⑤	⑥		⑦	⑧	⑨	⑩	⑪

①シリーズ　②フレームサイズ　③コイル操作方式（A：交流操作、G：直流操作、U：低電圧補償）　④補助接点仕様（無：標準形ツイン接点、H：高容量補助接点（単接点））
⑤非可逆/可逆　⑥ヒートエレメント数（2：2素子、3：3素子、K：2E、欠相検出機能付）　⑦コイル電圧指定コード　⑧補助接点構成
⑨ケースカバー有無（T：ケースカバー無）　⑩ヒートエレメント定格　⑪リセット方式（無：手動リセット、A：自動リセット）

可逆形電磁接触器，電磁開閉器

■ 定格・形式（＝商品コード）・価格（税抜き）・納期

●可逆電磁接触器

フレームサイズ②	定格容量[kW] 三相かご形モータ(AC-3) 200-240V	380-440V	500-550V	定格使用電流[A] 三相かご形モータ(AC-3) 200-240V	380-440V	500-550V	抵抗負荷(AC-1) 200-240V	380-440V	制御コイル③	補助接点④	コイル電圧⑥	補助接点構成❶❷⑦	形式(=商品コード)	希望小売価格〔円〕	納期
09形[09X]	2.2	4	2.7	11	9	6	20	20	交流操作形[A]	ツイン接点[無]	24V [E] 115V [J] 230V [N] 415V [X] 48V [F] 120V [K] 240V [P] 440V [T] 100V [1] 200V [2] 380V [S] 110V [H] 220V [M] 400V [4]	1a×2	**SC09XAR-□10**	10,400	◎
												1b×2	**SC09XAR-□01**		◎
									直流操作形[G]	ツイン接点[無]	12V [B] 100V [1] 200V [2] 24V [E] 110V [H] 210V [Y] 48V [F] 120V [K] 220V [M] 60V [G] 125V [D] 24V (低消費) [L]	1a×2	**SC09XGR-□10**	13,700	◎
												1b×2	**SC09XGR-□01**		◎
12形[12X]	2.7	5.5	5.5	13	12	9	20	20	交流操作形[A]	ツイン接点[無]	24V [E] 115V [J] 230V [N] 415V [X] 48V [F] 120V [K] 240V [P] 440V [T] 100V [1] 200V [2] 380V [S] 110V [H] 220V [M] 400V [4]	1a×2	**SC12XAR-□10**	11,000	◎
												1b×2	**SC12XAR-□01**		◎
									直流操作形[G]	ツイン接点[無]	12V [B] 100V [1] 200V [2] 24V [E] 110V [H] 210V [Y] 48V [F] 120V [K] 220V [M] 60V [G] 125V [D] 24V (低消費) [L]	1a×2	**SC12XGR-□10**	14,600	◎
												1b×2	**SC12XGR-□01**		◎
18形[18X]	3.7	7.5	7	18	18	13	25	25	交流操作形[A]	ツイン接点[無]	24V [E] 115V [J] 230V [N] 415V [X] 48V [F] 120V [K] 240V [P] 440V [T] 100V [1] 200V [2] 380V [S] 110V [H] 220V [M] 400V [4]	1a×2	**SC18XAR-□10**	20,000	◎
												1b×2	**SC18XAR-□01**		◎
									直流操作形[G]	ツイン接点[無]	12V [B] 100V [1] 200V [2] 24V [E] 110V [H] 210V [Y] 48V [F] 120V [K] 220V [M] 60V [G] 125V [D] 24V (低消費) [L]	1a×2	**SC18XGR-□10**	26,200	◎
												1b×2	**SC18XGR-□01**		◎
20形[20X]	4	7.5	9	20	20	17	32	32	交流操作形[A]	ツイン接点[無]	24V [E] 115V [J] 230V [N] 415V [X] 48V [F] 120V [K] 240V [P] 440V [T] 100V [1] 200V [2] 380V [S] 110V [H] 220V [M] 400V [4]	1a×2	**SC20XAR-□10**	21,000	◎
												1b×2	**SC20XAR-□01**		◎
									直流操作形[G]	ツイン接点[無]	12V [B] 100V [1] 200V [2] 24V [E] 110V [H] 210V [Y] 48V [F] 120V [K] 220V [M] 60V [G] 125V [D] 24V (低消費) [L]	1a×2	**SC20XGR-□10**	27,300	◎
												1b×2	**SC20XGR-□01**		◎
20形[20D]	4	7.5	9	20	20	17	32	32	交流操作形[A]	ツイン接点[無]	24V [E] 115V [J] 230V [N] 415V [X] 48V [F] 120V [K] 240V [P] 440V [T] 100V [1] 200V [2] 380V [S] 110V [H] 220V [M] 400V [4]	2a ×2	**SC20DAR-□20**	22,100	◎
												1a1b×2	**SC20DAR-□11**		◎
												2b×2	**SC20DAR-□02**		◎
									直流操作形[G]	ツイン接点[無]	12V [B] 100V [1] 200V [2] 24V [E] 110V [H] 210V [Y] 48V [F] 120V [K] 220V [M] 60V [G] 125V [D] 24V (低消費) [L]	2a ×2	**SC20DGR-□20**	29,200	◎
												1a1b×2	**SC20DGR-□11**		◎
												2b×2	**SC20DGR-□02**		◎
26形[26X]	5.5	11	11	26	26	20	40	40	交流操作形[A]	ツイン接点[無]	24V [E] 115V [J] 230V [N] 415V [X] 48V [F] 120V [K] 240V [P] 440V [T] 100V [1] 200V [2] 380V [S] 110V [H] 220V [M] 400V [4]	1a×2	**SC26XAR-□10**	32,400	◎
												1b×2	**SC26XAR-□01**		◎
									直流操作形[G]	ツイン接点[無]	12V [B] 100V [1] 200V [2] 24V [E] 110V [H] 210V [Y] 48V [F] 120V [K] 220V [M] 60V [G] 125V [D] 24V (低消費) [L]	1a×2	**SC26XGR-□10**	36,900	◎
												1b×2	**SC26XGR-□01**		◎
26形[26D]	5.5	11	11	26	26	20	40	40	交流操作形[A]	ツイン接点[無]	24V [E] 115V [J] 230V [N] 415V [X] 48V [F] 120V [K] 240V [P] 440V [T] 100V [1] 200V [2] 380V [S] 110V [H] 220V [M] 400V [4]	2a×2	**SC26DAR-□20**	33,100	◎
												1a1b×2	**SC26DAR-□11**		◎
												2b×2	**SC26DAR-□02**		◎
									直流操作形[G]	ツイン接点[無]	12V [B] 100V [1] 200V [2] 24V [E] 110V [H] 210V [Y] 48V [F] 120V [K] 220V [M] 60V [G] 125V [D] 24V (低消費) [L]	2a×2	**SC26DGR-□20**	37,600	◎
												1a1b×2	**SC26DGR-□11**		◎
												2b×2	**SC26DGR-□02**		◎

(注1)形式欄の□には，コイル電圧仕様コードが入ります。
(注2)上記価格および納期は，コイルAC100V，AC200V，DC24Vの場合を示します。
(注3)〔　〕内は商品コードを示す。
(注4)急速切換で使用する場合には，短絡事故を防止するために，切換時間が15ms以上確保できるよう，遅延リレー等で電気的インターロックをとってご使用ください。
❶補助接点構成1a×2，2a×2は，電磁接触器本体では電気的インターロックが取れておりませんので，ご使用の際は同時投入による短絡事故を防止するために外部制御回路で必ず電気的インターロックを取ってください。
❷補助接点構成には電磁接触器本体の電気的インターロックが含まれています。お客様にて補助接点をご使用になる場合は,オプション品の補助接点ユニットを追加してください。

◎	標準品	○	準標準品		受注品

●可逆電磁接触器（続き）

フレームサイズ ②	定格容量[kW] 三相かご形モータ(AC-3) 200-240V	380-440V	500-550V	定格使用電流[A] 三相かご形モータ(AC-3) 200-240V	380-440V	500-550V	抵抗負荷(AC-1) 200-240V	380-440V	制御コイル ③	補助接点 ④	コイル電圧 ⑥	補助接点構成❶❷ ⑦	形式 (=商品コード)	希望小売価格〔円〕	納期
32形 [32X]	6.5	15	13	32	32	24	50	50	交流操作形 [A]	ツイン接点 [無]	24V [E] 115V [J] 230V [N] 415V [X] 48V [F] 120V [K] 240V [P] 440V [T] 100V [1] 200V [2] 380V [S] 110V [H] 220V [M] 400V [4]	1a×2	**SC32XAR-□10**	36,000	◎
												1b×2	**SC32XAR-□01**		◎
									直流操作形 [G]	ツイン接点 [無]	12V [B] 100V [1] 200V [2] 24V [E] 110V [H] 210V [Y] 48V [F] 120V [K] 220V [M] 60V [G] 125V [D] 24V (低消費) [L]	1a×2	**SC32XGR-□10**	41,200	◎
												1b×2	**SC32XGR-□01**		◎
38形 [38X]	7.5	18.5	15	35	38	26	50	50	交流操作形 [A]	ツイン接点 [無]	24V [E] 115V [J] 230V [N] 415V [X] 48V [F] 120V [K] 240V [P] 440V [T] 100V [1] 200V [2] 380V [S] 110V [H] 220V [M] 400V [4]	1a×2	**SC38XAR-□10**	39,100	◎
												1b×2	**SC38XAR-□01**		◎
									直流操作形 [G]	ツイン接点 [無]	12V [B] 100V [1] 200V [2] 24V [E] 110V [H] 210V [Y] 48V [F] 120V [K] 220V [M] 60V [G] 125V [D] 24V (低消費) [L]	1a×2	**SC38XGR-□10**	44,800	◎
												1b×2	**SC38XGR-□01**		◎
38形 [38D]	7.5	18.5	15	35	38	26	50	50	交流操作形 [A]	ツイン接点 [無]	24V [E] 115V [J] 230V [N] 415V [X] 48V [F] 120V [K] 240V [P] 440V [T] 100V [1] 200V [2] 380V [S] 110V [H] 220V [M] 400V [4]	2a×2	**SC38DAR-□20**	39,900	◎
												1a1b×2	**SC38DAR-□11**		◎
												2b×2	**SC38DAR-□02**		◎
									直流操作形 [G]	ツイン接点 [無]	12V [B] 100V [1] 200V [2] 24V [E] 110V [H] 210V [Y] 48V [F] 120V [K] 220V [M] 60V [G] 125V [D] 24V (低消費) [L]	2a×2	**SC38DGR-□20**	45,700	◎
												1a1b×2	**SC38DGR-□11**		◎
												2b×2	**SC38DGR-□02**		◎
40形 [40X]	7.5	18.5	15	40	40	26	60	60	交流操作形 [A]	ツイン接点 [無]	24V [E] 115V [J] 230V [N] 415V [X] 48V [F] 120V [K] 240V [P] 440V [T] 100V [1] 200V [2] 380V [S] 110V [H] 220V [M] 400V [4]	1a1b×2	**SC40XAR-□11**	40,600	◎
									直流操作形 [G]	ツイン接点 [無]	12V [B] 100V [1] 200V [2] 24V [E] 110V [H] 210V [Y] 48V [F] 120V [K] 220V [M] 60V [G] 125V [D]		**SC40XGR-□11**	46,200	◎
50形 [50X]	11	22	22	50	50	38	80	80	交流操作形 [A]	ツイン接点 [無]	24V [E] 115V [J] 230V [N] 415V [X] 48V [F] 120V [K] 240V [P] 440V [T] 100V [1] 200V [2] 380V [S] 110V [H] 220V [M] 400V [4]		**SC50XAR-□11**	42,700	◎
									直流操作形 [G]	ツイン接点 [無]	12V [B] 100V [1] 200V [2] 24V [E] 110V [H] 210V [Y] 48V [F] 120V [K] 220V [M] 60V [G] 125V [D]		**SC50XGR-□11**	48,600	◎
65形 [65X]	15	30	37	65	65	60	80	80	交流操作形 [A]	ツイン接点 [無]	24V [E] 115V [J] 230V [N] 415V [X] 48V [F] 120V [K] 240V [P] 440V [T] 100V [1] 200V [2] 380V [S] 110V [H] 220V [M] 400V [4]		**SC65XAR-□11**	62,700	◎
									直流操作形 [G]	ツイン接点 [無]	12V [B] 100V [1] 200V [2] 24V [E] 110V [H] 210V [Y] 48V [F] 120V [K] 220V [M] 60V [G] 125V [D]		**SC65XGR-□11**	71,600	◎

◎	標準品	○	準標準品		受注品

（注1）形式欄の□には，コイル電圧仕様コードが入ります。
（注2）上記価格および納期は，コイルAC100V，AC200V，DC24Vの場合を示します。
（注3）〔　〕内は商品コードを示す。
（注4）急速切換で使用する場合には，短絡事故を防止するために，切換時間が15ms以上確保できるよう，遅延リレー等で電気的インターロックをとってご使用ください。
❶補助接点構成1a×2，2a×2は，電磁接触器本体では電気的インターロックが取れておりませんので，ご使用の際は同時投入による短絡事故を防止するために外部制御回路で必ず電気的インターロックを取ってください。
❷補助接点構成には電磁接触器本体の電気的インターロックが含まれています。お客様にて補助接点をご使用になる場合は,オプション品の補助接点ユニットを追加してください。

可逆形電磁接触器，電磁開閉器

●可逆形電磁開閉器

フレームサイズ ②	定格容量[kW] 三相かご形モータ（AC-3） 200-240V	380-440V	定格使用電流[A] 三相かご形モータ（AC-3） 200-240V	380-440V	制御コイル ③	補助接点 ④	コイル電圧 ⑦	補助接点構成❶❷ ⑧	サーマルリレー定格[A] ⑩	形式（=商品コード）	希望小売価格〔円〕	納期
09形 [09X]	2.2	4	11	9	交流操作形 [A]	ツイン接点 [無]	24V [E] 115V [J] 230V [N] 415V [X] 48V [F] 120V [K] 240V [P] 440V [T] 100V [1] 200V [2] 380V [S] 110V [H] 220V [M] 400V [4]	1a×2	0.24-0.36 [P24] 0.34-0.52 [P34] 0.48-0.72 [P48] 0.64-0.96 [P64]	**SW09XAR△-□10T■■■**	14,400	○
								1b×2		**SW09XAR△-□01T■■■**		○
					直流操作形 [G]	ツイン接点 [無]	12V [B] 100V [1] 200V [2] 24V [E] 110V [H] 210V [Y] 48V [F] 120V [K] 220V [M] 60V [G] 125V [D] 24V (低消費) [L]	1a×2	0.8-1.2 [P80] 0.95-1.45 [P95] 1.4-2.1 [1P4] 1.7-2.6 [1P7] 2.2-3.4 [2P2] 2.8-4.2 [2P8] 4-6 [004] 5-7.5 [005] 6-9 [006] 7-10.5 [007]	**SW09XGR△-□10T■■■**	18,700	○
								1b×2		**SW09XGR△-□01T■■■**		○
12形 [12X]	2.7	5.5	13	12	交流操作形 [A]	ツイン接点 [無]	24V [E] 115V [J] 230V [N] 415V [X] 48V [F] 120V [K] 240V [P] 440V [T] 100V [1] 200V [2] 380V [S] 110V [H] 220V [M] 400V [4]	1a×2	0.24-0.36 [P24] 0.34-0.52 [P34] 0.48-0.72 [P48] 0.64-0.96 [P64]	**SW12XAR△-□10T■■■**	15,400	○
								1b×2		**SW12XAR△-□01T■■■**		○
					直流操作形 [G]	ツイン接点 [無]	12V [B] 100V [1] 200V [2] 24V [E] 110V [H] 210V [Y] 48V [F] 120V [K] 220V [M] 60V [G] 125V [D] 24V (低消費) [L]	1a×2	0.8-1.2 [P80] 0.95-1.45 [P95] 1.4-2.1 [1P4] 1.7-2.6 [1P7] 2.2-3.4 [2P2] 2.8-4.2 [2P8] 4-6 [004] 5-7.5 [005] 6-9 [006] 7-10.5 [007] 9-13 [009]	**SW12XGR△-□10T■■■**	20,000	○
								1b×2		**SW12XGR△-□01T■■■**		○
18形 [18X]	3.7	7.5	18	18	交流操作形 [A]	ツイン接点 [無]	24V [E] 115V [J] 230V [N] 415V [X] 48V [F] 120V [K] 240V [P] 440V [T] 100V [1] 200V [2] 380V [S] 110V [H] 220V [M] 400V [4]	1a×2	0.24-0.36 [P24] 0.34-0.52 [P34] 0.48-0.72 [P48] 0.64-0.96 [P64]	**SW18XAR△-□10T■■■**	23,000	○
								1b×2		**SW18XAR△-□01T■■■**		○
					直流操作形 [G]	ツイン接点 [無]	12V [B] 100V [1] 200V [2] 24V [E] 110V [H] 210V [Y] 48V [F] 120V [K] 220V [M] 60V [G] 125V [D] 24V (低消費) [L]	1a×2	0.8-1.2 [P80] 0.95-1.45 [P95] 1.4-2.1 [1P4] 1.7-2.6 [1P7] 2.2-3.4 [2P2] 2.8-4.2 [2P8] 4-6 [004] 5-7.5 [005] 6-9 [006] 7-10.5 [007] 9-13 [009] 13-16.5 [013] 15-18 [015]	**SW18XGR△-□10T■■■**	30,100	○
								1b×2		**SW18XGR△-□01T■■■**		○
20形 [20X]	4	7.5	20	20	交流操作形 [A]	ツイン接点 [無]	24V [E] 115V [J] 230V [N] 415V [X] 48V [F] 120V [K] 240V [P] 440V [T] 100V [1] 200V [2] 380V [S] 110V [H] 220V [M] 400V [4]	1a×2	0.24-0.36 [P24] 0.34-0.52 [P34] 0.48-0.72 [P48] 0.64-0.96 [P64]	**SW20XAR△-□10T■■■**	23,900	○
								1b×2		**SW20XAR△-□01T■■■**		○
					直流操作形 [G]	ツイン接点 [無]	12V [B] 100V [1] 200V [2] 24V [E] 110V [H] 210V [Y] 48V [F] 120V [K] 220V [M] 60V [G] 125V [D] 24V (低消費) [L]	1a×2	0.8-1.2 [P80] 0.95-1.45 [P95] 1.4-2.1 [1P4] 1.7-2.6 [1P7] 2.2-3.4 [2P2] 2.8-4.2 [2P8] 4-6 [004] 5-7.5 [005] 6-9 [006] 7-10.5 [007] 9-13 [009] 12-18 [012] 18-24 [018]	**SW20XGR△-□10T■■■**	31,200	○
								1b×2		**SW20XGR△-□01T■■■**		○
20形 [20D]	4	7.5	20	20	交流操作形 [A]	ツイン接点 [無]	24V [E] 115V [J] 230V [N] 415V [X] 48V [F] 120V [K] 240V [P] 440V [T] 100V [1] 200V [2] 380V [S] 110V [H] 220V [M] 400V [4]	2a ×2	0.24-0.36 [P24] 0.34-0.52 [P34] 0.48-0.72 [P48] 0.64-0.96 [P64]	**SW20DAR△-□20T■■■**	25,400	○
								1a1b×2		**SW20DAR△-□11T■■■**		○
								2b×2		**SW20DAR△-□02T■■■**		○
					直流操作形 [G]	ツイン接点 [無]	12V [B] 100V [1] 200V [2] 24V [E] 110V [H] 210V [Y] 48V [F] 120V [K] 220V [M] 60V [G] 125V [D] 24V (低消費) [L]	2a ×2	0.8-1.2 [P80] 0.95-1.45 [P95] 1.4-2.1 [1P4] 1.7-2.6 [1P7] 2.2-3.4 [2P2] 2.8-4.2 [2P8] 4-6 [004] 5-7.5 [005] 6-9 [006] 7-10.5 [007] 9-13 [009] 12-18 [012] 18-24 [018]	**SW20DGR△-□20T■■■**	33,300	○
								1a1b×2		**SW20DGR△-□11T■■■**		○
								2b×2		**SW20DGR△-□02T■■■**		○

（注1）形式欄の□には，コイル電圧仕様コードが，■■■にはサーマル定格コードが，△には素子数がそれぞれ入ります。
（注2）上記価格および納期は，2素子，コイルAC100V，AC200V，DC24Vの場合を示します。
（注3）〔　〕内は商品コードを示す。
（注4）急速切換で使用する場合には，短絡事故を防止するために，切換時間が15ms以上確保できるよう，遅延リレー等で電気的インターロックをとってご使用ください。
❶補助接点構成1a×2，2a×2は，電磁開閉器本体では電気的インターロックが取れておりませんので，ご使用の際は同時投入による短絡事故を防止するために外部制御回路で必ず電気的インターロックを取ってください。
❷補助接点構成には電磁開閉器本体の電気的インターロックが含まれています。お客様にて補助接点をご使用になる場合は，オプション品の補助接点ユニットを追加してください。

◎ 標準品	○ 準標準品	受注品

●可逆形電磁開閉器（続き）

フレームサイズ ②	定格容量[kW] 三相かご形モータ（AC-3） 200-240V	380-440V	定格使用電流[A] 三相かご形モータ（AC-3） 200-240V	380-440V	制御コイル ③	補助接点 ④	コイル電圧 ⑦	補助接点構成❶❷ ⑧	サーマルリレー定格[A] ⑩	形式（=商品コード）	希望小売価格〔円〕	納期
26形 [26X]	5.5	11	26	26	交流操作形 [A]	ツイン接点 [無]	24V [E] 115V [J] 230V [N] 415V [X] 48V [F] 120V [K] 240V [P] 440V [T] 100V [1] 200V [2] 380V [S] 110V [H] 220V [M] 400V [4]	1a×2	0.24-0.36 [P24]	**SW26XAR△-□10T■■■**	36,200	○
								1b×2	0.34-0.52 [P34] 0.48-0.72 [P48] 0.64-0.96 [P64]	**SW26XAR△-□01T■■■**		○
					直流操作形 [G]	ツイン接点 [無]	12V [B] 100V [1] 200V [2] 24V [E] 110V [H] 210V [Y] 48V [F] 120V [K] 220V [M] 60V [G] 125V [D] 24V (低消費) [L]	1a×2	0.8-1.2 [P80] 0.95-1.45 [P95] 1.4-2.1 [1P4] 1.7-2.6 [1P7] 2.2-3.4 [2P2] 2.8-4.2 [2P8] 4-6 [004] 5-7.5 [005] 6-9 [006] 7-10.5 [007] 9-13 [009] 12-18 [012] 18-24 [018] 20-26 [020]	**SW26XGR△-□10T■■■**	45,500	○
								1b×2		**SW26XGR△-□01T■■■**		○
26形 [26D]	5.5	11	26	26	交流操作形 [A]	ツイン接点 [無]	24V [E] 115V [J] 230V [N] 415V [X] 48V [F] 120V [K] 240V [P] 440V [T] 100V [1] 200V [2] 380V [S] 110V [H] 220V [M] 400V [4]	2a×2	0.24-0.36 [P24]	**SW26DAR△-□20T■■■**	36,900	○
								1a1b×2	0.34-0.52 [P34] 0.48-0.72 [P48] 0.64-0.96 [P64]	**SW26DAR△-□11T■■■**		○
								2b×2		**SW26DAR△-□02T■■■**		○
					直流操作形 [G]	ツイン接点 [無]	12V [B] 100V [1] 200V [2] 24V [E] 110V [H] 210V [Y] 48V [F] 120V [K] 220V [M] 60V [G] 125V [D] 24V (低消費) [L]	2a×2	0.8-1.2 [P80] 0.95-1.45 [P95] 1.4-2.1 [1P4] 1.7-2.6 [1P7] 2.2-3.4 [2P2] 2.8-4.2 [2P8] 4-6 [004] 5-7.5 [005] 6-9 [006] 7-10.5 [007] 9-13 [009] 12-18 [012] 18-24 [018] 20-26 [020]	**SW26DGR△-□20T■■■**	46,400	○
								1a1b×2		**SW26DGR△-□11T■■■**		○
								2b×2		**SW26DGR△-□02T■■■**		○
38形 [38X]	7.5	18.5	35	38	交流操作形 [A]	ツイン接点 [無]	24V [E] 115V [J] 230V [N] 415V [X] 48V [F] 120V [K] 240V [P] 440V [T] 100V [1] 200V [2] 380V [S] 110V [H] 220V [M] 400V [4]	1a×2	0.24-0.36 [P24]	**SW38XAR△-□10T■■■**	42,300	○
								1b×2	0.34-0.52 [P34] 0.48-0.72 [P48] 0.64-0.96 [P64]	**SW38XAR△-□01T■■■**		○
					直流操作形 [G]	ツイン接点 [無]	12V [B] 100V [1] 200V [2] 24V [E] 110V [H] 210V [Y] 48V [F] 120V [K] 220V [M] 60V [G] 125V [D] 24V (低消費) [L]	1a×2	0.8-1.2 [P80] 0.95-1.45 [P95] 1.4-2.1 [1P4] 1.7-2.6 [1P7] 2.2-3.4 [2P2] 2.8-4.2 [2P8] 4-6 [004] 5-7.5 [005] 6-9 [006] 7-10.5 [007] 9-13 [009] 12-18 [012] 18-24 [018] 20-26 [020] 26-32 [026] 32-38 [032]	**SW38XGR△-□10T■■■**	51,000	○
								1b×2		**SW38XGR△-□01T■■■**		○
38形 [38D]	7.5	18.5	35	38	交流操作形 [A]	ツイン接点 [無]	24V [E] 115V [J] 230V [N] 415V [X] 48V [F] 120V [K] 240V [P] 440V [T] 100V [1] 200V [2] 380V [S] 110V [H] 220V [M] 400V [4]	2a×2	0.24-0.36 [P24]	**SW38DAR△-□20T■■■**	43,200	○
								1a1b×2	0.34-0.52 [P34] 0.48-0.72 [P48] 0.64-0.96 [P64]	**SW38DAR△-□11T■■■**		○
								2b×2		**SW38DAR△-□02T■■■**		○
					直流操作形 [G]	ツイン接点 [無]	12V [B] 100V [1] 200V [2] 24V [E] 110V [H] 210V [Y] 48V [F] 120V [K] 220V [M] 60V [G] 125V [D] 24V (低消費) [L]	2a×2	0.8-1.2 [P80] 0.95-1.45 [P95] 1.4-2.1 [1P4] 1.7-2.6 [1P7] 2.2-3.4 [2P2] 2.8-4.2 [2P8] 4-6 [004] 5-7.5 [005] 6-9 [006] 7-10.5 [007] 9-13 [009] 12-18 [012] 18-24 [018] 20-26 [020] 26-32 [026] 32-38 [032]	**SW38DGR△-□20T■■■**	52,000	○
								1a1b×2		**SW38DGR△-□11T■■■**		○
								2b×2		**SW38DGR△-□02T■■■**		○

（注1）形式欄の□には，コイル電圧仕様コードが，■■■にはサーマル定格コードが，△には素子数がそれぞれ入ります。
（注2）上記価格および納期は，2素子，コイルAC100V，AC200V，DC24Vの場合を示します。
（注3）〔　〕内は商品コードを示す。
（注4）急速切換で使用する場合には，短絡事故を防止するために，切換時間が15ms以上確保できるよう，遅延リレー等で電気的インターロックをとってご使用ください。
❶補助接点構成1a×2，2a×2は，電磁開閉器本体では電気的インターロックが取れておりませんので，ご使用の際は同時投入による短絡事故を防止するために外部制御回路で必ず電気的インターロックを取ってください。
❷補助接点構成には電磁開閉器本体の電気的インターロックが含まれています。お客様にて補助接点をご使用になる場合は，オプション品の補助接点ユニットを追加してください。

◎ 標準品	○ 準標準品	受注品

可逆形電磁接触器，電磁開閉器

●可逆形電磁開閉器（続き）

フレームサイズ ②	定格容量[kW] 三相かご形モータ（AC-3） 200-240V	380-440V	定格使用電流[A] 三相かご形モータ（AC-3） 200-240V	380-440V	制御コイル ③	補助接点 ④	コイル電圧 ⑦	補助接点構成❶❷ ⑧	サーマルリレー定格[A] ⑩	形式（=商品コード）	希望小売価格〔円〕	納期
40形 [40X]	7.5	18.5	40	40	交流操作形 [A]	ツイン接点 [無]	24V [E] 115V [J] 230V [N] 415V [X] 48V [F] 120V [K] 240V [P] 440V [T] 100V [1] 200V [2] 380V [S] 110V [H] 220V [M] 400V [4]	1a1b×2	4-6 [004] 5-8 [005] 6-9 [006] 7-11 [007] 9-13 [009] 12-18 [012] 18-26 [018] 24-36 [024] 32-42 [032]	**SW40XAR△-□11T■■■**	43,900	○
					直流操作形 [G]	ツイン接点 [無]	12V [B] 100V [1] 200V [2] 24V [E] 110V [H] 210V [Y] 48V [F] 120V [K] 220V [M] 60V [G] 125V [D]			**SW40XGR△-□11T■■■**	53,300	○
50形 [50X]	11	22	50	50	交流操作形 [A]	ツイン接点 [無]	24V [E] 115V [J] 230V [N] 415V [X] 48V [F] 120V [K] 240V [P] 440V [T] 100V [1] 200V [2] 380V [S] 110V [H] 220V [M] 400V [4]	1a1b×2	4-6 [004] 5-8 [005] 6-9 [006] 7-11 [007] 9-13 [009] 12-18 [012] 18-26 [018] 24-36 [024] 32-42 [032] 36-46 [036] 44-54 [044]	**SW50XAR△-□11T■■■**	46,200	○
					直流操作形 [G]	ツイン接点 [無]	12V [B] 100V [1] 200V [2] 24V [E] 110V [H] 210V [Y] 48V [F] 120V [K] 220V [M] 60V [G] 125V [D]			**SW50XGR△-□11T■■■**	54,500	○
65形 [65X]	15	30	65	65	交流操作形 [A]	ツイン接点 [無]	24V [E] 115V [J] 230V [N] 415V [X] 48V [F] 120V [K] 240V [P] 440V [T] 100V [1] 200V [2] 380V [S] 110V [H] 220V [M] 400V [4]	1a1b×2	4-6 [004] 5-8 [005] 6-9 [006] 7-11 [007] 9-13 [009] 12-18 [012] 18-26 [018] 24-36 [024] 32-42 [032] 36-46 [036] 44-54 [044] 53-65 [053]	**SW65XAR△-□11T■■■**	66,600	○
					直流操作形 [G]	ツイン接点 [無]	12V [B] 100V [1] 200V [2] 24V [E] 110V [H] 210V [Y] 48V [F] 120V [K] 220V [M] 60V [G] 125V [D]			**SW65XGR△-□11T■■■**	72,600	○

（注1）形式欄の□には，コイル電圧仕様コードが，■■■にはサーマル定格コードが，△には素子数がそれぞれ入ります。
（注2）上記価格および納期は，2素子，コイルAC100V，AC200V，DC24Vの場合を示します。
（注3）〔　〕内は商品コードを示す。
（注4）急速切換で使用する場合には，短絡事故を防止するために，切換時間が15ms以上確保できるよう，遅延リレー等で電気的インターロックをとってご使用ください。
❶補助接点構成1a×2, 2a×2は，電磁開閉器本体では電気的インターロックが取れておりませんので，ご使用の際は同時投入による短絡事故を防止するために外部制御回路で必ず電気的インターロックを取ってください。
❷補助接点構成には電磁開閉器本体の電気的インターロックが含まれています。お客様にて補助接点をご使用になる場合は，オプション品の補助接点ユニットを追加してください。

◎ 標準品	○ 準標準品	受注品

●サーマルリレーの定格
52ページをご参照ください。

■ 外形寸法図

●可逆形電磁接触器（交流操作形）

〔単位：mm〕

SC09XAR
SC12XAR
SC18XAR

35mm

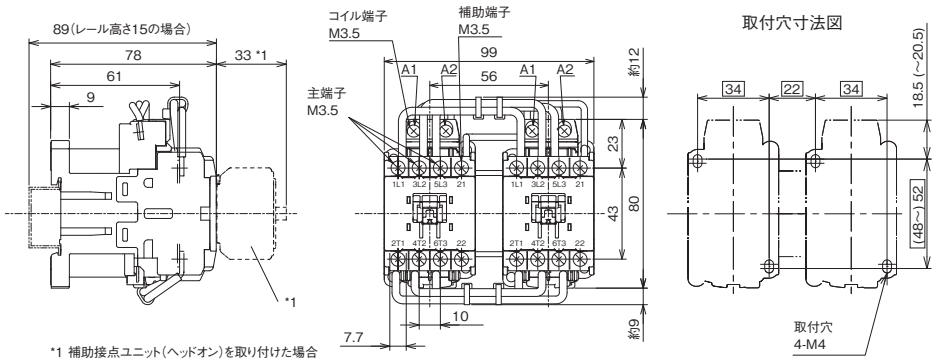

*1 補助接点ユニット（ヘッドオン）を取り付けた場合

質量：0.58kg

SC20XAR
SC26XAR
SC32XAR
SC38XAR

35mm

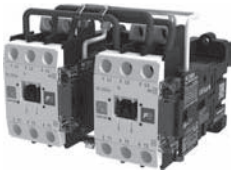

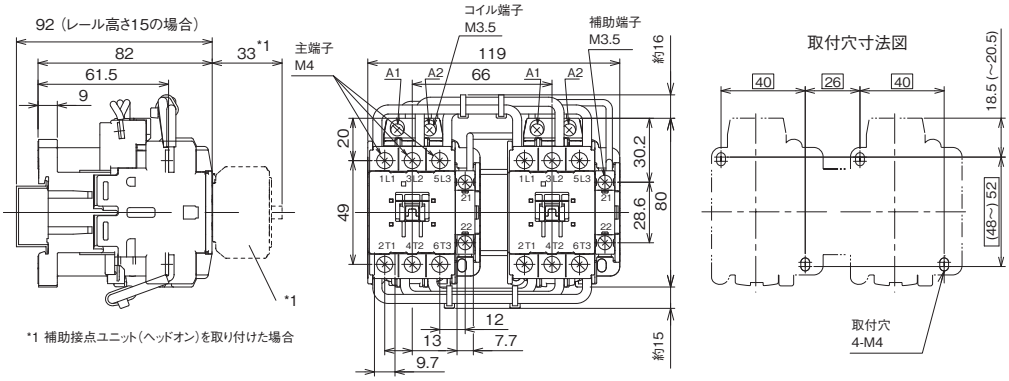

*1 補助接点ユニット（ヘッドオン）を取り付けた場合

質量：0.77kg

SC20DAR
SC26DAR
SC38DAR

35mm

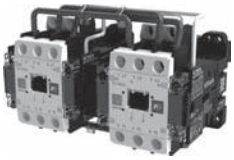

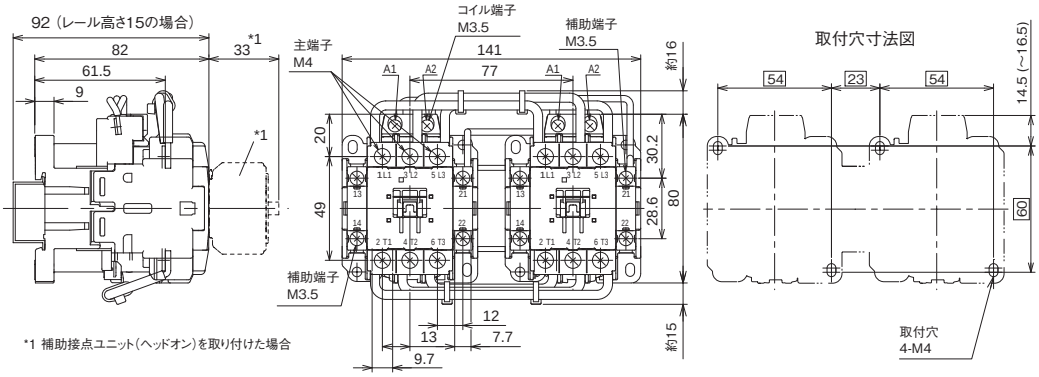

*1 補助接点ユニット（ヘッドオン）を取り付けた場合

質量：0.81kg

SC40XAR
SC50XAR
SC65XAR

35mm

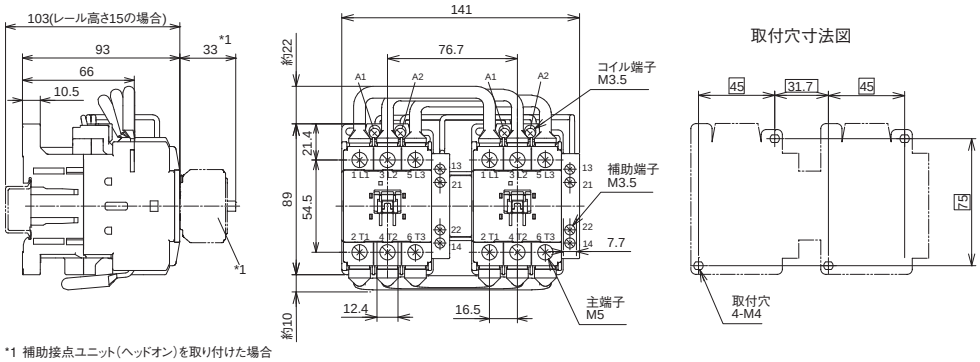

*1 補助接点ユニット（ヘッドオン）を取り付けた場合

質量：1.33kg

可逆形電磁接触器，電磁開閉器

●可逆形電磁接触器（直流操作形）

〔単位：mm〕

SC09XGR
SC12XGR
SC18XGR

35mm

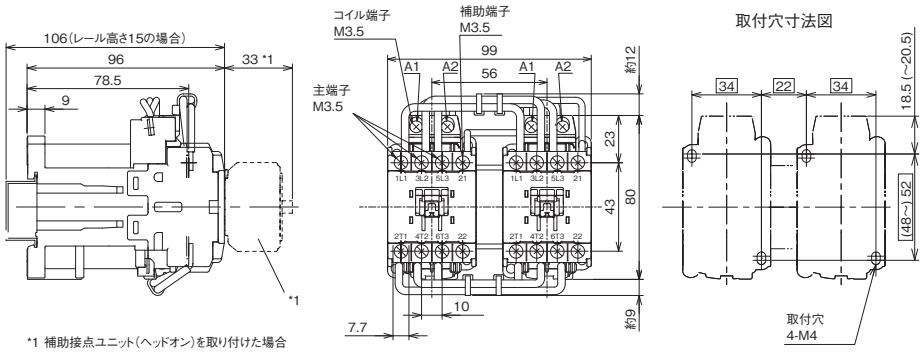

*1 補助接点ユニット（ヘッドオン）を取り付けた場合

質量：0.74kg

SC20XGR
SC26XGR
SC32XGR
SC38XGR

35mm

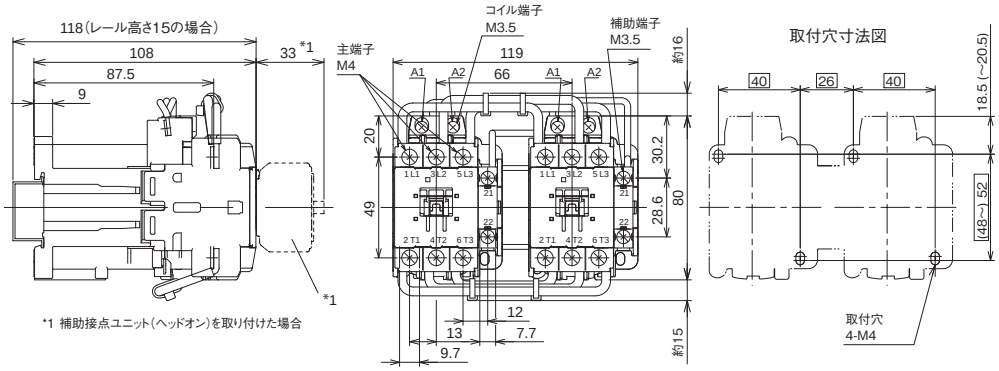

*1 補助接点ユニット（ヘッドオン）を取り付けた場合

質量：1.03kg

SC20DGR
SC26DGR
SC38DGR

35mm

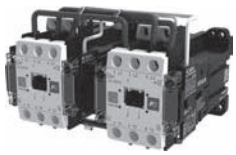

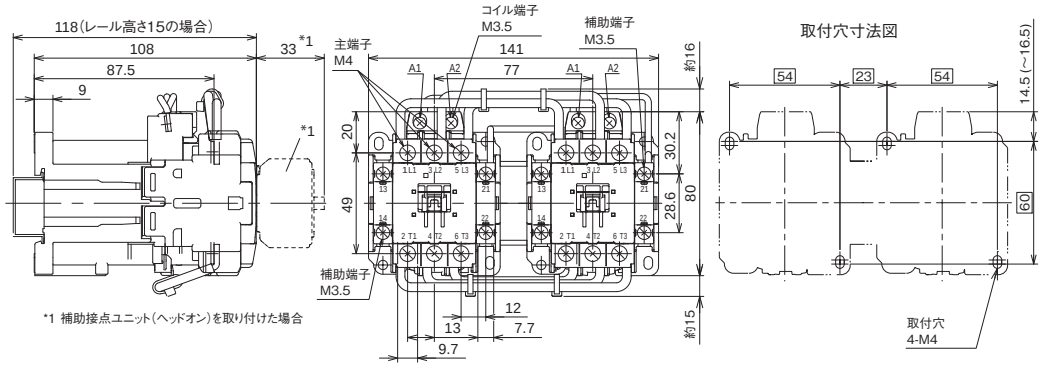

*1 補助接点ユニット（ヘッドオン）を取り付けた場合

質量：1.09kg

SC40XGR
SC50XGR
SC65XGR

35mm

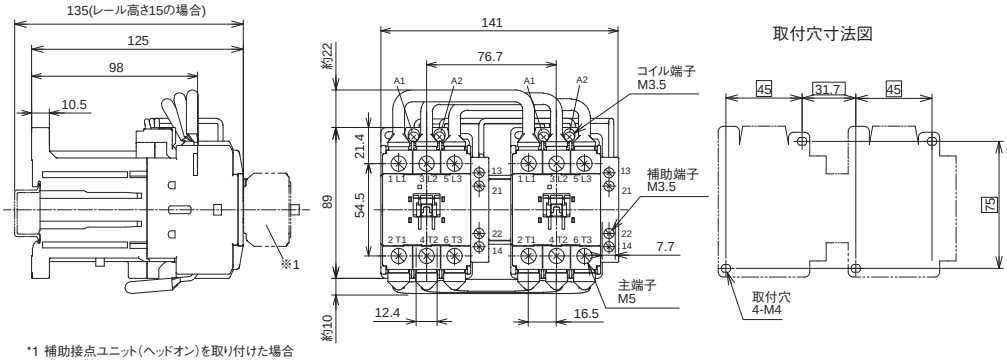

*1 補助接点ユニット（ヘッドオン）を取り付けた場合

質量：1.81kg

●可逆形電磁開閉器（交流操作形）

〔単位：mm〕

SW09XAR
SW12XAR
SW18XAR

35mm

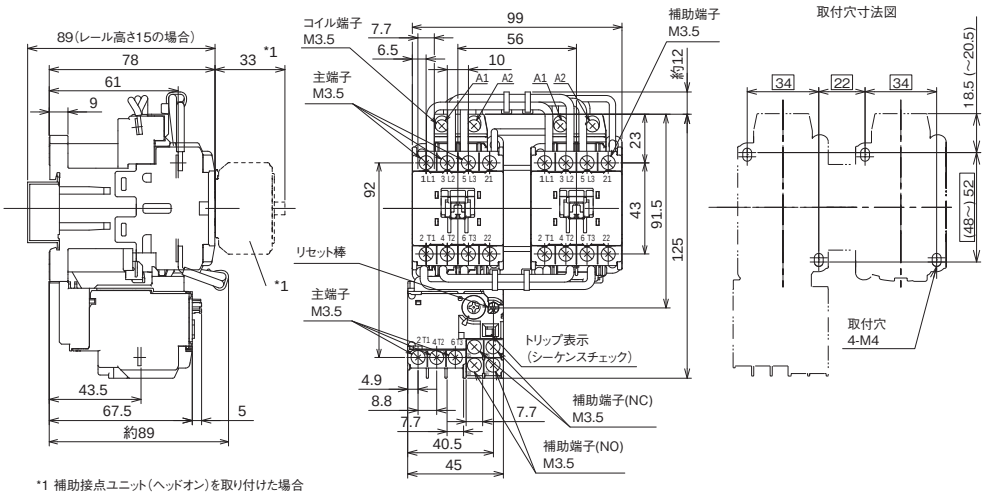

*1 補助接点ユニット（ヘッドオン）を取り付けた場合

質量：0.68kg

SW20XAR
SW26XAR
SW38XAR

35mm

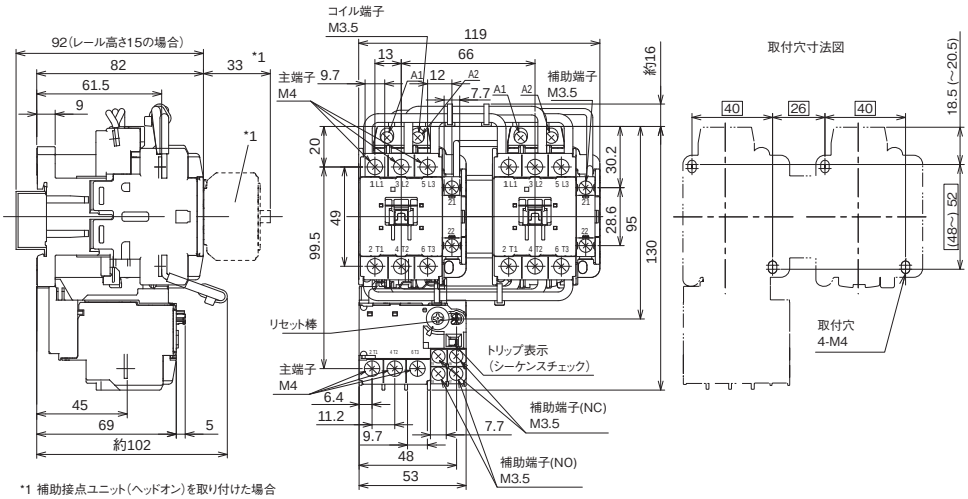

*1 補助接点ユニット（ヘッドオン）を取り付けた場合

質量：0.90kg

SW20DAR
SW26DAR
SW38DAR

35mm

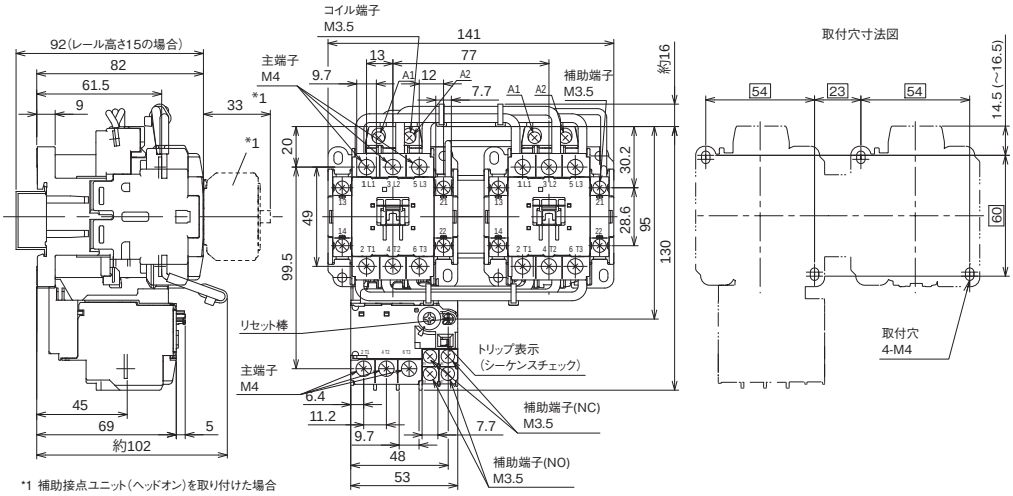

*1 補助接点ユニット（ヘッドオン）を取り付けた場合

質量：0.94kg

可逆形電磁接触器，電磁開閉器

●可逆形電磁開閉器（交流操作形）（続き）

〔単位：mm〕

SW40XAR
SW50XAR
SW65XAR

35mm

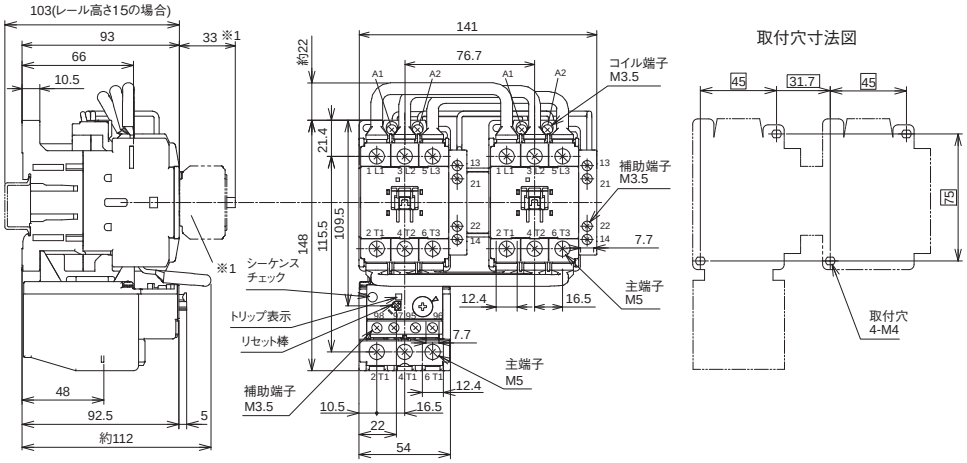

*1 補助接点ユニット（ヘッドオン）を取り付けた場合

質量：1.56kg

●可逆形電磁開閉器（直流操作形）

〔単位：mm〕

SW09XGR
SW12XGR
SW18XGR

35mm

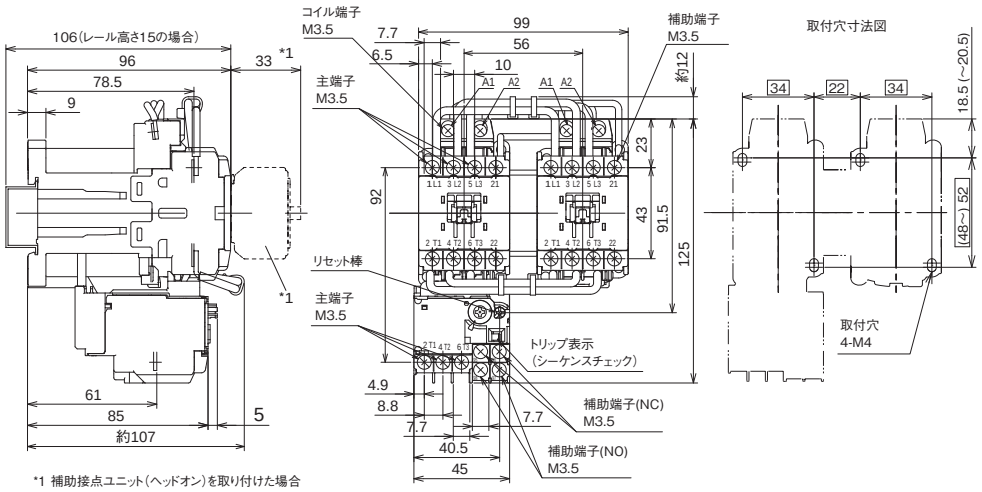

*1 補助接点ユニット（ヘッドオン）を取り付けた場合

質量：0.84kg

SW20XGR
SW26XGR
SW38XGR

35mm

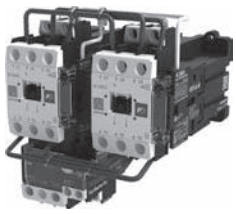

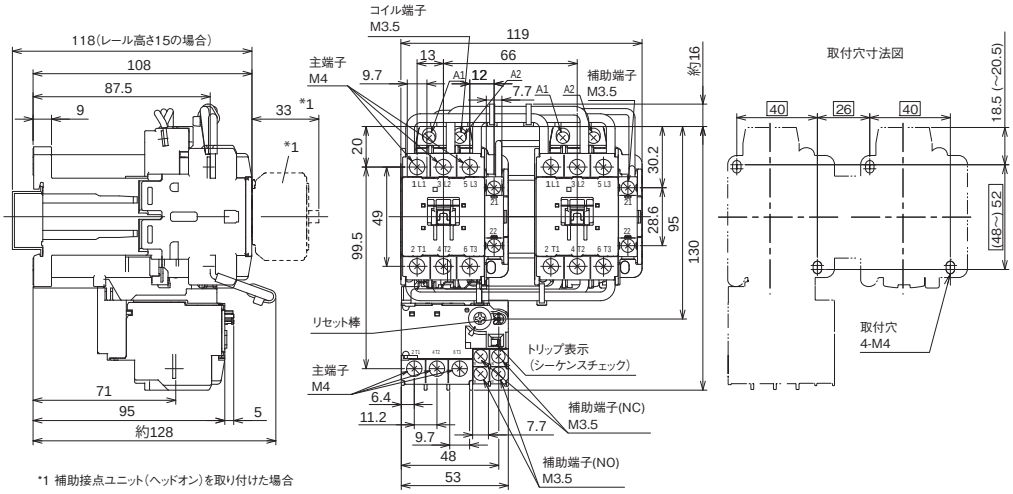

*1 補助接点ユニット（ヘッドオン）を取り付けた場合

質量：1.22kg

SW20DGR
SW26DGR
SW38DGR

35mm

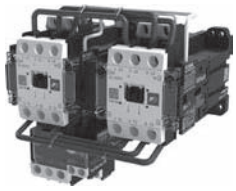

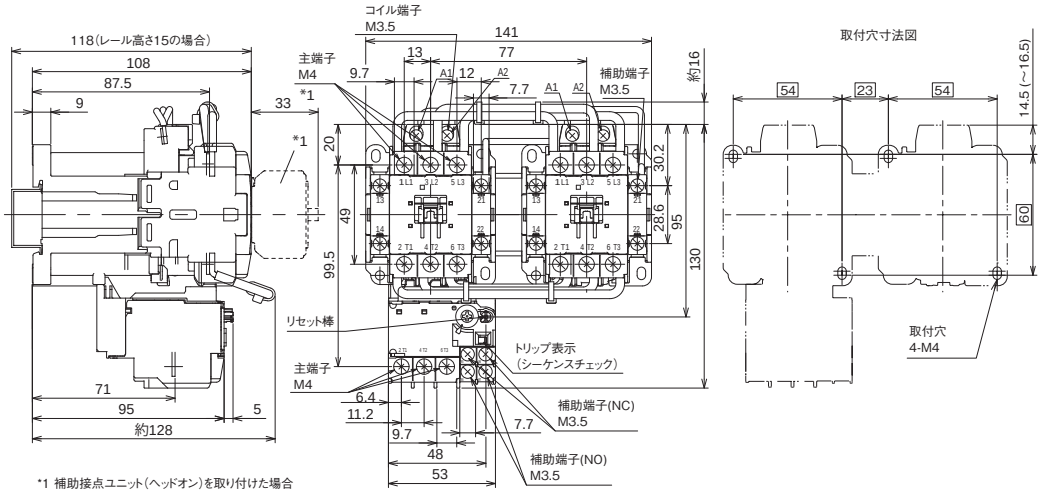

*1 補助接点ユニット（ヘッドオン）を取り付けた場合

質量：1.26kg

可逆形電磁接触器，電磁開閉器

●可逆形電磁開閉器（直流操作形）（続き）

〔単位：mm〕

SW40XGR
SW50XGR
SW65XGR

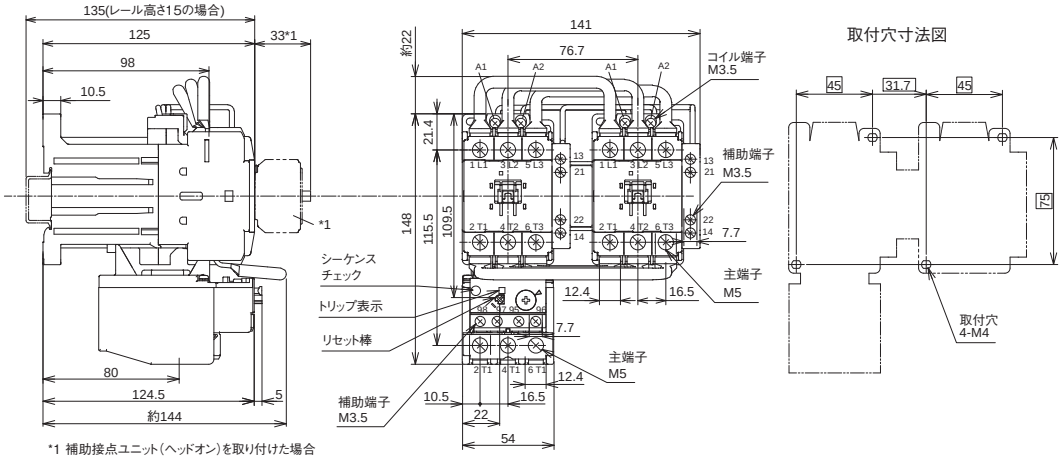

質量：2.03kg

■ 接続図

SC09XAR ～ SC38XAR

● 1a x 2 (1NO x 2)

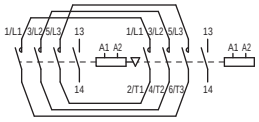

注）電気的インターロックは別にお取りください。

● 1b x 2 (1NC x 2)

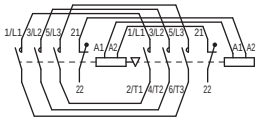

SC20DAR ～ SC38DAR

● 1a1b x 2 (1NO1NC x 2)

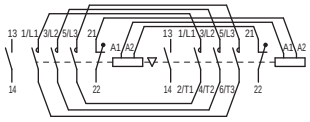

SC40XAR ～ SC65XAR

● 1a1b x 2 (1NO1NC x 2)

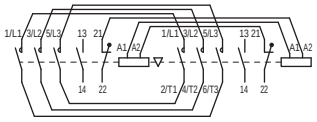

SC09XGR ～ SC38XGR

● 1a x 2 (1NO x 2)

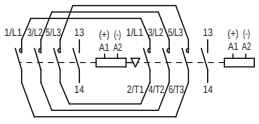

注）電気的インターロックは別にお取りください。

● 1b x 2 (1NC x 2)

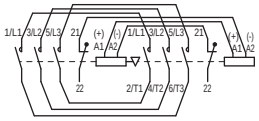

SC20DGR ～ SC38DGR

● 1a1b x 2 (1NO1NC x 2)

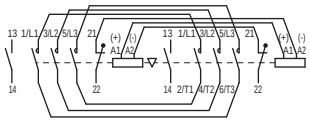

SC40XGR ～ SC65XGR

● 1a1b x 2 (1NO1NC x 2)

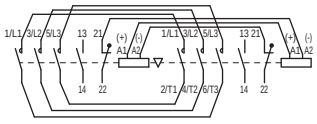

SW09XAR ～ SW38XAR

● 1a x 2 (1NO x 2)

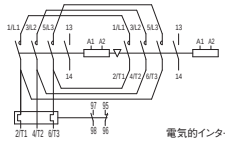

電気的インターロックは別にお取りください。

● 1b x 2 (1NC x 2)

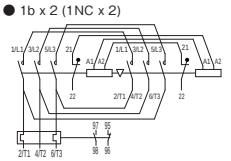

上図サーマルリレーは２ヒートエレメントを示します。
３ヒートエレメントの場合は右図となります。

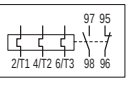

SW20DAR ～ SW38DAR

● 1a1b x 2 (1NO1NC x 2)

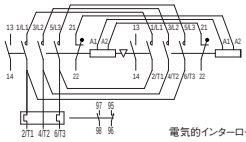

電気的インターロックは別にお取りください。

上図サーマルリレーは２ヒートエレメントを示します。
３ヒートエレメントの場合は右図となります。

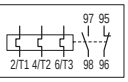

SW40XAR ～ SW65XAR

● 1a1b x 2 (1NO1NC x 2)

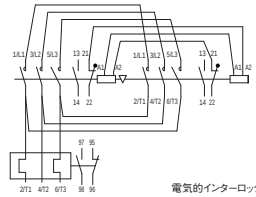

電気的インターロックは別にお取りください。

上図サーマルリレーは２ヒートエレメントを示します。
３ヒートエレメントの場合は右図となります。

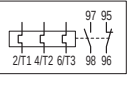

SW09XGR ～ SW38XGR

● 1a x 2 (1NO x 2)

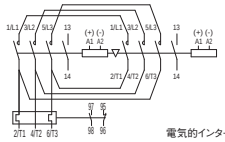

電気的インターロックは別にお取りください。

● 1b x 2 (1NC x 2)

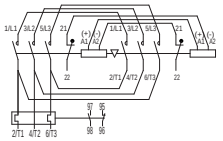

上図サーマルリレーは２ヒートエレメントを示します。
３ヒートエレメントの場合は右図となります。

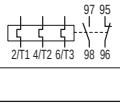

SW20DGR ～ SW38DGR

● 1a1b x 2 (1NO1NC x 2)

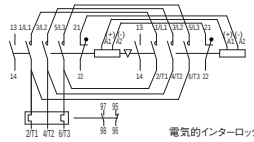

電気的インターロックは別にお取りください。

上図サーマルリレーは２ヒートエレメントを示します。
３ヒートエレメントの場合は右図となります。

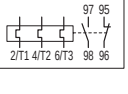

SW40XGR ～ SW65XGR

● 1a1b x 2 (1NO1NC x 2)

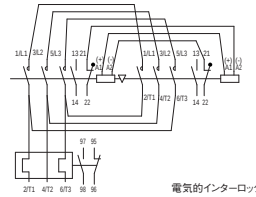

電気的インターロックは別にお取りください。

上図サーマルリレーは２ヒートエレメントを示します。
３ヒートエレメントの場合は右図となります。

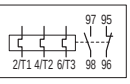

サーマルリレー

■ 特長

- ●世界の主要規格（JIS，IEC，GB，UL，CSA）に標準品で適合・認証取得
- ●端子カバー，ダイヤルカバーを標準装備
- ●1a1bの高信頼性独立補助接点を採用し，a，b接点異電圧使用ができます。
- ●リセット方式の手動・自動の切換えが容易に行えます。
- ●主端子，補助端子を並列配置し配線作業性を向上しました。

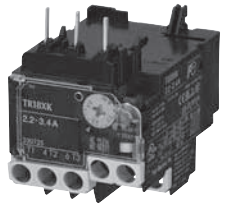

TR18X形

■ ご注文指定事項（形式＝商品コード）

● サーマルリレー

TR	18X	3	H	-	1P4	A
①	②	③	④		⑤	⑥

①シリーズ　②フレームサイズ　③ヒートエレメント数（2：2素子、3：3素子、K：2E（欠相検出機能付））　④無：電磁開閉器用、H：単独設置用

⑤ヒートエレメント定格　⑥リセット方式（無：手動リセット、A：自動リセット）

■ 形式（＝商品コード）・価格（税抜き）・納期

フレーム ①②	ヒートエレメント数 ③	設置区分 ④	形式❶ (＝商品コード)	ヒートエレメント呼び ⑤	希望小売価格〔円〕	納期
TR18X	2素子 [2]	電磁開閉器用 [無]	TR18X2-□	0.1 ～ 9A	2,790	◎
				13, 15A	3,520	◎
		単独設置用 [H]	TR18X2H-□	0.1 ～ 9A	3,520	○
				13, 15A	4,340	○
	3素子 [3]	電磁開閉器用 [無]	TR18X3-□	0.1 ～ 9A	3,300	◎
				13, 15A	4,340	◎
		単独設置用 [H]	TR18X3H-□	0.1 ～ 9A	4,010	○
				13, 15A	5,220	○
	2E（欠相検出機能付） [K]	電磁開閉器用 [無]	TR18XK-□	0.1 ～ 9A	3,920	◎
				13, 15A	5,170	◎
		単独設置用 [H]	TR18XKH-□	0.1 ～ 9A	4,780	○
				13, 15A	6,240	○
TR38X	2素子 [2]	電磁開閉器用 [無]	TR38X2-□	0.1 ～ 12A	3,520	◎
				18 ～ 32A	4,490	◎
		単独設置用 [H]	TR38X2H-□	0.1 ～ 12A	4,340	○
				18 ～ 32A	5,830	○
	3素子 [3]	電磁開閉器用 [無]	TR38X3-□	0.1 ～ 12A	4,340	◎
				18 ～ 32A	5,380	◎
		単独設置用 [H]	TR38X3H-□	0.1 ～ 12A	5,220	○
				18 ～ 32A	6,720	○
	2E（欠相検出機能付） [K]	電磁開閉器用 [無]	TR38XK-□	0.1 ～ 12A	5,170	◎
				18 ～ 32A	5,910	◎
		単独設置用 [H]	TR38XKH-□	0.1 ～ 12A	6,240	○
				18 ～ 32A	7,240	○
TR65X	2素子 [2]	電磁開閉器用 [無]	TR65X2-□	4 ～ 53A	5,140	◎
		単独設置用 [H]	TR65X2H-□	4 ～ 53A	6,820	○
	3素子 [3]	電磁開閉器用 [無]	TR65X3-□	4 ～ 53A	6,180	◎
		単独設置用 [H]	TR65X3H-□	4 ～ 53A	7,860	○
	2E（欠相検出機能付） [K]	電磁開閉器用 [無]	TR65XK-□	4 ～ 53A	6,810	◎
		単独設置用 [H]	TR65XKH-□	4 ～ 53A	8,470	○

❶ □はヒートエレメント指定コードが入ります。自動リセット式は末尾に A をご指定ください。

◎	標準品	○	準標準品		受注品

■ ヒートエレメント定格指定コード

●対象形式

・電磁接触器　：SC09～18X□
・サーマルリレー　：TR18X□
・電磁開閉器　：SW09～18X□

※灰色網掛部のサーマルリレー定格については、電磁開閉器を製作いたしません。

形式	ヒートエレメント定格[A] 整定範囲[指定コード]	富士低圧三相モータ全負荷電流（参考値） 主回路電圧	容量 P[kW]	電流 Ie[A] 標準効率モータ[IE1]	電流 Ie[A] プレミアム効率モータ[IE3]	組合せる電磁接触器		
TR18X	0.1-0.15 [P10]	4P AC200V 50Hz				SC09X	SC12X	SC18X
	0.13-0.2 [P13]							
	0.18-0.27 [P18]							
	0.24-0.36 [P24]							
	0.34-0.52 [P34]							
	0.48-0.72 [P48]		0.1	0.68				
	0.64-0.96 [P64]							
	0.8-1.2 [P80]							
	0.95-1.45 [P95]		0.2	1.3				
	1.4-2.1 [1P4]							
	1.7-2.6 [1P7]		0.4	2.3				
	2.2-3.4 [2P2]							
	2.8-4.2 [2P8]		0.75	3.8	3.5			
	4-6 [004]							
	5-7.5 [005]		1.5	7.0	6.9			
	6-9 [006]							
	7-10.5 [007]		2.2	9.8	9.5			
	9-13 [009]							
	13-16.5 [013]		3.7	16	15.5	—	—	
	15-18 [015]							

形式	ヒートエレメント定格[A] 整定範囲[指定コード]	富士低圧三相モータ全負荷電流（参考値） 主回路電圧	容量 P[kW]	電流 Ie[A] 標準効率モータ[IE1]	電流 Ie[A] プレミアム効率モータ[IE3]	組合せる電磁接触器		
TR18X	0.1-0.15 [P10]	4P AC400V 50Hz				SC09X	SC12X	SC18X
	0.13-0.2 [P13]							
	0.18-0.27 [P18]							
	0.24-0.36 [P24]							
	0.34-0.52 [P34]							
	0.48-0.72 [P48]		0.2	0.65				
	0.64-0.96 [P64]							
	0.8-1.2 [P80]		0.4	1.15				
	0.95-1.45 [P95]							
	1.4-2.1 [1P4]		0.75	1.9	1.8			
	1.7-2.6 [1P7]							
	2.2-3.4 [2P2]							
	2.8-4.2 [2P8]		1.5	3.5	3.5			
	4-6 [004]		2.2	4.9	4.8			
	5-7.5 [005]							
	6-9 [006]		3.7	8.0	7.8			
	7-10.5 [007]					—		
	9-13 [009]		5.5	11.9	10.5			
	13-16.5 [013]		7.5	15.9	13.5		—	
	15-18 [015]							

●対象形式

・電磁接触器　：SC20～38□
・サーマルリレー　：TR38X□
・電磁開閉器　：SW20～38□

※灰色網掛部のサーマルリレー定格については、電磁開閉器を製作いたしません。
※SC26～SC38は、灰色網掛部のサーマルリレー定格について電磁開閉器を製作いたしません。
※灰色網掛部のSC32Xは、電磁開閉器を製作いたしません。

形式	ヒートエレメント定格[A] 整定範囲[指定コード]	富士低圧三相モータ全負荷電流（参考値） 主回路電圧	容量 P[kW]	電流 Ie[A] 標準効率モータ[IE1]	電流 Ie[A] プレミアム効率モータ[IE3]	組合せる電磁接触器			
TR38X	0.1-0.15 [P10]	4P AC200V 50Hz				SC20X SC20D		SC32X	
	0.13-0.2 [P13]								
	0.18-0.27 [P18]								
	0.24-0.36 [P24]								
	0.34-0.52 [P34]								
	0.48-0.72 [P48]		0.1	0.68					
	0.64-0.96 [P64]								
	0.8-1.2 [P80]								
	0.95-1.45 [P95]		0.2	1.3					
	1.4-2.1 [1P4]								
	1.7-2.6 [1P7]		0.4	2.3					
	2.2-3.4 [2P2]								
	2.8-4.2 [2P8]		0.75	3.8	3.5				
	4-6 [004]						SC26X SC26D		SC38X SC38D
	5-7.5 [005]		1.5	7.0	6.9				
	6-9 [006]								
	7-10.5 [007]		2.2	9.8	9.5				
	9-13 [009]								
	12-18 [012]		3.7	16	15.5				
	18-24 [018]		5.5	23.8	21				
	20-26 [020]					—			
	26-32 [026]		7.5	31.8	27.5		—		
	32-38 [032]							—	

形式	ヒートエレメント定格[A] 整定範囲[指定コード]	富士低圧三相モータ全負荷電流（参考値） 主回路電圧	容量 P[kW]	電流 Ie[A] 標準効率モータ[IE1]	電流 Ie[A] プレミアム効率モータ[IE3]	組合せる電磁接触器			
TR38X	0.1-0.15 [P10]	4P AC400V 50Hz				SC20X SC20D		SC32X	
	0.13-0.2 [P13]								
	0.18-0.27 [P18]								
	0.24-0.36 [P24]								
	0.34-0.52 [P34]								
	0.48-0.72 [P48]		0.2	0.65					
	0.64-0.96 [P64]								
	0.8-1.2 [P80]		0.4	1.15					
	0.95-1.45 [P95]								
	1.4-2.1 [1P4]		0.75	1.9	1.8				
	1.7-2.6 [1P7]								
	2.2-3.4 [2P2]								
	2.8-4.2 [2P8]		1.5	3.5	3.5				
	4-6 [004]		2.2	4.9	4.8		SC26X SC26D		SC38X SC38D
	5-7.5 [005]								
	6-9 [006]		3.7	8.0	7.8				
	7-10.5 [007]								
	9-13 [009]		5.5	11.9	10.5				
	12-18 [012]		7.5	15.9	13.5				
	18-24 [018]		11	21	20				
	20-26 [020]					—			
	26-32 [026]		15	27.5	27		—		
	32-38 [032]		18.5	34	34			—	

●対象形式
・電磁接触器　　：SC40～65X□
・サーマルリレー　：TR65X□
・電磁開閉器　　：SW40～65X□
※SC50X, SC65Xは、灰色網掛部のサーマルリレー定格について電磁開閉器を製作いたしません。

形式	ヒートエレメント定格[A] 整定範囲[指定コード]	富士低圧三相モータ全負荷電流（参考値） 主回路電圧	容量 P[kW]	電流 Ie[A] 標準効率モータ[IE1]	電流 Ie[A] プレミアム効率モータ[IE3]	組合せる電磁接触器		
TR65X	4-6 [004]	4P AC200V 50Hz				SC40X		
	5-8 [005]		1.5	7.0	6.9			
	6-9 [006]							
	7-11 [007]		2.2	9.8	9.5		SC50X	SC65X
	9-13 [009]							
	12-18 [012]		3.7	16	15.5			
	18-26 [018]		5.5	23.8	21			
	24-36 [024]		7.5	31.8	27.5			
	32-42 [032]							
	36-46 [036]		11	42	40	—		
	44-54 [044]							
	53-65 [053]		15	55	54		—	

形式	ヒートエレメント定格[A] 整定範囲[指定コード]	富士低圧三相モータ全負荷電流（参考値） 主回路電圧	容量 P[kW]	電流 Ie[A] 標準効率モータ[IE1]	電流 Ie[A] プレミアム効率モータ[IE3]	組合せる電磁接触器		
TR65X	4-6 [004]	4P AC400V 50Hz	2.2	4.9	4.8	SC40X		
	5-8 [005]							
	6-9 [006]		3.7	8.0	7.8			
	7-11 [007]						SC50X	SC65X
	9-13 [009]		5.5	11.9	10.5			
	12-18 [012]		7.5	15.9	13.5			
	18-26 [018]		11	21	20			
	24-36 [024]		15	27.5	27			
	32-42 [032]		18.5	34	34			
	36-46 [036]		22	39	42	—		
	44-54 [044]							
	53-65 [053]		30	54	58		—	

■ 補助回路定格

●IEC, JIS規格準拠定格

形式	開放熱電流〔A〕（定格通電電流）	定格使用電圧〔V〕	定格使用電流〔A〕 AC-15（コイル負荷）	定格使用電流〔A〕 DC-13（コイル負荷）	最小使用電圧・電流
TR18X	5	24	3 (0.8)	1.1 (0.8)	DC5V, 3mA
TR38X		100-120	2.5 (0.5)	0.28	
TR65X		200-240	2 (0.5)	0.14	
		380-440	1 (0.5)	-	
		500-600	0.6 (0.5)	-	

（　）内数値は自動復帰の場合

●UL, CSA規格準拠定格

形式	定格通電電流〔A〕	定格使用電流〔A〕 交流 定格使用電圧〔V〕	交流 閉路	交流 遮断	直流 定格使用電圧〔V〕	直流 閉路	直流 遮断	定格コード 交流	定格コード 直流
TR18X	5	120	30	3	125	0.22	0.22	B600	R300
TR38X		240	15	1.5					
TR65X		480	7.5	0.75	250	0.11	0.11		
		600	6	0.6					

■ 動作特性（規格値）

●3極に通電した時の動作

規格名	限界動作 不動作	限界動作 動作	過負荷時の動作（ホットスタート）	拘束時の動作（コールドスタート）	周囲温度
IEC 60947-4-1 JIS C 8201-4-1	105%Ie （2時間未満）	125%Ie （2時間未満）	トリップクラス10A - 150%Ie 2分未満	トリップクラス10A - 720%Ie 2秒を超え10秒以下	20℃

●2極に通電した時の動作

規格名	欠相保護装置	不動作	動作（ホットスタート）	周囲温度
IEC 60947-4-1 JIS C 8201-4-1	欠相保護装置なし	3極: 105%Ie	2極:132%Ie（2時間未満） 1極:0%Ie	20℃
	欠相保護装置付	2極: 100%Ie 1極: 90%Ie	2極:115%Ie（2時間未満） 1極:0%Ie	

■ 動作特性曲線

● トリップクラス10A

TR18X, TR38X, TR65X

コールドスタート特性（周囲温度20℃）

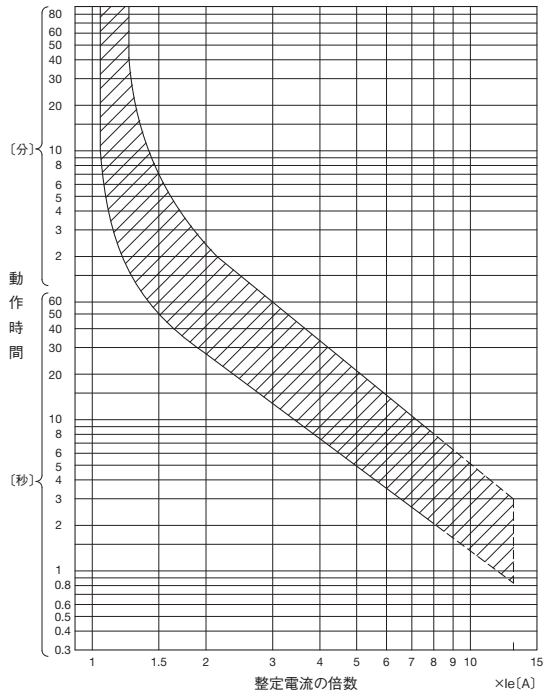

ホットスタート特性（周囲温度20℃）

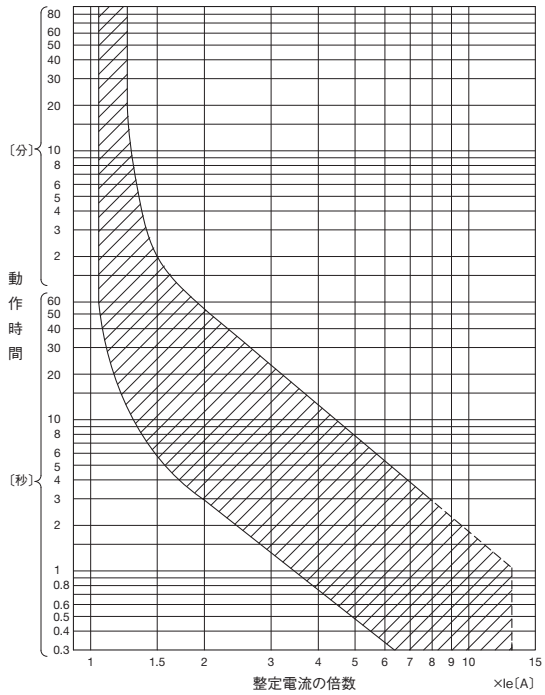

平均値（周囲温度20℃）

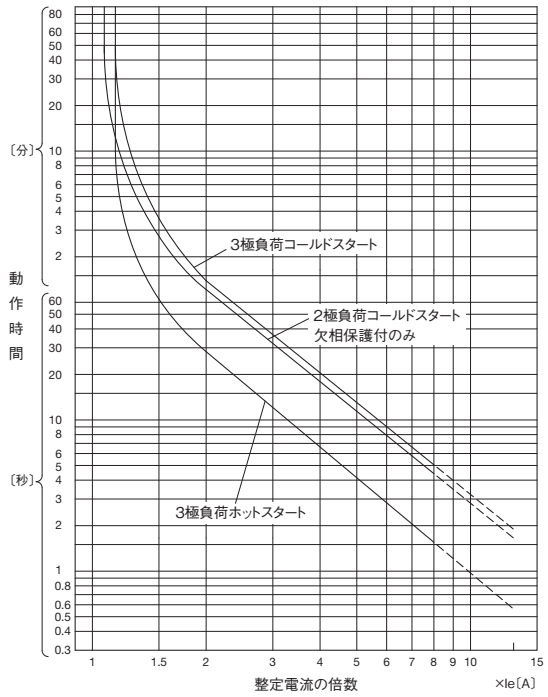

■ 外形寸法図・接続図

●電磁開閉器用

〔単位：mm〕

TR18X形

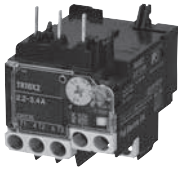

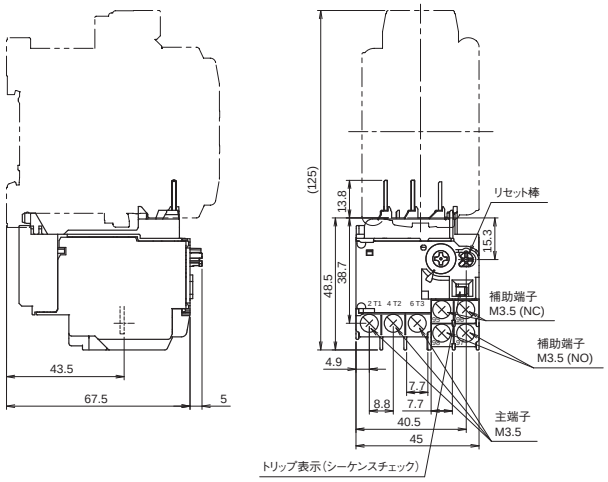

ヒート エレメント数	接点構成
2素子	1/L1 3/L2 5/L3 2/T1 4/T2 6/T3 (NO) 97 (NC) 95 98 (NO) 96 (NC)
3素子	1/L1 3/L2 5/L3 2/T1 4/T2 6/T3 (NO) 97 (NC) 95 98 (NO) 96 (NC)

質量：0.1kg

TR38X形

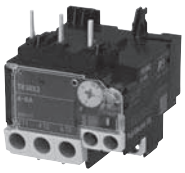

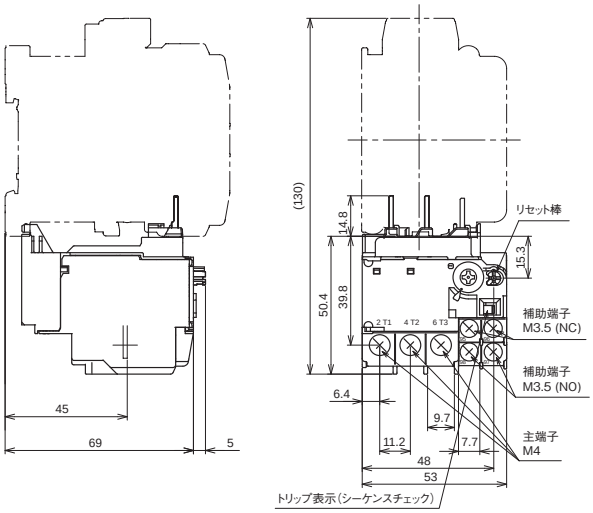

ヒート エレメント数	接点構成
2素子	1/L1 3/L2 5/L3 2/T1 4/T2 6/T3 (NO) 97 (NC) 95 98 (NO) 96 (NC)
3素子	1/L1 3/L2 5/L3 2/T1 4/T2 6/T3 (NO) 97 (NC) 95 98 (NO) 96 (NC)

質量：0.13kg

TR65X形

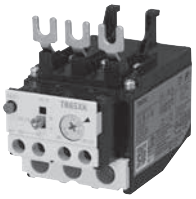

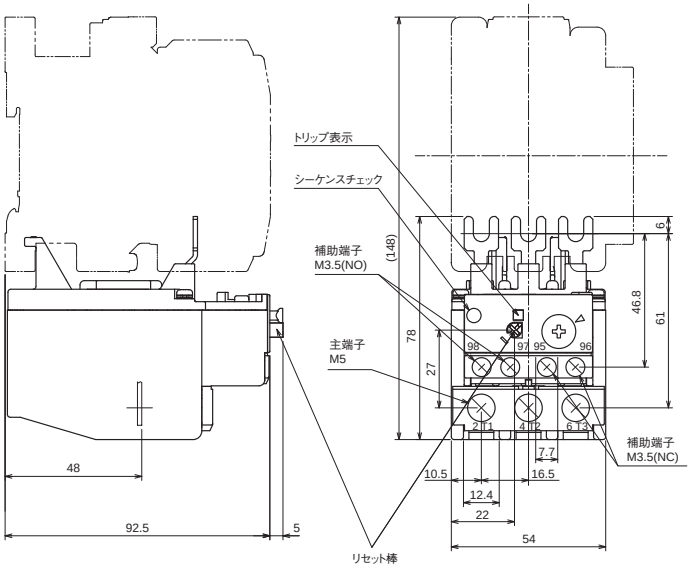

ヒート エレメント数	接点構成
2素子	1/L1 3/L2 5/L3 2/T1 4/T2 6/T3 (NO) 97 (NC) 95 98 (NO) 96 (NC)
3素子	1/L1 3/L2 5/L3 2/T1 4/T2 6/T3 (NO) 97 (NC) 95 98 (NO) 96 (NC)

質量：0.2kg

●単独設置用

〔単位：mm〕

TR18XH形

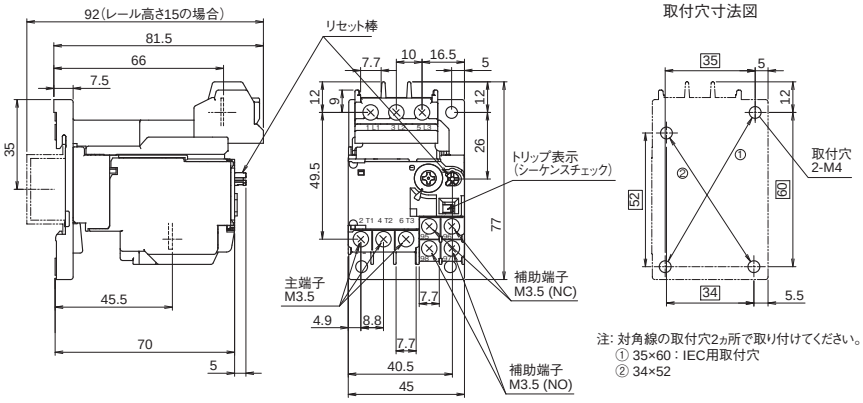

注: 対角線の取付穴2ヵ所で取り付けてください。
① 35×60：IEC用取付穴
② 34×52

ヒート エレメント数	接点構成
2素子	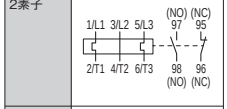
3素子	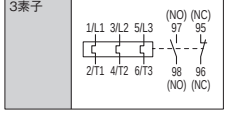

質量：0.13kg

TR38XH形

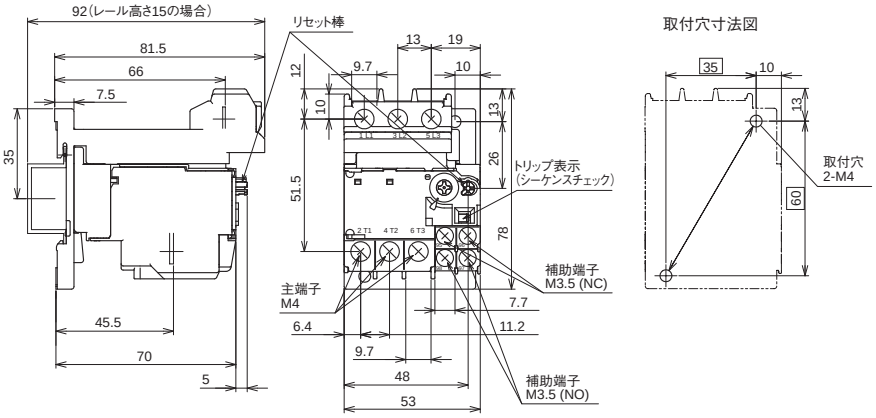

ヒート エレメント数	接点構成
2素子	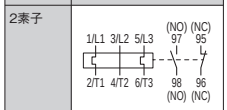
3素子	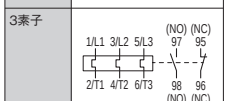

質量：0.16kg

TR65XH形

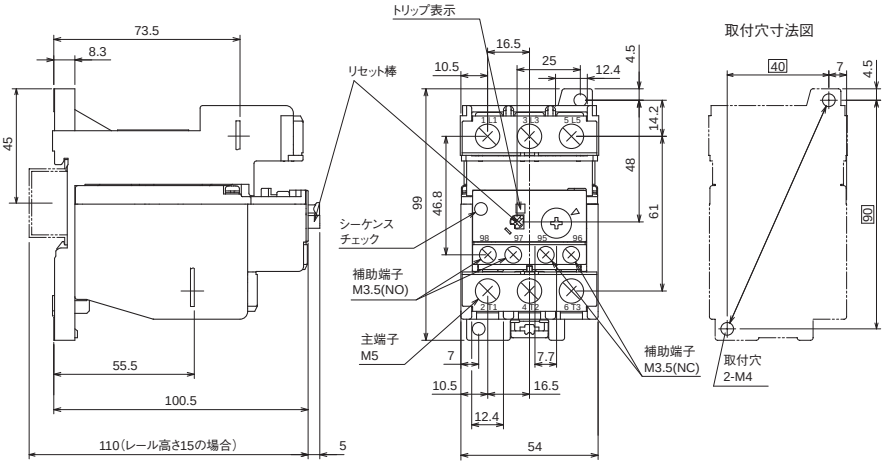

ヒート エレメント数	接点構成
2素子	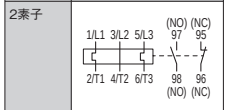
3素子	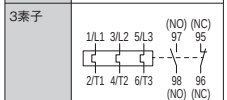

質量：0.29kg

■ 形式・商品コード一覧表

品名	形式	商品コード	概略仕様			適用機種	備考
補助接点ユニット（ヘッドオン）	**SZ3A40**	SZ3A40	双接点	4極	4a	SC09X～SC65X SC20D, SC26D, SC38D SCH4X	
	SZ3A31	SZ3A31			3a1b		
	SZ3A22	SZ3A22			2a2b		
	SZ3A20	SZ3A20		2極	2a		
	SZ3A11	SZ3A11			1a1b		
	SZ3A02	SZ3A02			2b		
	SZ3A40H	SZ3A40H	単接点	4極	4a		
	SZ3A31H	SZ3A31H			3a1b		
	SZ3A22H	SZ3A22H			2a2b		
	SZ3A20H	SZ3A20H		2極	2a		
	SZ3A11H	SZ3A11H			1a1b		
	SZ3A02H	SZ3A02H			2b		
補助接点ユニット（サイドオン）	**SZ3AS1**	SZ3AS1	双接点	1a1b			
	SZ3AS1H	SZ3AS1H	単接点	1a1b			
コイルサージ吸収ユニット	**SZ-Z1**	SZ1Z1	バリスタ内蔵	AC/DC24-48V		SC09X～SC65X SC20D, SC26D, SC38D SCH4X	
	SZ-Z2	SZ1Z2		AC/DC100-250V			
	SZ-Z3	SZ1Z3		AC380-440V			
	SZ-Z4	SZ1Z4	CR内蔵	AC/DC24-48V			
	SZ-Z5	SZ1Z5		AC/DC100-250V			
インターロックユニット	**SZ3RM**	SZ3RM				SC09X～SC65X, SC20D, SC26D, SC38D	
主回路導体キット	**SZ3RW09X**	SZ3RW09X	電源側+負荷側			SC09X～18X	
	SZ3RW20X	SZ3RW20X	電源側+負荷側			SC20X	
	SZ3RW26X	SZ3RW26X	電源側+負荷側			SC26X～38X	
	SZ3RW20D	SZ3RW20D	電源側+負荷側			SC20D	
	SZ3RW26D	SZ3RW26D	電源側+負荷側			SC26D～38D	
	SZ3RW40X	SZ3RW40X	電源側+負荷側			SC40X, SC50X, SC65X	
IC出力用コイル駆動ユニット	**SZ3CD1**	SZ3CD1	リレー式			SC09X～65X SC20D, SC26D, SC38D, SCH4X	
	SZ3CD2	SZ3CD2	SSR式				
三相並列端子板	**SZ-SP1**	SZ1SP1	単相抵抗負荷形組立用			SC09X～18X	
	SZ3SP2	SZ3SP2				SC20X～38X, SC20D, SC26D, SC38D	
	SZ3SP3	SZ3SP3				SC40X, SC50X, SC65X	
サーマル単独設置ユニット	**TZ1H13N**	TZ1H13N	単独設置形サーマルリレー組立用			TR18X	
	TZ1H26N	TZ1H26N				TR38X	
	SZ-HD/T	TZ2HDT				TR65X	
充電部保護カバー	**SZ3JC09X**	SZ3JC09X	電磁接触器用			SC09X～18X	
	SZ3JC20X	SZ3JC20X				SC20X～38X	
	SZ3JC20D	SZ3JC20D				SC20D～38D	
	SZ3JC40X	SZ3JC40X				SC40X, SC50X, SC65X	
	SZ3JW09X	SZ3JW09X	電磁開閉器用			SW09X～18X	
	SZ3JW20X	SZ3JW20X				SW20X～38X	
	SZ3JW20D	SZ3JW20D				SW20D～38D	
	SZ3JW40X	SZ3JW40X				SW40X, SW50X, SW65X	
異常検出ユニット	**SY-F-A3/M**	SY2F-A3/M	操作電圧: AC100-120V, 出力接点: 1c			SC09X～SC65X SC20D, SC26D, SC38D	
	SY-F-A4/M	SY2F-A4/M	操作電圧: AC200-240V, 出力接点: 1c				
サーマルダイヤルカバー	**SZ-DA**	SZ1DA				TR65X	
サーマルリセットレリーズ	**SZ-R1**	SZ1R1	レリーズ長さ: 300mm			TR18X, TR38X	
	SZ-R2	SZ1R2	レリーズ長さ: 500mm			TR18X, TR38X	
	SZ-R3	SZ1R3	レリーズ長さ: 700mm			TR18X, TR38X	
	SZ-R4	SZ1R4	レリーズ長さ: 300mm			TR65X	
	SZ-R5	SZ1R5	レリーズ長さ: 500mm			TR65X	
	SZ-R6	SZ1R6	レリーズ長さ: 700mm			TR65X	
アダプタープレート	**SZ3APR18X**	SZ3APR18X	SC(SW)-4-0RM → SC(SW)18R			SC(SW)18R	
	SZ3AP26D	SZ3AP26D	SC(SW)-N1,N2 → SC(SW)26, 38			SC(SW)26, SC(SW)38	
	SZ3AP50X	SZ3AP50X	SC(SW)-N2S,N3 → SC(SW)50, 65			SC(SW)50, SC(SW)65	
	SZ3APR26X	SZ3APR26X	SC(SW)-N1,N2RM → SC(SW)26, 38R			SC(SW)26, SC(SW)38R	
	SZ3APR50X	SZ3APR50X	SC(SW)-N2S,N3RM → SC(SW)50, 65R			SC(SW)50, SC(SW)65R	

補助接点ユニット

■ 特長

●ワンタッチで補助接点の増設ができます。
●ヘッドオンユニットは取付け面積を変更することなく補助接点の追加ができますので，制御盤の小形化に貢献します。
●接触信頼性の高い双接点を採用することにより，DC5V，3mAの最小使用電圧，電流値を実現しました。

SZ3A22形

SZ3AS1形

■ ご注文指定事項（形式＝商品コード）

●補助接点ユニット

SZ3A22

①形式

■ 形式（＝商品コード）・価格（税抜き）・納期

品名	接点数	接点構成	取付	適用	形式(=商品コード)	希望小売価格〔円〕	納期
補助接点ユニット（ツイン接点）	4	4a (4NO)	ヘッドオン	SC09～SC65 SCH4	**SZ3A40**	1,550	◎
		3a1b (3NO1NC)			**SZ3A31**	1,550	◎
		2a2b (2NO2NC)			**SZ3A22**	1,550	◎
	2	2a (2NO)			**SZ3A20**	880	◎
		1a1b (1NO1NC)			**SZ3A11**	880	◎
		2b (2NC)			**SZ3A02**	880	◎
補助接点ユニット（単接点）	4	4a (4NO)	ヘッドオン	SC09～SC65 SCH4	**SZ3A40H**	1,720	◎
		3a1b (3NO1NC)			**SZ3A31H**	1,720	◎
		2a2b (2NO2NC)			**SZ3A22H**	1,720	◎
	2	2a (2NO)			**SZ3A20H**	1,040	◎
		1a1b (1NO1NC)			**SZ3A11H**	1,040	◎
		2b (2NC)			**SZ3A02H**	1,040	◎
補助接点ユニット（ツイン接点）	2	1a1b (1NO1NC)	サイドオン	SC09～SC65 SCH4	**SZ3AS1**	950	◎
補助接点ユニット（単接点）	2	1a1b (1NO1NC)	サイドオン	SC09～SC65 SCH4	**SZ3AS1H**	1,060	◎

注）直流操作形の低消費は2接点まで

◎	標準品	○	準標準品		受注品	F

■ 定格

形式	開放熱電流（定格通電電流）[A]	閉路および遮断電流（交流）[A]	定格使用電流[A] 交流 定格使用電圧[V]	交流 コイル負荷（AC-15）	交流 抵抗負荷（AC-12）	直流 定格使用電圧[V]	直流 コイル負荷（DC-13）	直流 抵抗負荷（DC-12）	最小使用電圧・電流❶
SZ3A□ **SZ3AS1**（ツイン接点）	10	60	100～120	6	10	24	3	5	DC5V, 3mA
		30	200～240	3	8	48	1.5	3	
		15	380～440	1.5	5	110	0.55	2.5	
		12	500～600	1.2	5	220	0.27	1	
SZ3A□H **SZ3AS1H**（単接点）	10	60	100～120	6	10	24	5	10	DC24V, 10mA
			200～240	6	10	48	1.5	5	
		40	380～440	4	10	110	0.7	4	
			500～600	4	10	220	0.27	1	

❶塵埃や腐食性ガスが存在しない通常の雰囲気において故障率は10^{-7}レベルです。

補助接点ユニット

■ 外形寸法図・接続図

● ヘッドオン

・**SZ3A40**形
・**SZ3A31**形
・**SZ3A22**形
・**SZ3A20**形
・**SZ3A11**形
・**SZ3A02**形
・**SZ3A40H**形
・**SZ3A31H**形
・**SZ3A22H**形
・**SZ3A20H**形
・**SZ3A11H**形
・**SZ3A02H**形

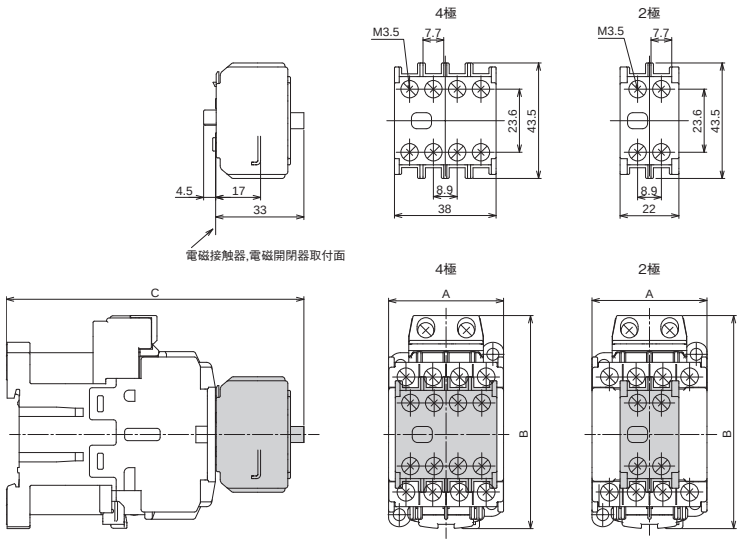

接点構成

形式	接点構成		質量[g]
SZ3A40 **SZ3A40H**	4a (4NO)	53 63 73 83 54 64 74 84	50
SZ3A31 **SZ3A31H**	3a1b (3NO1NC)	53 61 73 83 54 62 74 84	50
SZ3A22 **SZ3A22H**	2a2b (2NO2NC)	53 61 71 83 54 62 72 84	50
SZ3A20 **SZ3A20H**	2a (2NO)	53 63 54 64	30
SZ3A11 **SZ3A11H**	1a1b (1NO1NC)	53 61 54 62	30
SZ3A02 **SZ3A02H**	2b (2NC)	51 61 52 62	30

寸法表

補助接点ユニットと組合せる電磁接触器		外形寸法[mm]			質量[kg]	
形式	本体補助接点数	A	B	C	4極	2極
SC09～18XA	1	43	80	111	0.32	0.3
SC09～18XG	1	43	80	129	0.4	0.38
SC20～38XA	1	53	80	115	0.41	0.39
SC20～38XG	1	53	80	141	0.57	0.55
SC20～38DA	2	64	80	115	0.43	0.41
SC20～38DG	2	64	80	141	0.57	0.55
SC40～65XA	2	64	89	126	0.57	0.55
SC40～65XG	2	64	89	158	0.83	0.81

● サイドオン

・**SZ3AS1**形
・**SZ3AS1H**形

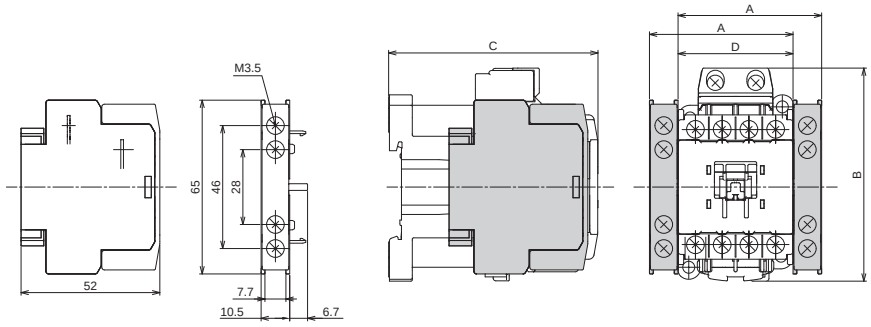

接点構成

形式	接点構成		質量[g]
SZ3AS1 **SZ3AS1H** 左側面取付の場合	1a1b (1NO1NC)	53 61 54 62	30
SZ3AS1 **SZ3AS1H** 右側面取付の場合	1a1b (1NO1NC)	83 71 84 72	30

寸法表

補助接点ユニットと組合せる電磁接触器		外形寸法[mm]				質量[kg]	
形式	本体補助接点数	A	B	C	D	4極	2極
SC09～18XA	1	53	80	78	43	0.33	0.3
SC09～18XG	1	53	80	96	43	0.41	0.38
SC20～38XA	1	63	80	82	53	0.42	0.39
SC20～38XG	1	63	80	108	53	0.55	0.52
SC20～38DA	2	74	80	82	64	0.44	0.41
SC20～38DG	2	74	80	108	64	0.58	0.55
SC40～65XA	2	74	89	93	64	0.58	0.55
SC40～65XG	2	74	89	125	64	0.84	0.81

■ 取付けと取外し方法

●ヘッドオンタイプ（SZ3A□形）（図1）

・取付け

取付けはユニットを①方向から本体に押し付けて，ユニットのフックが本体の取付溝に引っかかるまで②方向へ移動させてください。取付け後，ユニットの可動部を押してスムーズに動くことを確認してください。

・取外し

ユニットのフックを指で引上げ③方向へ移動させてください。

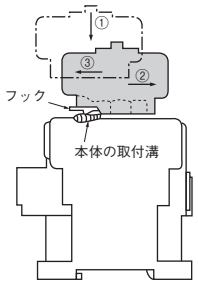

図1

●サイドオンタイプ（SZ3AS□形）（図2）

・取付け

取付は本体の取付穴にユニットのフック1を①方向に引っかけ，②方向に本体可動凹部にユニットの可動凸部を挿入し，本体の取付溝にユニットのフック2が引っかかるまで③方向にユニットを押し込んでください。不完全な取付状態では脱落のおそれがありますので，④部を押し込み確認してください。取付後，本体可動部を，押してスムーズに動くことを確認してください。ねじによる取付はできません。

・取外し

取外しは⑤方向に押してフックを外してください。

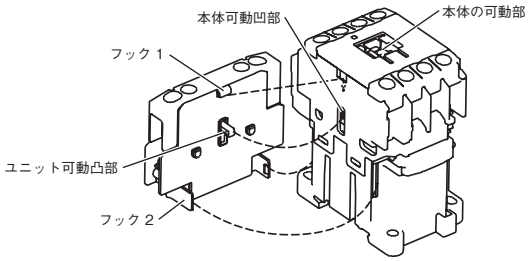

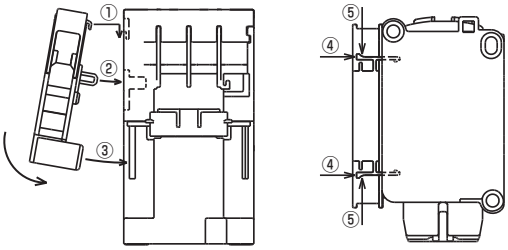

図2

■ 補助接点ユニット組合せ上のご注意

（1）補助接点ユニットはヘッドオンとサイドオンを同時に取付けることはできません。

（2）ヘッドオンユニットは電磁接触器，補助継電器1台あたり1種類1台だけに限り取付けることができます。したがって，予めヘッドオンの補助接点ユニットや機械ラッチユニットなどが付けられている状態で,さらにヘッドオンの補助接点ユニットやヘッドオンのオプションユニットを追加することはできません。

（3）サイドオンの補助接点ユニットは，インターロックユニットを取付けた場合，片側のみ取付けられます。

●ヘッドオンユニットとサイドオンユニットの同時取付

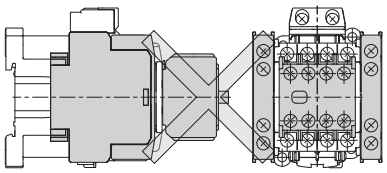

●ヘッドオンユニットのみの取付

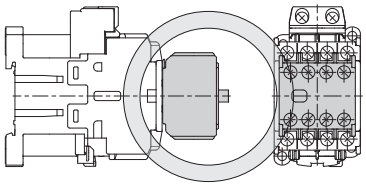

●サイドオンユニットのみの取付

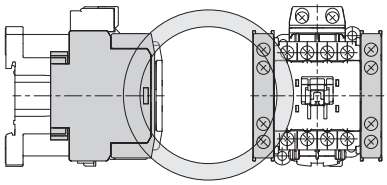

インターロックユニット，主回路導体キット

■ 特長

●2台の電磁接触器の同時投入を機械的に防止します。
●可逆導体キットとインターロックユニットを組合せて使用することにより，簡単に可逆形電磁接触器を構成できます。

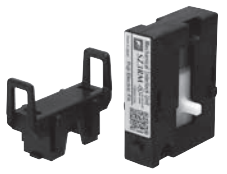

SZ3RM形

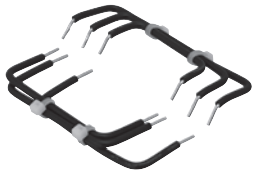

SZ3RW09X形

■ ご注文指定事項（形式＝商品コード）

●インターロックユニット
SZ3RM
①形式

●主回路導体キット
SZ3RW09X
①形式

■ 形式・商品コード・価格（税抜き）・納期

●インターロックユニット……2台の電磁接触器を連結させて，機械的インターロックを行います。

品名	適用機種	形式(=商品コード)	希望小売価格〔円〕	納期
インターロックユニット	SC09, 12, 18, 20, 26, 32, 38, 40, 50, 65 形	**SZ3RM**	1,260	◎

◎ 標準品　○ 準標準品　　受注品　F

●主回路導体キット……主回路端子間の可逆回路配線用

品名	電線仕様	内訳	適用機種	形式(=商品コード)	希望小売価格〔円〕	納期
主回路導体キット	14AWG(ø1.6)	・電源側用1セット ・負荷側用1セット	SC09, 12, 18 形	**SZ3RW09X**	315	◎
			SC20X 形	**SZ3RW20X**	315	◎
			SC20D 形	**SZ3RW20D**	315	◎
	10AWG(ø2.6)		SC26X, 32X, 38X 形	**SZ3RW26X**	1,940	◎
			SC26D, 38D 形	**SZ3RW26D**	1,940	◎
	-	専用端子板	SC40, 50, 65 形	**SZ3RW40X**	9,030	◎

◎ 標準品　○ 準標準品　　受注品　F

■ 外形寸法図

●インターロックユニット　**SZ3RM**形　〔単位：mm〕

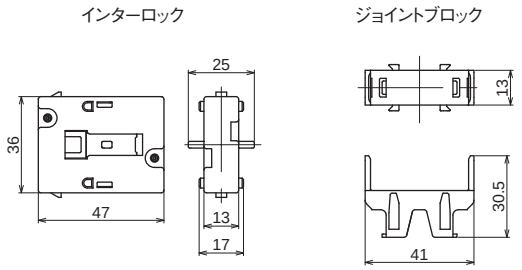

質量：21g

(注1)インターロックユニットは、インターロックとジョイントブロックにより構成されます。
(注2)電磁接触器と組合された外形寸法図は、65～70ページの可逆形電磁接触器,開閉器の項をご参照ください。

■ 配線図

●主回路導体キット　**SZ3RW**形

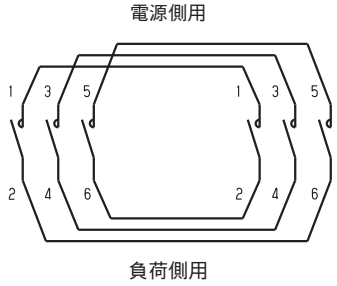

■ 取付方法

●インターロックユニット(図1)

(1)インターロックユニット可動部の突起①と本体可動部の凹部②およびインターロックユニットの円ボス③と本体側面の凹部④が合うように，本体でインターロックユニットを両側から押さえてください。
(2)ジョイントブロックのガイド⑤を本体のガイド⑥に挿入し，インターロックユニットの突起⑦にジョイントブロックのフック⑧を留めてください。
(3)取付け後，左右の電磁接触器の可動接点支えを前面から片方ずつ押してスムーズに動くことを確認してください。
(4)取外すときは，マイナスドライバでジョイントブロックのフック⑧をインターロックユニットの突起⑦から外し，ジョイントブロックを引き抜いてください。

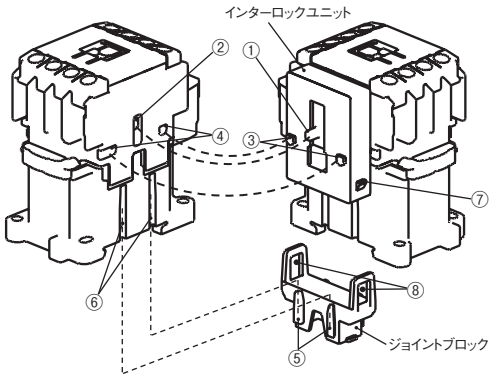

図1

●主回路導体キット(図2, 図3)

主回路端子に取り付けてください。電線には電源側用と負荷側用がありますので、取付けの際に間違わないようにしてください。

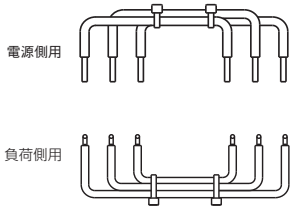

図2

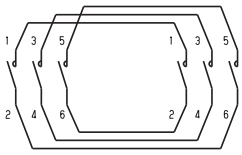

図3

⚠注意　ご使用上の注意

・急速切替で使用する場合には，短絡事故を防止するために，2台の電磁接触器の接点の切替時間が15ms以上確保できるように遅延リレー等で電気的インターロックをとってご使用ください。
・正転側と逆転側の制御回路の間には必ず電気的インターロックをとってください。

コイルサージ吸収ユニット

■特長

●コイルOFF時のサージ電圧を吸収し，電子回路の誤動作を抑制します。
●コイル端子に接続端子を共締めするだけで，簡単に取付けられます。
●サージ吸収方式や動作表示ランプの有無など豊富な機種揃えです。
（1）バリスタ内蔵形……サージ電圧のピーク波をカットします。
（2）CR内蔵形……サージ電圧の急峻な立上がりを抑制します。

SZ-Z4形

■ご注文指定事項（形式）

●コイルサージ吸収ユニット

SZ-Z1

① 形式

注：商品コードでもご注文いただけます。

■形式・商品コード・価格（税抜き）・納期

品名	サージ吸収素子	概略仕様	適用機種 交流操作形	適用機種 直流操作形	定格電圧 ❷	形式 ①	商品コード	希望小売価格〔円〕	納期
コイルサージ吸収ユニット	バリスタ	バリスタ電圧100V	SC09□A～65□A形 SCH4XA形	SC09□G～65□G形 SCH4XG形	AC/DC24-48V	**SZ-Z1**	SZ1Z1	890	◎
		バリスタ電圧470V			AC/DC100-250V	**SZ-Z2**	SZ1Z2	890	◎
		バリスタ電圧910V			AC380-440V ❶	**SZ-Z3**	SZ1Z3	890	○
	CR	0.22μF，22Ω			AC/DC24-48V	**SZ-Z4**	SZ1Z4	955	◎
		0.1μF，220Ω			AC/DC100-250V	**SZ-Z5**	SZ1Z5	955	◎

❶ 交流操作形専用です。
❷ 最大許容回路電圧：定格電圧の110%

◎	標準品	○	準標準品		受注品	F

■コイルサージ吸収特性

機種	適用	コイルサージ吸収特性（AC200V　コイル）
サージ吸収ユニットなし	コイルOFF時の急激な電流変化で，コイルからは，コイルインダクタンスにより，急峻なサージ電圧が発生し，これが周辺電子機器に対するノイズとなって，誤動作，回路破壊を引き起こします。	SC18形 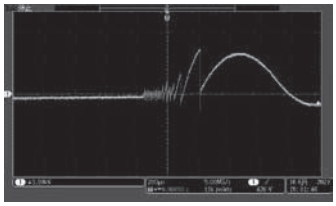 （0.2ms/div，1kV/div）
バリスタ内蔵形	サージ電圧が一定レベル以上に達すると，コイルと並列に接続されたバリスタに電流が流れ，サージ電圧のピーク波を抑制する効果があります。 交流・直流いずれの回路でも使用できます。 抑制サージ電圧はバリスタ電圧程度です。	SC18形＋SZ-Z2形 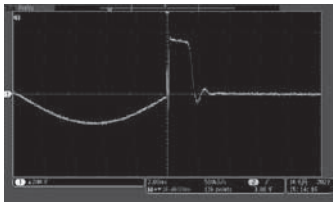 （2ms/div，200V/div）
CR内蔵形	コイルと並列に接続されたCR回路（コンデンサ・抵抗直列回路）がサージ電圧周波数を低減させることにより，サージ電圧の急峻な立上がり（dv/dt特性）を抑制します。 交流・直流いずれの回路でも使用できます。	SC18形＋SZ-Z5形 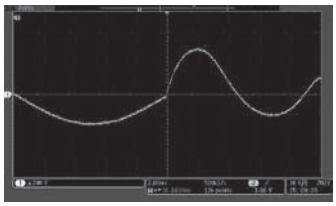 （2ms/div，200V/div）

■取付方法

●SZ-Z1～Z5形

（1）ユニットの端子をコイル端子A1，A2に差し込み，さらにユニット固定用突起を電磁接触器本体の溝に圧入して取付けます。
ユニット端子は操作回路の電線と共締めしてください。

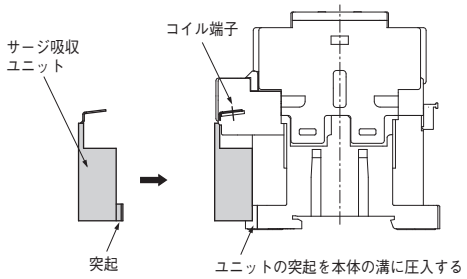

■外形寸法図

〔単位：mm〕

●**SZ-Z1**, **Z2**, **Z3**形（バリスタ内蔵形）
●**SZ-Z4**, **Z5**形（CR内蔵形）

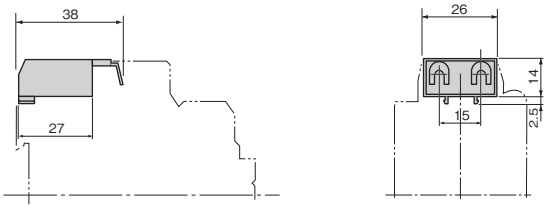

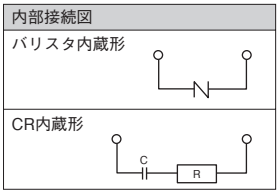

質量：14g

⚠注意　ご使用上の注意

CR内蔵形の場合, AC200V定格印加でSZ-Z5形は約8mAの漏れ電流が流れます。

三相並列端子板

■ 特長

●標準形電磁接触器の主回路端子に取付けることにより単相抵抗負荷用電磁接触器として使用できます。

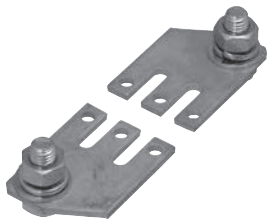

SZ3SP2形

■ ご注文指定事項（形式）

●三相並列端子板

SZ3SP2

① 形式

注：商品コードでもご注文いただけます。

■ 形式・商品コード・価格（税抜き）・納期

品名	適用機種	形式 ①	商品コード	希望小売価格〔円〕	納期
三相並列端子板	SC09X～18X	**SZ-SP1**	SZ1SP1	270	◎
	SC20X(D)～38X(D)	**SZ3SP2**	SZ3SP2	960	◎
	SC40X～65X	**SZ3SP3**	SZ3SP3	2,140	◎

（注）三相並列端子板と電磁接触器を組合せた場合の定格は、28ページの抵抗負荷への適用をご参照ください。

◎	標準品	○	準標準品		受注品	F

■ 外形寸法図

組合せ形式 電磁接触器	組合せ形式 三相並列端子板	外形寸法図（SC-□形＋SZ□SP□形）	組合せ形式 電磁接触器	組合せ形式 三相並列端子板	外形寸法図（SC-□形＋SZ□SP□形）
SC09X SC12X SC18X	**SZ-SP1**	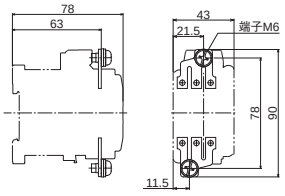 電源側の端子板は，コイル端子の配線完了後に取付けてください。 質量：25g	SC20X SC26X SC32X SC38X	**SZ3SP2**	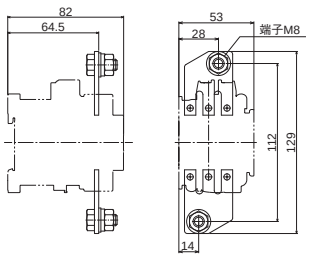 電源側の端子板は，コイル端子の配線完了後に取付けてください。 質量：110g
SC20D SC26D SC38D	**SZ3SP2**	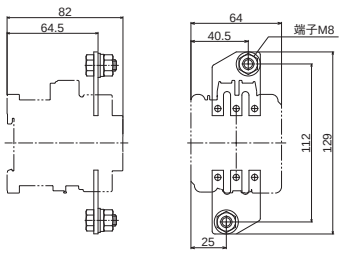 電源側の端子板は，コイル端子の配線完了後に取付けてください。 質量：110g	SC40X SC50X SC65X	**SZ3SP3**	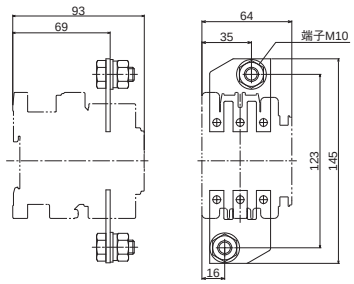 電源側の端子板は，コイル端子の配線完了後に取付けてください。 質量：200g

（注1）実線（—）は三相並列端子板の外形を，二点鎖線（—·· —）は電磁接触器の外形をそれぞれ示しています。
（注2）質量は三相並列板の1台分を示します。

⚠注意　三相並列端子板（SZ□SP□形）の取付け上のご注意

（1）三相並列端子板は外形寸法図に示すとおり，必ず主端子に取付けてください。
（2）電源側の三相並列端子板は，コイル端子の配線完了後に本体へ取付けてください。（SZ-SP1，SZ3SP2，SZ3SP3）

IC 出力用コイル駆動ユニット

■ 特長

●電子制御回路のトランジスタ出力（DC24V）で，電磁接触器，開閉器のコイルを駆動させることができます。
●サージ吸収機能付です。
●出力は有接点（リレー）式と無接点（SSR）式を用意しています。

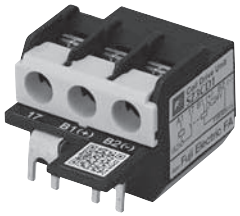

SZ3CD1形

■ ご注文指定事項（形式＝商品コード）

●IC出力用コイル駆動ユニット

SZ3CD1

① 形式

■ 形式・商品コード・価格（税抜き）・納期

品名	出力方式	入力部		出力部	取付	適用機種	形式（=商品コード）	希望小売価格〔円〕	納期
		定格操作電圧	定格消費電力（消費電流）	最大開閉電圧					
IC出力用コイル駆動ユニット	有接点式（リレー内蔵式）	DC24V	0.2W(8.3mA)	AC250V 50/60Hz, DC110V	フロントオン	SC09□～65□形 SCH4X形	**SZ3CD1**	2,620	◎
	無接点式（SSR内蔵式）	DC24V	0.36W(15mA)	AC100-240V 50/60Hz	フロントオン		**SZ3CD2**	4,470	◎

◎ 標準品　○ 準標準品　　受注品　F

■ 仕様

形式		SZ3CD1	SZ3CD2
入力部	定格電圧	DC24V	DC24V
	閉路電圧	定格電圧の85%以下	定格電圧の70%以下
	開放電圧	定格電圧の5%以上	定格電圧の5%以上
	最大許容電圧	定格電圧の130%以下	定格電圧の110%以下
	定格消費電力（操作電流）	0.2W（8.3mA）	0.36W（15mA）
出力部	出力方式	リレー接点式	SSR無接点式
	最大開閉電圧	AC250V 50/60Hz, DC110V	AC100-240V 50/60Hz
	動作時間	2～5ms	1ms以下
	復帰時間	2.5～6.6ms	1/2サイクル ＋ 1ms以下
	開路時漏れ電流（50Hz, 240V）	―	1.5mA
	周囲温度❶	-10 ～ +55℃	-10 ～ +55℃

❶周囲温度とは使用状態における製品近傍の温度を指します。

■ リレー接点式の電気的耐久性[万回]

コイル駆動ユニット形式			SZ3CD1			
適用機種	形式		SC(SW)09X～18X	SC(SW)20□～38□	SC(SW)40X～65X	SCH4X
	制御コイル電圧	DC24V	70	70	70	70
		DC48V	60	60	60	60
		AC100V	150	150	150	150
		AC200V	200	200	200	200

IC 出力用コイル駆動ユニット

■ 接続回路例

●SZ3CD1形

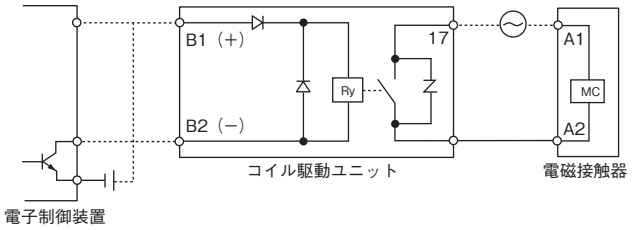

●SZ3CD2形

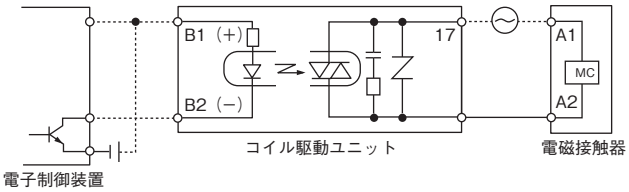

■ 取付方法

ユニットの端子をコイル端子A1，A2に差し込み，さらにユニット固定用突起を電磁接触器本体の溝に圧入して取付けます。ユニット端子は操作回路の電線と共締めしてください。（図1）

※ 丸形圧着端子をご使用の場合の取付方法（図2）
電磁接触器にIC出力用コイル駆動ユニットを追加する場合、IC出力用コイル駆動ユニットを取り付ける前に、予め電磁接触器コイル端子A1に配線しておく必要があります。下記の手順にて取付けてください（手順①～⑤は、図中の番号と一致しています）。

i) コイル端子A1・A2の配線が丸形圧着端子付電線の場合
手順①：電磁接触器のコイル端子カバーを取外してください。
手順②：電磁接触器のコイル端子A1に配線してください。その際、コイル端子A1と圧着端子の間に2～3 mm程度の隙間を空けてください。
手順③：①で外したコイル端子カバーを取付けてください。
手順④：IC出力用コイル駆動ユニットを電磁接触器に取り付け、コイル端子A1・A2のねじを締付けてください。
手順⑤：IC出力用コイル駆動ユニットに配線した後、端子カバーSZ-T31を取付けてください。

ii) コイル端子A1・A2の配線がフォーク端子付電線の場合
手順①～③：不要
手順④：IC出力用コイル駆動ユニットを電磁接触器に取り付け、側面接続図に従い配線を行ってください。
手順⑤：IC出力用コイル駆動ユニットに配線した後、端子カバーSZ-T31を取付けてください。

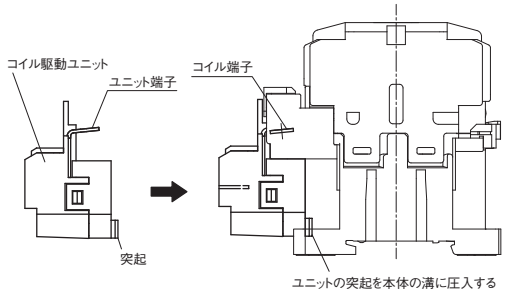

図1

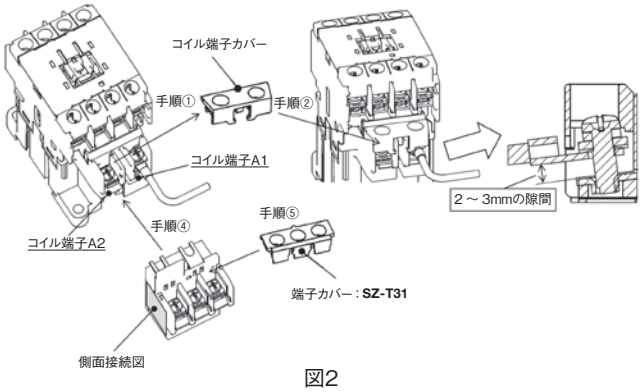

図2

⚠ 注意　ご使用上の注意

対象機種	有接点式（リレー式）	無接点式（SSR式）
	SZ3CD1形	SZ3CD2形
ご注意内容	・電子制御装置からの入力接続端子B1, B2には＋，－の極性がありますので，接続にご注意ください。 ・コイル駆動ユニットの制御コイルの定格使用電圧はDC24Vです。電圧許容範囲は定格使用電圧の85～130%です。電圧が85%以下になると動作不良を起こし，電磁接触器および補助継電器の接点溶着やコイル焼損が発生します。また電圧が130%以上になるとコイル駆動ユニットの寿命が低下する恐れがありますので，動作テストのとき，十分電圧を確認してください。	・電子制御装置からの入力接続端子B1， B2には＋，－の極性がありますので，接続にご注意ください。 ・本ユニットは，電磁接触器のコイル駆動専用です。他の目的では使用しないでください。 ・制御電圧は急峻な立上がりの電圧を印加してください。 ・制御コイル電源は連続的な，急峻な立上がり，立下がりのある電源は使用しないでください。 ・制御電源がリップルを含む整流電源の場合，谷点電圧が定格制御電圧の70%以上でご使用ください。 ・本ユニット1台で駆動できる電磁接触器は1台のみです。

■ 外形寸法図・接続図

● **SZ3CD1**形
● **SZ3CD2**形

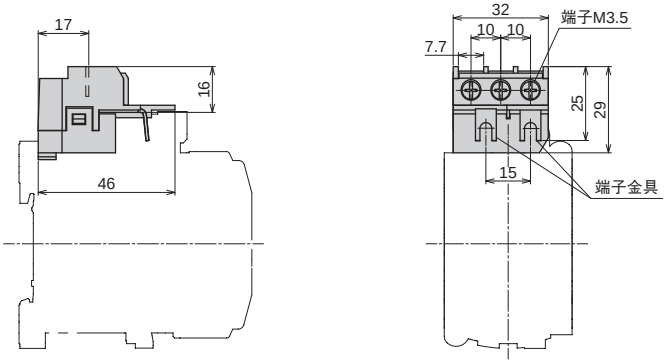

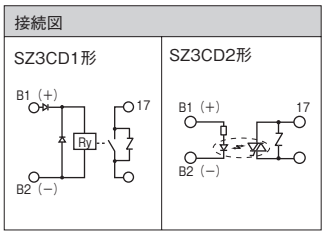

（注）上図左側端子金具は機械的固定用です。

質量：26g

サーマルリレーダイヤルカバー

■ 特長

●サーマルリレーの整定電流値が不用意に変更されることを防止します。

SZ-DA形

■ ご注文指定事項（形式）

●サーマルリレーダイヤルカバー

SZ-DA

① 形式

注：商品コードでもご注文いただけます。

■ 形式・商品コード・価格（税抜き）・納期

品名	適用サーマルリレー	形式	商品コード	希望小売価格〔円〕	納期
サーマルリレーダイヤルカバー	TR65X形	**SZ-DA**	SZ1DA	140	◎

◎	標準品	○	準標準品		受注品	F

■ 取付方法

ダイヤルカバーをサーマルリレーの調整ダイヤル上の表示カバー丸穴部に下図のように傾け，①を引掛け，押しながら回転させてください。

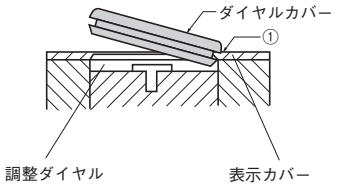

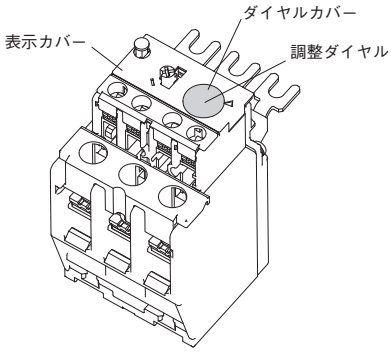

■ 外形寸法図

● **SZ-DA**形

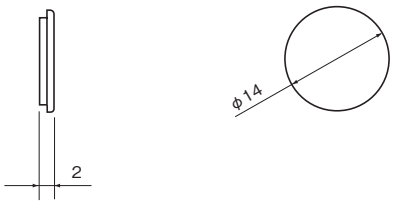

サーマルリレーリセットレリーズ

■ 特長

●盤表面や離れた位置からのサーマルリレーのリセット操作を可能にします。

■ ご注文指定事項（形式）

●サーマルリレーリセットレリーズ

SZ-R1

①形式

注：商品コードでもご注文いただけます。

■ 形式・商品コード・価格（税抜き）・納期

品名	レリーズ長〔mm〕	質量〔g〕	適用機種	形式①	商品コード	希望小売価格〔円〕	納期
サーマルリレー リセットレリーズ	300	30	TR18X形 TR38X形	**SZ-R1**	TZ1R1	6,350	◎
	500	40		**SZ-R2**	TZ1R2	7,360	◎
	700	50		**SZ-R3**	TZ1R3	8,370	◎
	300	30	TR65X形	**SZ-R4**	TZ1R4	6,350	◎
	500	40		**SZ-R5**	TZ1R5	7,360	◎
	700	50		**SZ-R6**	TZ1R6	8,370	◎

◎ 標準品　○ 準標準品　受注品　F

■ 取扱い方法

●SZ-R1, R2, R3

(1)正面カバーを取外してください。
図のようにヒンジ部近傍を持ち，強く引くと比較的容易に外すことができます。

(2)取付台の爪部①をサーマルリレーの穴に挿入し②部，③部を引掛けてください。
一度取付けた取付台は取り外せません。（取付台は一度取付けると、取り外し難い構造となっております。）

(3)レリーズの雄ねじ部④を取付台の雌ネジ⑤に締付けてください。レリーズのナット部⑥をレリーズから外しレリーズをパネルの裏から挿入し，パネル表面からナット⑥を締めて固定してください

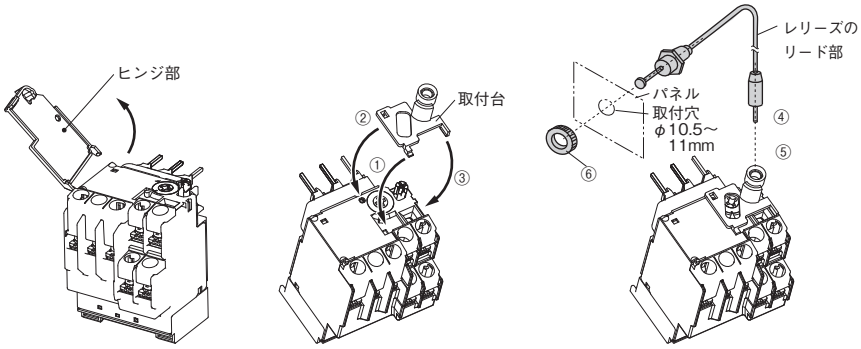

●SZ-R4, R5, R6

(1)取付台の爪部(*1)をサーマルリレーの溝(*2)に挿入してから爪部(*3)を溝(*4)に引掛けてください。

(2)レリーズのねじ部(*5)を取付台の穴(*6)に取付けてください。

(3)レリーズのナット部(*7)をレリーズら外し，レリーズをパネルのか裏面から挿入してパネルの表面からナット(*7)でパネルに固定してください。

(4)取付台を外すときは，溝(*4)部にマイナスドライバーなどを差し込み，爪部(*3)の引掛けを外してください。

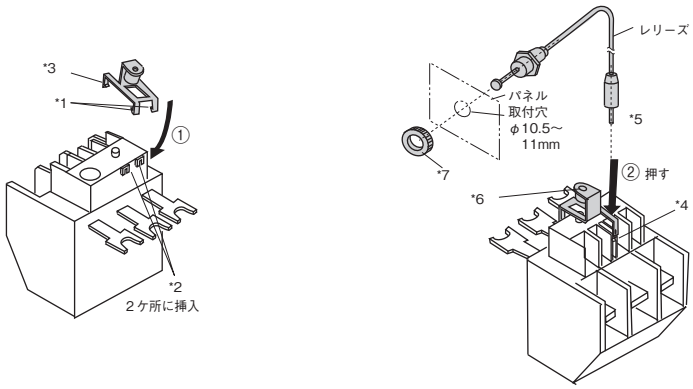

■ 外形寸法図

〔単位：mm〕

●SZ-R1, R2, R3

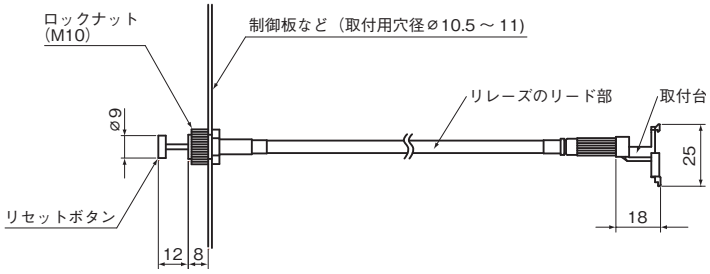

●SZ-R4, R5, R6

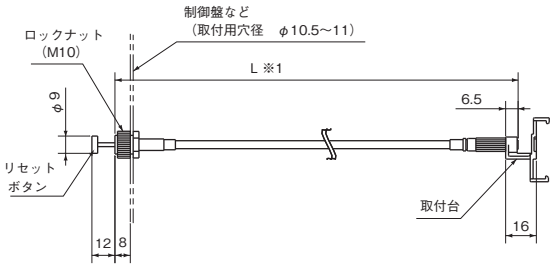

⚠注意　ご使用上の注意

・取付け時, レリーズのリード部がパネルから25mm, 取付け台から35mmの範囲において曲がらないようにしてください。
・レリーズのリード部の曲げ半径は, 15mm以上にしてください。(右図ご参照ください。)
・取付用穴径は, φ10.5～11に加工してください。

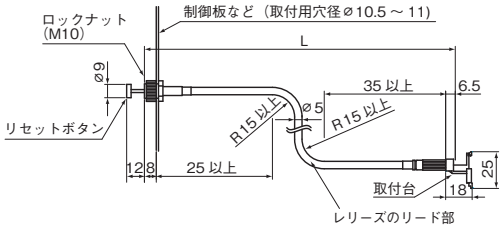

サーマルリレー単独設置ユニット

■ 特長

●電磁開閉器用サーマルリレーと組合せることにより，単独設置形サーマルリレーとすることができます。
●ねじ取付，IECトップハット形35mm幅レール取付けができます。

TZ1H13N形

■ ご注文指定事項（形式＝商品コード）

●サーマルリレー単独設置ユニット

TZ1H13N

① 形式

■ 形式・商品コード・価格（税抜き）・納期

品名	適用サーマルリレー	形式 ①	商品コード	希望小売価格〔円〕	納期
サーマルリレー 単独設置ユニット	TR18X形	**TZ1H13N**	**TZ1H13N**	805	◎
	TR38X形	**TZ1H26N**	**TZ1H26N**	1,010	◎
	TR65X形	**SZ-HD/T**	**TZ2HDT**	1,590	◎

◎	標準品	○	準標準品		受注品	F

■ 取付方法

●TZ1H13N、TZ1H26N形
① 単独設置ユニットの端子ねじをいっぱいまで緩めてください。
② サーマルリレー接続線を，単独設置ユニットの挿入ガイドに沿って挿入してください（図1）。
③ サーマルリレーを矢印の方向に押し込み，サーマルリレー下部が単独設置ユニットのフック2箇所に確実にはまっていることを確認してください（図2）。

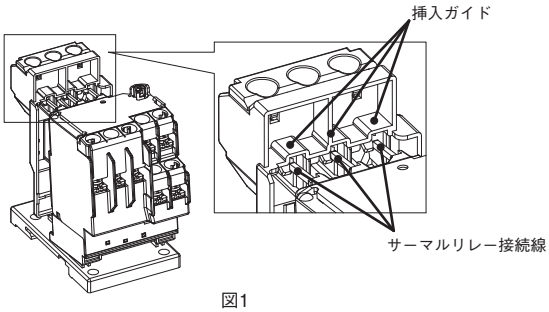

図1

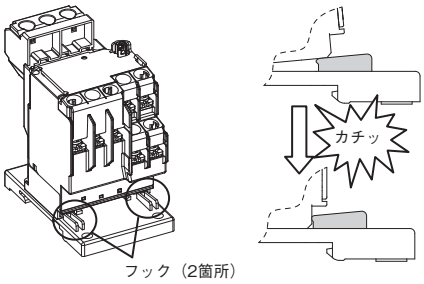

図2

●SZ-HD/T形
単独設置ユニットの端子ねじを緩めてから，下の写真に示すようにサーマルリレーを組込み，カチンと音がするまで矢印方向に押込んでください。（図3）

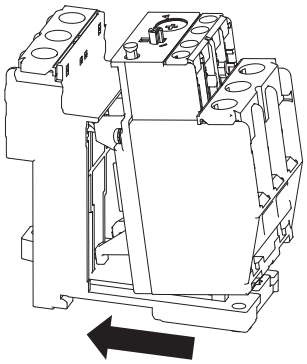

図3

■ 外形寸法図

〔単位：mm〕

TZ1H13N形

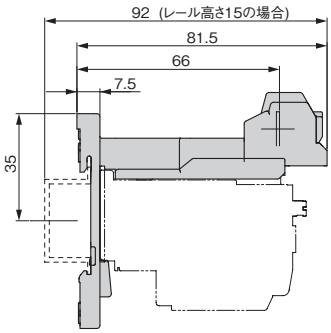

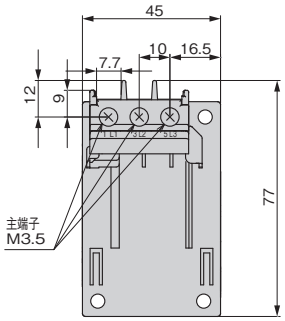

取付穴寸法図

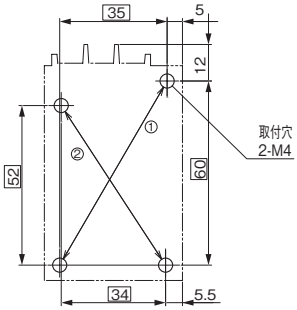

・取付寸法：① ②の取付が可能
①…35×60
②…34×52
・取付ねじ：2-M4

質量：30g

TZ1H26N形

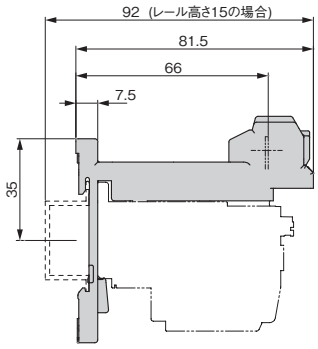

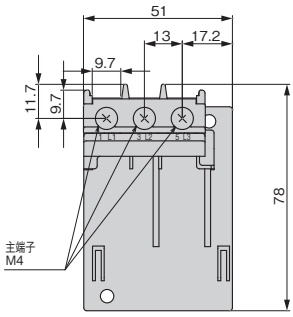

取付穴寸法図

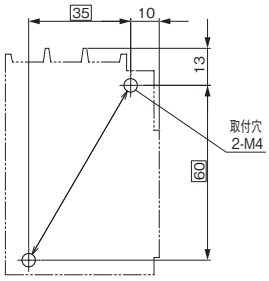

・取付寸法：35×60
・取付ねじ：2-M4

質量：40g

SZ-HD/T形

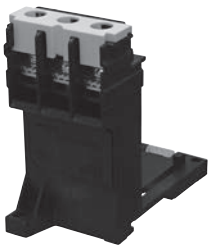

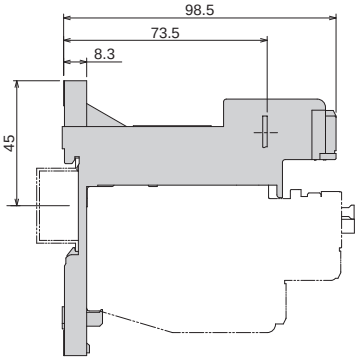

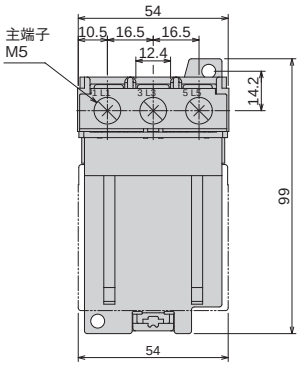

取付穴寸法図

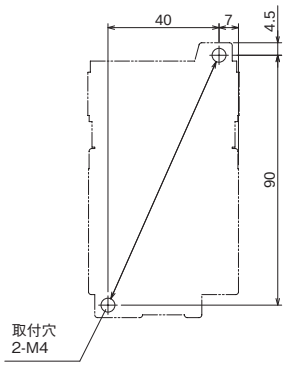

質量：90g

充電部保護カバー

■特長

●正面全体を覆うことにより，充電部の露出を防止し，保守，点検時の安全性を高めます

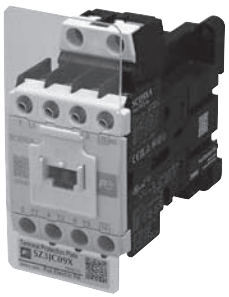

■ご注文指定事項（形式＝商品コード）

●充電部保護カバー

SZ3JC09X

① 形式

■ 形式・商品コード・価格（税抜き）・納期

品名	適用機種		形式(=商品コード)	希望小売価格〔円〕	納期
	機種区分	形式			
充電部保護カバー	非可逆形電磁接触器 補助継電器	SC09X～18X, SCH4X	**SZ3JC09X**	550	◎
		SC20X～38X	**SZ3JC20X**	585	◎
		SC20D～38D	**SZ3JC20D**	595	◎
		SC40X～65X	**SZ3JC40X**	595	◎
	非可逆形電磁開閉器	SW09X～18X	**SZ3JW09X**	615	◎
		SW20X～38X	**SZ3JW20X**	655	◎
		SW20D～38D	**SZ3JW20D**	670	◎
		SW40X～65X	**SZ3JW40X**	670	◎

(注1) SC(SW)09～65X(D)形およびSCH4X形はヘッドオンタイプのオプションと同時に取付けできません。
(注2) 機械ラッチ形電磁接触器(SC□V)には取付け出来ません。
(注3) 直流操作形やスーパーマグネット付も標準形と同様の組合せで取付け可能です。
(注4) 可逆形電磁接触器の場合、SC09～65□R形には非可逆形電磁接触器用の充電部保護カバーを2個取付け可能です。
(注5) 可逆形電磁開閉器には取付けできません。

◎	標準品	○	準標準品		受注品	F

■ 取付方法

●SZ3JC(W)09 ～40X，20D形

① 連結駒を電磁接触器に落とし込む。

② 連結駒の上面を押しながらスライドさせる。

③ カバーの横穴を連結駒先端に引掛ける。

④ カバーを上からパチンと音がするまで押付け取付ける。

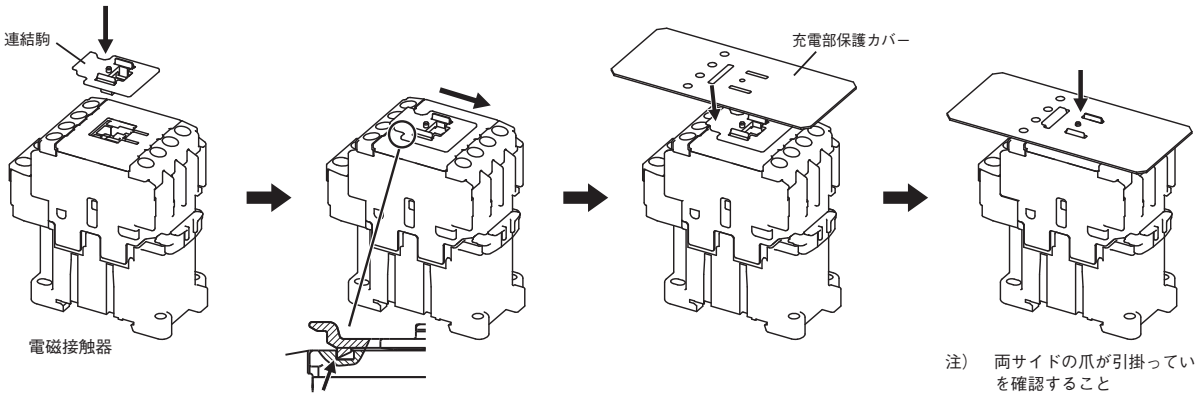

注） フックが本体溝に引掛るまでスライドさせる。

注） 両サイドの爪が引掛っていることを確認すること

充電部保護カバー

■ 外形寸法図

SZ3JC09X ～ 40X形

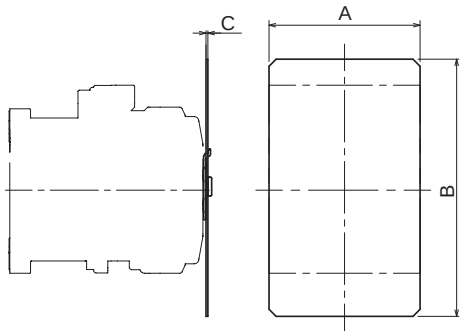

電磁接触器形式	適用充電部保護カバー形式	外形寸法 [mm]			質量 [g]
		A	B	C	
SC09X～18X	**SZ3JC09X**	43	94	0.8	5
SC20X～38X	**SZ3JC20X**	53	109		7
SC20D～38D	**SZ3JC20D**	64	109		8
SC40X～65X	**SZ3JC40X**	63	116		8

SZ3JW09X ～ 40X形

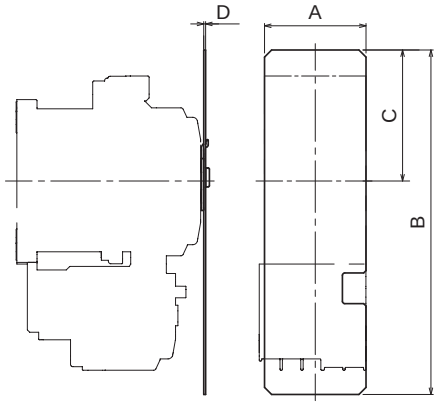

電磁開閉器形式	適用充電部保護カバー形式	外形寸法 [mm]				質量 [g]
		A	B	C	D	
SW09X～18X	**SZ3JW09X**	43	146	55.5	0.8	7
SW20X～38X	**SZ3JW20X**	53	160	55.5		9
SW20D～38D	**SZ3JW20D**	64	160	55.5		11
SW40X～65X	**SZ3JW40X**	63	177	59.5		11

補助継電器

■ 特長

- ●世界の主要規格(JIS，IEC，GB，UL，CSA)に標準品で適合・認証取得
- ●制御コイルは交流品，直流品および低消費形直流品を用意
- ●ツイン接点により接触信頼性を向上させDC5V 3mAの微小負荷に対応
- ●高容量接点仕様(単接点)もラインアップ
- ●補助接点ユニットと組合せて多彩な接点バリエーションを構成可能

SCH4XA(4接点)形

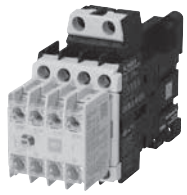

SCH4XA(8接点)形

■ ご注文指定事項（形式＝商品コード）

● 補助継電器

SCH4X	A	H	-	1	22
①	②	③		④	⑤

①シリーズ　②コイル操作方式（A：交流操作形、G：直流操作形、U：低電圧補償形）　③補助接点仕様（無：標準ツイン接点、H：高容量補助接点（単接点））
④コイル電圧コード　⑤接点構成

■ 定格

21ページ「補助回路定格」をご参照ください。

■ 定格・形式・商品コード・価格（税抜き）・納期

制御コイル仕様 ②	接点仕様 ③	接点数	コイル電圧仕様 ④	接点構成 ⑤	形式❶ (=商品コード)	希望小売価格 [円]	納期
交流操作形 [A]	ツイン接点 [無]	4	AC24V [E] AC48V [F] AC100V [1] AC110V [H] AC115V [J] AC120V [K] AC200V [2] AC220V [M] AC230V [N] AC240V [P] AC380V [S] AC400V [4] AC415V [X] AC440V [T]	4a 〔40〕	**SCH4XA-□40**	5,180	◎
				3a1b 〔31〕	**SCH4XA-□31**	5,180	◎
				2a2b 〔22〕	**SCH4XA-□22**	5,180	◎
	単接点 [H]	4		4a 〔40〕	**SCH4XAH-□40**	5,800	◎
				3a1b 〔31〕	**SCH4XAH-□31**	5,800	◎
				2a2b 〔22〕	**SCH4XAH-□22**	5,800	◎
	ツイン接点 [無]	8		8a 〔80〕	**SCH4XA-□80**	7,580	◎
				7a1b 〔71〕	**SCH4XA-□71**	7,580	◎
				6a2b 〔62〕	**SCH4XA-□62**	7,580	◎
				5a3b 〔53〕	**SCH4XA-□53**	7,580	◎
				4a4b 〔44〕	**SCH4XA-□44**	7,580	◎
	単接点 [H]	8		8a 〔80〕	**SCH4XAH-□80**	8,360	◎
				7a1b 〔71〕	**SCH4XAH-□71**	8,360	◎
				6a2b 〔62〕	**SCH4XAH-□62**	8,360	◎
				5a3b 〔53〕	**SCH4XAH-□53**	8,360	◎
				4a4b 〔44〕	**SCH4XAH-□44**	8,360	◎
直流操作形 [G]	ツイン接点 [無]	4	標準 DC12V [B] DC24V [E] DC48V [F] DC60V [G] DC100V [1] DC110V [H] DC120V [K] DC125V [D] DC200V [2] DC210V [Y] DC220V [M] 低消費❷ DC24V [L]	4a 〔40〕	**SCH4XG-□40**	7,460	◎
				3a1b 〔31〕	**SCH4XG-□31**	7,460	◎
				2a2b 〔22〕	**SCH4XG-□22**	7,460	◎
	単接点 [H]	4		4a 〔40〕	**SCH4XGH-□40**	8,340	◎
				3a1b 〔31〕	**SCH4XGH-□31**	8,340	◎
				2a2b 〔22〕	**SCH4XGH-□22**	8,340	◎
	ツイン接点 [無]	8		8a 〔80〕	**SCH4XG-□80**	10,100	◎
				7a1b 〔71〕	**SCH4XG-□71**	10,100	◎
				6a2b 〔62〕	**SCH4XG-□62**	10,100	◎
				5a3b 〔53〕	**SCH4XG-□53**	10,100	◎
				4a4b 〔44〕	**SCH4XG-□44**	10,100	◎
	単接点 [H]	8		8a 〔80〕	**SCH4XGH-□80**	11,100	◎
				7a1b 〔71〕	**SCH4XGH-□71**	11,100	◎
				6a2b 〔62〕	**SCH4XGH-□62**	11,100	◎
				5a3b 〔53〕	**SCH4XGH-□53**	11,100	◎
				4a4b 〔44〕	**SCH4XGH-□44**	11,100	◎

❶ □はコイル電圧指定コードが入ります。
❷ コイル電圧が低消費形の場合、8接点数形式はご指定いただけません。。
上記価格および納期はコイルAC100V、AC200V、DC24Vの場合を示します。

◎	標準品	○	準標準品		受注品	F

■ 性能

●耐久性［JIS C 8201-5-1準拠］

形式	接点数	開閉頻度〔回/時〕	機械的耐久性〔万回以上〕	電気的耐久性〔万回以上〕				
				AC-15		AC-12		DC-13, -12 ❶
				220V	440V	220V	440V	24-220V
SCH4XA **SCH4XG** **SCH4XG-L**	4	1800	1000	50	50	25	25	50

❶ 時定数 L/R = 70msの場合

■ 補助接点ユニットとの組合せ

SC-NEXTシリーズ補助継電器と補助接点ユニットは，下記組合せに限りご使用いただけます。

補助接点ユニット / 補助継電器形式	取付け	ヘッドオン						サイドオン	
	形式	SZ3A40	SZ3A31	SZ3A22	SZ3A20	SZ3A11	SZ3A02	SZ3AS1+SZ3AS1	SZ3AS1
	補助接点構成	4a	3a1b	2a2b	2a	1a1b	2b	2a2b	1a1b
		組合された補助接点構成							
SCH4XA **SCH4XG**	4a	8a	7a1b	6a2b	6a	5a1b	4a2b	6a2b	5a1b
	3a1b	7a1b	6a2b	5a3b	5a1b	4a2b	3a3b	5a3b	4a2b
	2a2b	6a2b	5a3b	4a4b	4a2b	3a3b	2a4b	4a4b	3a3b
SCH4XG□-L （低消費）	4a	—	—	—	6a	5a1b	4a2b	—	5a1b
	3a1b	—	—	—	5a1b	4a2b	3a3b	—	4a2b
	2a2b	—	—	—	4a2b	3a3b	2a4b	—	3a3b

（注）補助接点ユニットは、ヘッドオンとサイドオンを同時に取付けることはできません。

■ 外形寸法図・接続図

●交流操作形補助継電器

〔単位：mm〕

SCH4XA（4接点）

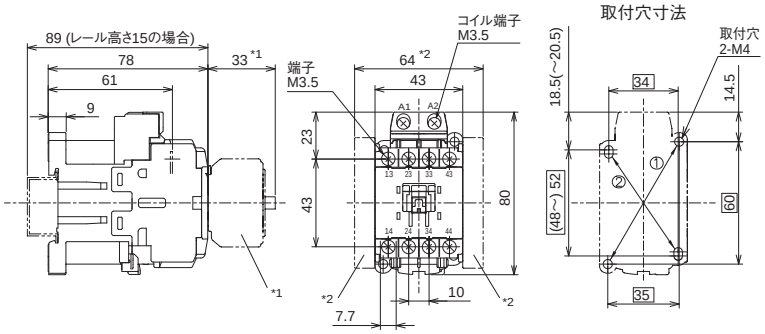

*1 補助接点ユニット（ヘッドオン）を取り付けた場合
*2 補助接点ユニット（サイドオン）を取り付けた場合

注: 対角線の取付穴2ヵ所で取り付けてください。
① 35×60　　：IEC用取付穴
② 34×（48～）52：SH-4, SH-5 と互換性あり

接点構成	
4a (4NO)	13 23 33 43 / 14 24 34 44 / A1 A2
3a1b (3NO1NC)	13 21 33 43 / 14 22 34 44 / A1 A2
2a2b (2NO2NC)	13 21 31 43 / 14 22 32 44 / A1 A2

質量：0.27kg

SCH4XA（8接点）

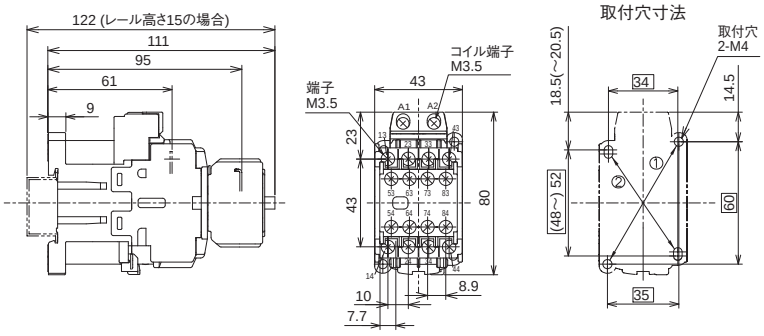

注: 対角線の取付穴2ヵ所で取り付けてください。
① 35×60　　：IEC用取付穴
② 34×（48～）52：SH-4, SH-5 と互換性あり

接点構成		組合せ 補助継電器 SCH4X□	組合せ ヘッドオン SZ3A□ (4接点)
8a (8NO)	13 23 33 43 53 63 73 83 / 14 24 34 44 54 64 74 84 / A1 A2	4a (4NO)	4a (4NO)
7a1b (7NO1NC)	13 23 33 43 53 61 73 83 / 14 24 34 44 54 62 74 84 / A1 A2	4a (4NO)	3a1b (3NO1NC)
6a2b (6NO2NC)	13 23 33 43 53 61 71 83 / 14 24 34 44 54 62 72 84 / A1 A2	4a (4NO)	2a2b (2NO2NC)
5a3b (5NO3NC)	13 21 31 43 53 61 73 83 / 14 22 32 44 54 62 74 84 / A1 A2	2a2b (2NO2NC)	3a1b (3NO1NC)
4a4b (4NO4NC)	13 21 31 43 53 61 71 83 / 14 22 32 44 54 62 72 84 / A1 A2	2a2b (2NO2NC)	2a2b (2NO2NC)

質量：0.32kg

●直流操作形補助継電器

〔単位：mm〕

SCH4XG（4接点）

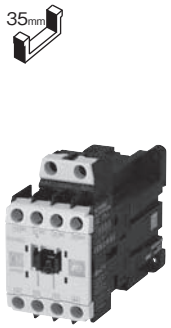

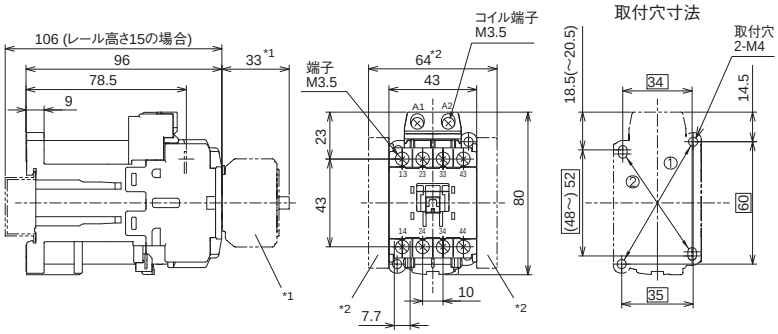

接点構成	
4a (4NO)	13 23 33 43 (+) (-) A1 A2 / 14 24 34 44
3a1b (3NO1NC)	13 21 33 43 (+) (-) A1 A2 / 14 22 34 44
2a2b (2NO2NC)	13 21 31 43 (+) (-) A1 A2 / 14 22 32 44

*1 補助接点ユニット（ヘッドオン）を取り付けた場合
*2 補助接点ユニット（サイドオン）を取り付けた場合

注: 対角線の取付穴2ヵ所で取り付けてください。
① 35×60　　：IEC用取付穴
② 34×（48～）52：SH-4/G, SH-5/G と互換性あり

質量：0.35kg

SCH4XG（8接点）

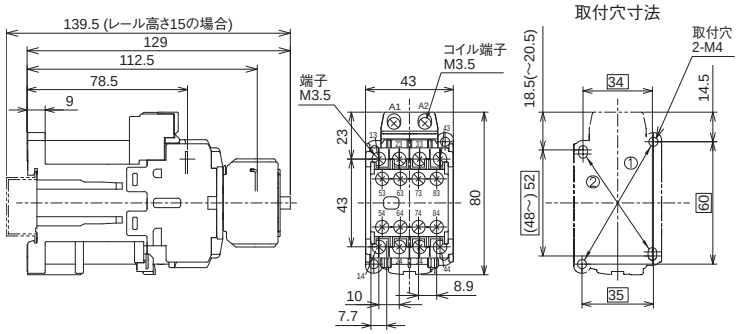

接点構成		組合せ 補助継電器 SCH4X□	組合せ ヘッドオン SZ3A□ (4接点)
8a (8NO)	13 23 33 43 53 63 73 83 (+) (-) A1 A2 / 14 24 34 44 54 64 74 84	4a (4NO)	4a (4NO)
7a1b (7NO1NC)	13 23 33 43 53 61 73 83 (+) (-) A1 A2 / 14 24 34 44 54 62 74 84	4a (4NO)	3a1b (3NO1NC)
6a2b (6NO2NC)	13 23 33 43 53 61 71 83 (+) (-) A1 A2 / 14 24 34 44 54 62 72 84	4a (4NO)	2a2b (2NO2NC)
5a3b (5NO3NC)	13 21 31 43 53 61 73 83 (+) (-) A1 A2 / 14 22 32 44 54 62 74 84	2a2b (2NO2NC)	3a1b (3NO1NC)
4a4b (4NO4NC)	13 21 31 43 53 61 71 83 (+) (-) A1 A2 / 14 22 32 44 54 62 72 84	2a2b (2NO2NC)	2a2b (2NO2NC)

注: 対角線の取付穴2ヵ所で取り付けてください。
① 35×60　　：IEC用取付穴
② 34×（48～）52：SH-4/G, SH-5/G と互換性あり

質量：0.4kg

現行機種と従来機種との互換性

■ SC-NEXTシリーズ 新旧形式比較

●電磁接触器(非可逆・ケースカバーなし)

現行シリーズ(SC-NEXTシリーズ)	形式		**SC09X**	**SC12X**		**SC18X**
	定格容量(AC-3, AC-3e)	220V	2.2kW,11A	2.7kW,13A	2.7kW,13A	3.7kW,18A
		440V	4kW,9A	5.5kW,12A	5.5kW,12A	7.5kW,18A
	開放熱電流(定格通電電流)〔A〕		20	20	20	25
	補助接点構成		1a,1b	1a,1b	2a1b,1a2b	1a,1b
	外形寸法〔mm〕幅×縦×奥行	交流操作形	43×80×78	43×80×78	53×80×78	43×80×78
		直流操作形	43×80×96	43×80×96	53×80×96	43×80×96
	取付寸法		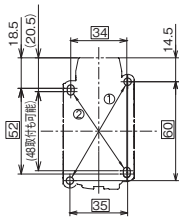	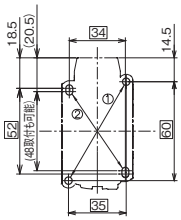	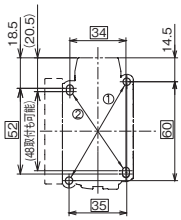	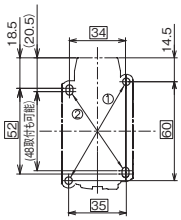
	主回路	端子ねじ	M3.5	M3.5		M3.5
		圧着端子最大幅	7.7mm	7.7mm		7.7mm
	補助回路	端子ねじ	M3.5	M3.5		M3.5
		圧着端子最大幅	7.7mm	7.7mm		7.7mm
	新SC,NEO SCシリーズとの取付互換		○	○		○
従来シリーズ(新SC, NEO SCシリーズ)	形式		**SC-03**	**SC-0**	**SC-05**	**SC-4-0**
	定格容量(AC-3)	220V	2.2kW,11A	2.7kW,13A	2.7kW,13A	3.7kW,18A
		440V	2.2kW,7A	4kW,9A	4kW,9A	5.5kW,13A
	開放熱電流(定格通電電流)〔A〕		20	20	20	25
	補助接点構成		1a,1b	1a,1b	2a,1a1b,2b	1a,1b
	外形寸法〔mm〕幅×縦×奥行	交流操作形	43×81×80	43×81×80	53×81×80	53×81×81
		直流操作形	43×81×107	43×81×107	53×81×107	53×81×108
	取付寸法		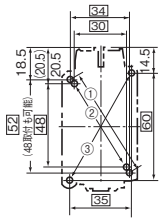	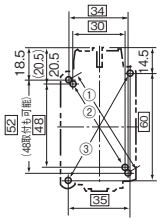	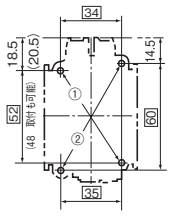	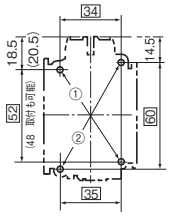
	主回路	端子ねじ	M3.5	M3.5	M3.5	M4
		圧着端子最大幅	7.7mm	7.7mm	7.7mm	9.7mm
	補助回路	端子ねじ	M3.5	M3.5	M3.5	M3.5
		圧着端子最大幅	7.7mm	7.7mm	7.7mm	7.7mm
	SRC, New SCシリーズとの取付互換			○	○	
従来シリーズ(SRC・NewSCシリーズ)	形式			**SRCa3631-0**	**SRCa3631-05**	
	定格容量(AC-3)	220V		2.7kW 13A	2.7kW 13A	
		440V		4kW 9A	4kW 9A	
	開放熱電流(定格通電電流)〔A〕			20	20	
	補助接点構成			1a	1a1b	
	外形寸法〔mm〕幅×縦×奥行	交流操作形		45×71×75	53×71×75	
		直流操作形				
	取付寸法			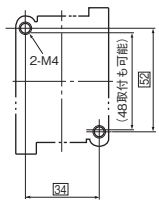	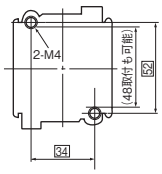	
	主回路	端子ねじ		M3.5	M3.5	
		圧着端子最大幅		6.8mm	6.8mm	
	補助回路	端子ねじ		M3.5	M3.5	
		圧着端子最大幅		6.8mm	6.8mm	

現行機種と従来機種との互換性

●電磁接触器(非可逆・ケースカバーなし)(続き)

現行シリーズ(SC-NEXTシリーズ)	形式		**SC20X**	**SC20D**		**SC26D**	
	定格容量(AC-3, AC-3e)	220V	4kW,20A	4kW,20A	4kW,20A	5.5kW,26A	5.5kW,26A
		440V	7.5kW,20A	7.5kW,20A	7.5kW,20A	11kW,25A	11kW,25A
	開放熱電流(定格通電電流)〔A〕		32	32	32	40	40
	補助接点構成		1a,1b	2a,1a1b,2b	2a2b	2a,1a1b,2b	2a2b
	外形寸法〔mm〕幅×縦×奥行	交流操作形	53×80×82	64×80×82	64×80×115	64×80×82	74×80×82
		直流操作形	53×80×108	64×80×108	64×80×141	64×80×108	74×80×108
	取付寸法		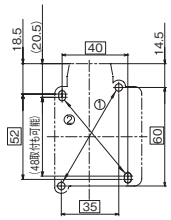	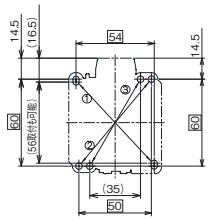		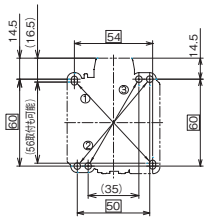	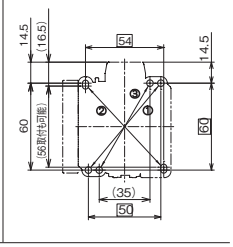
	主回路	端子ねじ	M4	M4		M4	
		圧着端子最大幅	9.7mm	9.7mm		9.7mm	
	補助回路	端子ねじ	M3.5	M3.5		M3.5	
		圧着端子最大幅	7.7mm	7.7mm		7.7mm	
	新SC,NEO SCシリーズとの取付互換		○	○		△(SZ3AP26D)	
従来シリーズ(新SC, NEO SCシリーズ)	形式		**SC-4-1**	**SC-5-1**			**SC-N1**
	定格容量(AC-3)	220V	4kW,18A(19A)	4kW,18A(19A)	4kW,18A(19A)		5.5kW,26A
		440V	7.5kW,17A	7.5kW,17A	7.5kW,17A		11kW,25A
	開放熱電流(定格通電電流)〔A〕		32	32	32		50
	補助接点構成		1a,1b	2a,1a1b,2b	2a2b		2a2b
	外形寸法〔mm〕幅×縦×奥行	交流操作形	53×81×81	64×81×81	64×81×109		74×87×96
		直流操作形	53×81×108	64×81×108	64×81×136		74×87×122
	取付寸法		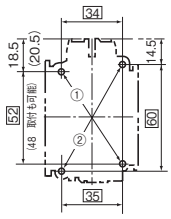	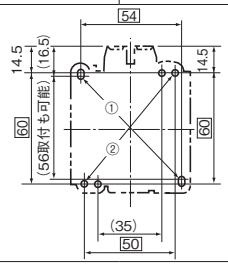			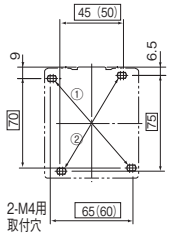
	主回路	端子ねじ	M4	M4			M5
		圧着端子最大幅	9.7mm	9.7mm			12.4mm
	補助回路	端子ねじ	M3.5	M3.5			M3.5
		圧着端子最大幅	7.7mm	7.7mm			7.7mm
	SRC, New SCシリーズとの取付互換			○			○
従来シリーズ(SRC・NewSCシリーズ)	形式				**SRC3631-5-1N**		**SC-1N**
	定格容量(AC-3)	220V			4kW 18A(19A)		5.5kW 26A
		440V			7.5kW 17A		11kW 25A
	開放熱電流(定格通電電流)〔A〕				30		50
	補助接点構成				2a2b		2a2b
	外形寸法〔mm〕幅×縦×奥行	交流操作形			68×71×91.5		74×87×103
		直流操作形					
	取付寸法				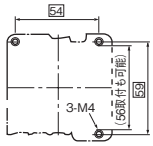		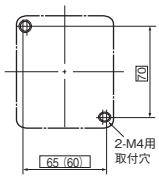
	主回路	端子ねじ			M4		M5
		圧着端子最大幅			8.5mm		12.4mm
	補助回路	端子ねじ			M4		M3.5
		圧着端子最大幅			8.5mm		7.7mm

●電磁接触器(非可逆・ケースカバーなし)(続き)

現行シリーズ(SC-NEXTシリーズ)	形式		**SC38D**		**SC50X**		**SC65X**	
	定格容量(AC-3, AC-3e)	220V	7.5kW,35A	7.5kW,35A	11kW,50A	11kW,50A	15kW,65A	15kW,65A
		440V	18.5kW,38A	18.5kW,38A	22kW,50A	22kW,50A	30kW,65A	30kW,65A
	開放熱電流(定格通電電流)〔A〕		50	50	80	80	80	80
	補助接点構成		2a,1a1b,2b	2a2b	1a1b	2a2b	1a1b	2a2b
	外形寸法〔mm〕幅×縦×奥行	交流操作形	64×80×82	74×80×82	64×89×93	74×89×93	64×89×93	74×89×93
		直流操作形	64×80×108	74×80×108	64×89×125	74×89×125	64×89×125	74×89×125
	取付寸法		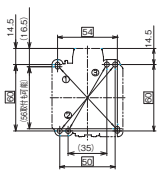	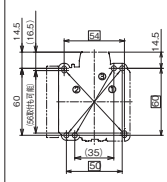	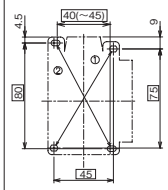	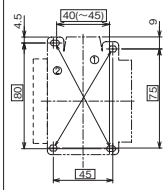	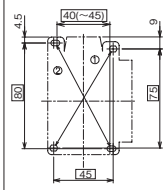	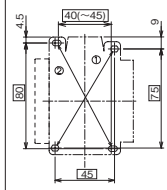
	主回路	端子ねじ	M4		M5		M5	
		圧着端子最大幅	9.7mm		12.4mm		12.4mm	
	補助回路	端子ねじ	M3.5		M3.5		M3.5	
		圧着端子最大幅	7.7mm		7.7mm		7.7mm	
	新SC,NEO SCシリーズとの取付互換		△(SZ3AP26D)		△(SZ3AP50X)		△(SZ3AP50X)	
従来シリーズ(新SC, NEO SCシリーズ)	形式			**SC-N2**		**SC-N2S**		**SC-N3**
	定格容量(AC-3)	220V		7.5kW,35A		11kW,50A		15kW,65A
		440V		15kW,32A		22kW,48A		30kW,65A
	開放熱電流(定格通電電流)〔A〕			60		80		100
	補助接点構成			2a2b		2a2b		2a2b
	外形寸法〔mm〕幅×縦×奥行	交流操作形		74×87×96		88×110×111		88×110×111
		直流操作形		74×87×122		88×110×130		88×110×130
	取付寸法			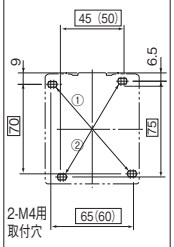		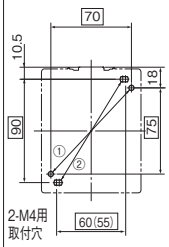		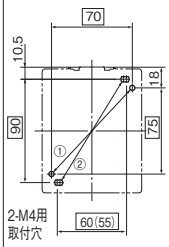
	主回路	端子ねじ		M5		M6		M6
		圧着端子最大幅		12.4mm		16.7mm		16.7mm
	補助回路	端子ねじ		M3.5		M3.5		M3.5
		圧着端子最大幅		7.7mm		7.7mm		7.7mm
	SRC, New SCシリーズとの取付互換			○		○		○
従来シリーズ(SRC・New SCシリーズ)	形式			**SC-2N**		**SC-2SN**		**SC-3N**
	定格容量(AC-3)	220V		7.5kW 35A		11kW 50A		15kW 65A
		440V		15kW 32A		22kW 48A		30kW 65A
	開放熱電流(定格通電電流)〔A〕			60		80		100
	補助接点構成			2a2b		2a2b		2a2b
	外形寸法〔mm〕幅×縦×奥行	交流操作形		74×87×103		88×110 ×118		88×110 ×118
		直流操作形						
	取付寸法			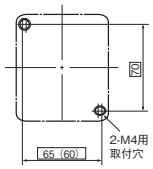		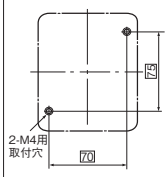		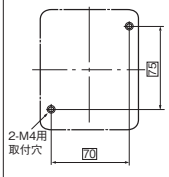
	主回路	端子ねじ		M5		M6		M6
		圧着端子最大幅		12.4mm		16.8mm		16.8mm
	補助回路	端子ねじ		M3.5		M3.5		M3.5
		圧着端子最大幅		7.7mm		7.7mm		7.7mm

現行機種と従来機種との互換性

●電磁開閉器(非可逆・ケースカバーなし)

現行シリーズ(SC-NEXTシリーズ)	形式		SW09X	SW12X		SW18X
	組合せ形式		SC09X + TR18X	SC12X + TR18X	SC12X + TR18X	SC18X + TR18X
	定格容量(AC-3, AC-3e)	220V	2.2kW,11A	2.7kW,13A	2.7kW,13A	3.7kW,18A
		440V	4kW,9A	5.5kW,12A	5.5kW,12A	7.5kW,18A
	補助接点構成		1a,1b	1a,1b	2a1b,1a2b	1a,1b
	外形寸法〔mm〕幅×縦×奥行	交流操作形	45×125×78	45×125×78	53×125×78	45×125×78
		直流操作形	45×125×96	45×125×96	53×125×96	45×125×96
	取付寸法		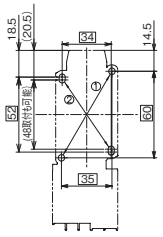	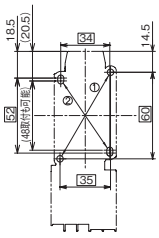	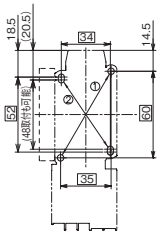	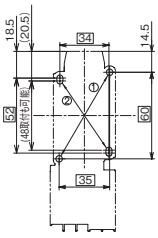
	主回路	端子ねじ	M3.5	M3.5		M3.5
		圧着端子最大幅 電磁接触器	7.7mm	7.7mm		7.7mm
		圧着端子最大幅 サーマルリレー	7.7mm	7.7mm		7.7mm
	補助回路	端子ねじ	M3.5	M3.5		M3.5
		圧着端子最大幅 電磁接触器	7.7mm	7.7mm		7.7mm
		圧着端子最大幅 サーマルリレー	7.7mm	7.7mm		7.7mm
	新SC,NEO SCシリーズとの取付互換		○	○		○
従来シリーズ(新SC, NEO SCシリーズ)	形式		SW-03	SW-0	SW-05	SW-4-0
	組合せ形式		SC-03 + TR-0N	SC-0 + TR-0N	SC-05 + TR-0N	SC-4-0 + TR-5-1N
	定格容量(AC-3)	220V	2.2kW,11A	2.7kW,13A	2.7kW,13A	3.7kW,18A
		440V	2.7kW,7A	4kW,9A	4kW,9A	5.5kW,13A
	補助接点構成		1a,1b	1a,1b	2a,1a1b,2b	1a,1b
	外形寸法〔mm〕幅×縦×奥行	交流操作形	44×122×80	44×122×80	53×122×80	53×127×81
		直流操作形	44×122×107	44×122×107	53×122×107	53×127×108
	取付寸法		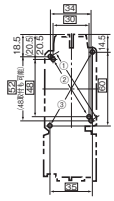	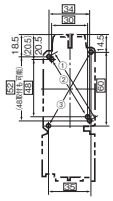	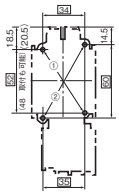	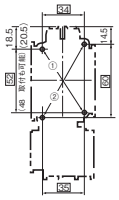
	主回路	端子ねじ	M3.5	M3.5	M3.5	M4
		圧着端子最大幅 電磁接触器	7.7mm	7.7mm	7.7mm	9.7mm
		圧着端子最大幅 サーマルリレー	7.7mm	7.7mm	7.7mm	9.7mm
	補助回路	端子ねじ	M3.5	M3.5	M3.5	M3.5
		圧着端子最大幅 電磁接触器	7.7mm	7.7mm	7.7mm	7.7mm
		圧着端子最大幅 サーマルリレー	7.7mm	7.7mm	7.7mm	7.7mm
	SRC, New SCシリーズとの取付互換			○	○	○
従来シリーズ(SRC・NewSCシリーズ)	形式			SRCb3931-0 CN	SRCa3931-05 CN	
	組合せ形式			SRCa3631-0 + TR-0	SRCa3631-05 + TR-0	
	定格容量(AC-3)	220V		2.7kW 12A（13A）	2.7kW 12A（13A）	
		440V		4kW 9A	4kW 9A	
	補助接点構成			1a	1a1b	
	外形寸法〔mm〕幅×縦×奥行	交流操作形		51.5×104.5 ×79.5	53×104.5 ×79.5	
		直流操作形				
	取付寸法			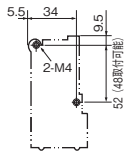	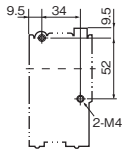	
	主回路	端子ねじ		M3.5	M3.5	
		圧着端子最大幅 電磁接触器		6.8mm	6.8mm	
		圧着端子最大幅 サーマルリレー		6.8mm	6.8mm	
	補助回路	端子ねじ		M3.5	M3.5	
		圧着端子最大幅 電磁接触器		6.8mm	6.8mm	
		圧着端子最大幅 サーマルリレー		6.8mm	6.8mm	

●電磁開閉器(非可逆・ケースカバーなし)(続き)

現行シリーズ(SC-NEXTシリーズ)	形式			SW20X	SW20D		SW26D	
	組合せ形式			SC20X + TR38X	SC20D + TR38X	SC20D + TR38X	SC26D + TR38X	SC26D + TR38X
	定格容量 (AC-3, AC-3e)	220V		4kW,20A	4kW,20A	4kW,20A	5.5kW,26A	5.5kW,26A
		440V		7.5kW,20A	7.5kW,20A	7.5kW,20A	11kW,25A	11kW,25A
	補助接点構成			1a,1b	2a,1a1b,2b	2a2b	2a,1a1b,2b	2a2b
	外形寸法[mm] 幅×縦×奥行	交流操作形		53×130×82	64×130×82	64×130×115	64×130×82	74×130×82
		直流操作形		53×130×108	64×130×108	64×130×141	64×130×108	74×130×108
	取付寸法			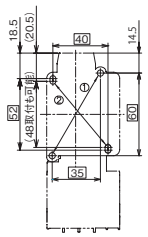	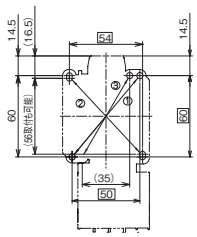		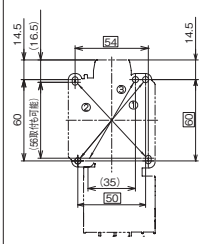	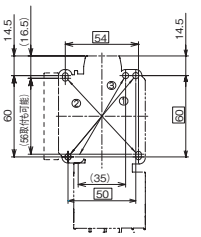
	主回路	端子ねじ		M4	M4		M4	
		圧着端子最大幅	電磁接触器	9.7mm	9.7mm		9.7mm	
			サーマルリレー	9.7mm	9.7mm		9.7mm	
	補助回路	端子ねじ		M3.5	M3.5		M3.5	
		圧着端子最大幅	電磁接触器	7.7mm	7.7mm		7.7mm	
			サーマルリレー	7.7mm	7.7mm		7.7mm	
	新SC,NEO SCシリーズとの取付互換			○	○		△(SZ3AP26D)	
従来シリーズ(新SC, NEO SCシリーズ)	形式			SW-4-1	SW-5-1			SW-N1
	組合せ形式			SC-4-1 + TR-5-1N	SC-5-1 + TR-5-1N			SC-N1 + TR-N2
	定格容量 (AC-3)	220V		4kW,18A	4kW,18A	4kW,18A		5.5kW,26A
		440V		7.5kW,17A	7.5kW,17A	7.5kW,17A		11kW,25A
	補助接点構成			1a,1b	2a,1a1b,2b	2a2b		2a2b
	外形寸法[mm] 幅×縦×奥行	交流操作形		53×127×81	64×127×81	64×127×109		74×146×96
		直流操作形		53×127×108	64×127×108	53×127×136		74×146×122
	取付寸法			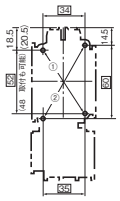	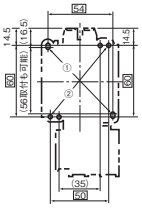			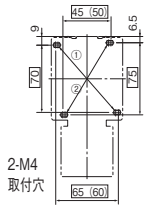
	主回路	端子ねじ		M4	M4			M5
		圧着端子最大幅	電磁接触器	9.7mm	9.7mm			12.4mm
			サーマルリレー	9.7mm	9.7mm			12.4mm
	補助回路	端子ねじ		M3.5	M3.5			M3.5
		圧着端子最大幅	電磁接触器	7.7mm	7.7mm			7.7mm
			サーマルリレー	7.7mm	7.7mm			7.7mm
	SRC, New SCシリーズとの取付互換			○	○			○
従来シリーズ(SRC・NewSCシリーズ)	形式				SRCa3931-5-1 CN	SRC3931-5-1N CN		SW-1N
	組合せ形式				SRC3631-5-1 + RCa3737-1C	SRC3631-5-1N + RCa3737-1C		SC-1N + TR-2N
	定格容量 (AC-3)	220V			4kW 18A	4kW 18A		5.5kW 26A
		440V			7.5kW 17A	7.5kW 17A		11kW 25A
	補助接点構成				1a1b	2a2b		2a2b
	外形寸法[mm] 幅×縦×奥行	交流操作形			68×99×79	74×99×91.5		78×141 ×103
		直流操作形						
	取付寸法				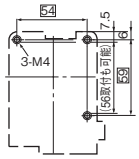	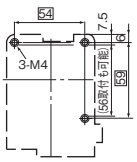		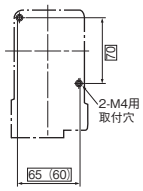
	主回路	端子ねじ			M4	M4		M5
		圧着端子最大幅	電磁接触器		8.5mm	8.5mm		12.4mm
			サーマルリレー		8.5mm	8.5mm		12.4mm
	補助回路	端子ねじ			M4	M4		M3.5
		圧着端子最大幅	電磁接触器		8.5mm	8.5mm		7.7mm
			サーマルリレー		8.5mm	8.5mm		7.7mm

現行機種と従来機種との互換性

●電磁開閉器(非可逆・ケースカバーなし)(続き)

現行シリーズ(SC-NEXTシリーズ)	形式		SW38D		SW50X		SW65X	
	組合せ形式		SC38D + TR38X	SC38D + TR38X	SC50X + TR65X	SC50X + TR65X	SC65X + TR65X	SC65X + TR65X
	定格容量(AC-3, AC-3e)	220V	7.5kW,35A	7.5kW,35A	11kW,50A	11kW,50A	15kW,65A	15kW,65A
		440V	18.5kW,38A	18.5kW,38A	22kW,50A	22kW,50A	30kW,65A	30kW,65A
	補助接点構成		2a,1a1b,2b	2a2b	1a1b	2a2b	1a1b	2a2b
	外形寸法[mm] 幅×縦×奥行	交流操作形	64×130×82	74×130×82	64×148×93	74×148×93	64×148×93	74×148×93
		直流操作形	64×130×108	74×130×108	64×148×125	74×148×125	64×148×125	74×148×125
	取付寸法		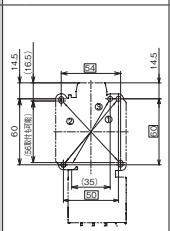	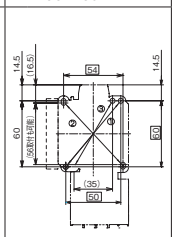	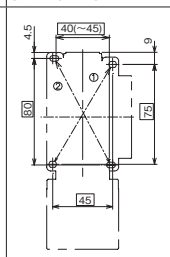	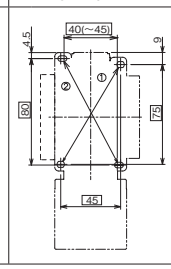	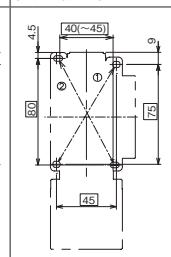	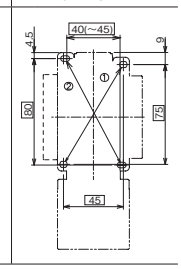
	主回路	端子ねじ	M4		M5		M5	
		圧着端子最大幅 電磁接触器	9.7mm		12.4mm		12.4mm	
		圧着端子最大幅 サーマルリレー	9.7mm		12.4mm		12.4mm	
	補助回路	端子ねじ	M3.5		M3.5		M3.5	
		圧着端子最大幅 電磁接触器	7.7mm		7.7mm		7.7mm	
		圧着端子最大幅 サーマルリレー	7.7mm		7.7mm		7.7mm	
	新SC,NEO SCシリーズとの取付互換		△(SZ3AP26D)		△(SZ3AP50X)		△(SZ3AP50X)	
従来シリーズ(新SC, NEO SCシリーズ)	形式			SW-N2		SW-N2S		SW-N3
	組合せ形式			SC-N2 + TR-N2		SC-N2S + TR-N2		SC-N3 + TR-N3
	定格容量(AC-3)	220V		7.5kW,35A		11kW,50A		15kW,65A
		440V		15kW,32A		22kW,48A		30kW,65A
	補助接点構成			2a2b		2a2b		2a2b
	外形寸法[mm] 幅×縦×奥行	交流操作形		74×146×96		88×177×111		88×177×111
		直流操作形		74×146×122		88×177×130		88×177×130
	取付寸法			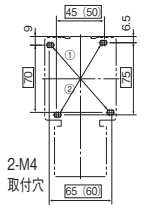		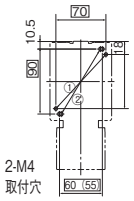		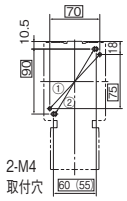
	主回路	端子ねじ		M5		M6		M6
		圧着端子最大幅 電磁接触器		12.4mm		16.8mm		16.8mm
		圧着端子最大幅 サーマルリレー		12.4mm		16.8mm		16.8mm
	補助回路	端子ねじ		M3.5		M3.5		M3.5
		圧着端子最大幅 電磁接触器		7.7mm		7.7mm		7.7mm
		圧着端子最大幅 サーマルリレー		7.7mm		7.7mm		7.7mm
	SRC, New SCシリーズとの取付互換			○		△(SZ-N2SW/AP)		△(SZ-N2SW/AP)
従来シリーズ(SRC・NewSCシリーズ)	形式			SW-2N		SW-2SN		SW-3N
	組合せ形式			SC-2N + TR-2N		SC-2SN + TR-3N		SC-3N + TR-3N
	定格容量(AC-3)	220V		7.5kW 35A		11kW 50A		15kW 65A
		440V		15kW 32A		22kW 48A		30kW 65A
	補助接点構成			2a2b		2a2b		2a2b
	外形寸法[mm] 幅×縦×奥行	交流操作形		78×141 ×103		88×215 ×123		88×215 ×123
		直流操作形						
	取付寸法			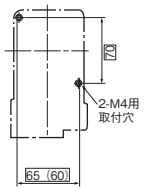		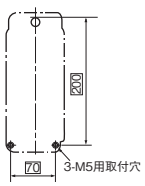		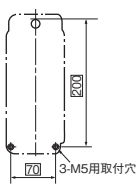
	主回路	端子ねじ		M5		M6		M6
		圧着端子最大幅 電磁接触器		12.4mm		16.8mm		16.8mm
		圧着端子最大幅 サーマルリレー		12.4mm		15.3mm ❶		15.3mm ❶
	補助回路	端子ねじ		M3.5		M3.5		M3.5
		圧着端子最大幅 電磁接触器		7.7mm		7.7mm		7.7mm
		圧着端子最大幅 サーマルリレー		7.7mm		7.7mm		7.7mm

❶ 最大幅以下の圧着端子をご使用ください。(圧着端子メーカの幅狭品をご使用ください。)

●補助継電器

現行シリーズ(SC-NEXTシリーズ)	形式		**SCH4X**	
	定格容量(AC-15)	220V	3A	3A
		440V	1.5A	1.5A
	開放熱電流(定格通電電流)		10A	10A
	接点構成		4a, 3a1b, 2a2b	5a1b, 4a2b, 3a3b, 1a5b
	外形寸法〔mm〕幅×縦×奥行	交流操作形	43×80×78	53×80×78
		直流操作形	43×80×96	53×80×96
	取付寸法		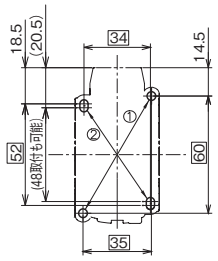	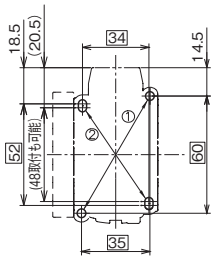
	補助回路	端子ねじ	M3.5	M3.5
		圧着端子最大幅	7.7mm	7.7mm
	新SCシリーズとの取付互換		○	○
従来シリーズ(新SCシリーズ)	形式		**SH-4**	**SH-5**
	定格容量(AC-15)	220V	3A	3A
		440V	1.5A	1.5A
	開放熱電流(定格通電電流)		10A	10A
	接点構成		4a, 3a1b, 2a2b	5a, 4a1b, 3a2b, 2a3b, 1a4b, 5b
	外形寸法〔mm〕幅×縦×奥行	交流操作形	43×81×80	53×81×80
		直流操作形	43×81×107	53×81×107
	取付寸法		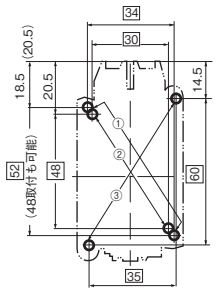	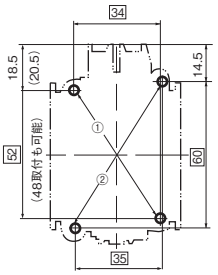
	補助回路	端子ねじ	M3.5	M3.5
		圧着端子最大幅	7.7mm	7.7mm
	SRCシリーズとの取付互換		○	○

現行機種と従来機種との互換性

■アダプタプレートの形式・外形寸法

●形式（＝商品コード）・価格（税抜き）・納期

アダプタープレート		適用機種		適用現行機種をアダプタープレートに取付ける場合のねじサイズ❷	希望小売価格[円]	納期
形式（＝商品コード）		機種区分	形式 ❶	取付ねじサイズ		
SC-NEXT シリーズ	**SZ3AP26D**	電磁接触器 電磁開閉器	SC26X(D) (←SC-N1)	座金組込みなべ小ねじ（ばね座金と平座金） M4-16（2本）*付属	715	○
			SC38X(D) (←SC-N2)			
			SW26X(D) (←SW-N1)			
			SW38X(D) (←SW-N2)			
	SZ3AP50X		SC50X (←SC-N2S)	座金組込みなべ小ねじ（ばね座金と平座金） M4-16（2本）*付属	860	○
			SC65X (←SC-N3)			
			SW50X (←SW-N2S)			
			SW65X (←SW-N3)			
	SZ3APR18X	可逆形電磁接触器 可逆形電磁開閉器	SC18X□R (←SC-4-0RM)	座金組込みなべ小ねじ（ばね座金と平座金） M4-16（2本）*付属	950	○
			SW18X□R (←SW-4-0RM)			
	SZ3APR26X		SC26X(D)□R (←SC-N1RM)	座金組込みなべ小ねじ（ばね座金と平座金） M4-16（2本）*付属	1,140	○
			SC38X(D)□R (←SC-N2RM)			
			SW26X(D)□R (←SW-N1RM)			
			SW38X(D)□R (←SW-N2RM)			
	SZ3APR50X		SC50X□R (←SC-N2SRM)	座金組込みなべ小ねじ（ばね座金と平座金） M4-16（2本）*付属	1,190	○
			SC65X□R (←SC-N3RM)			
			SW50X□R (←SW-N2SRM)			
			SW65X□R (←SW-N3RM)			

❶（　）内形式は、現行機種への置換え対象となる従来機種の形式を示しています。
❷（　）内は、使用数を示しています。

◎	標準品	○	準標準品		受注品	F

●外形寸法図

〔単位：mm〕

SZ3AP26D形

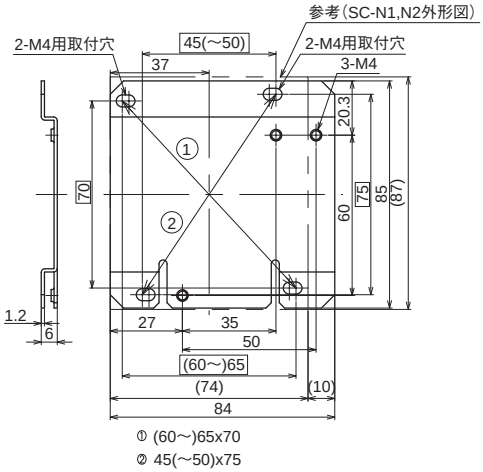

SZ3AP50X形

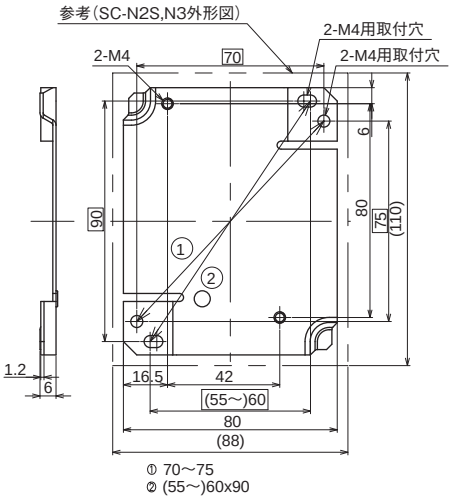

SZ3APR18X形

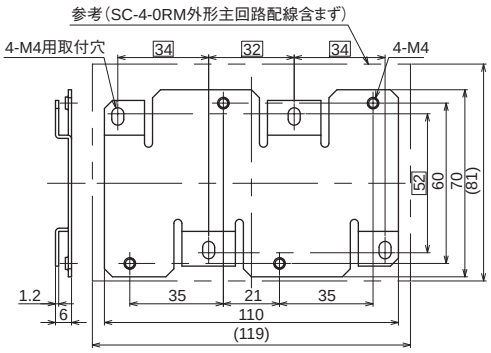

SZ3APR26X形

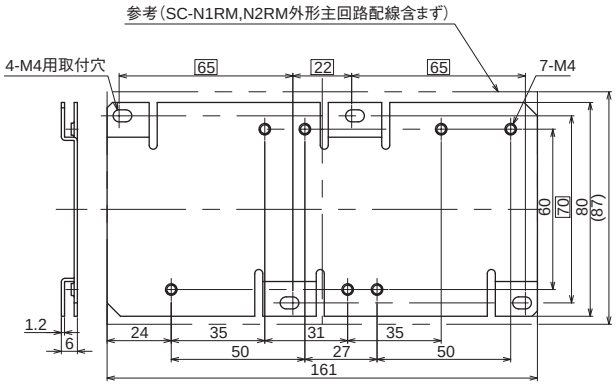

SZ3APR50X形

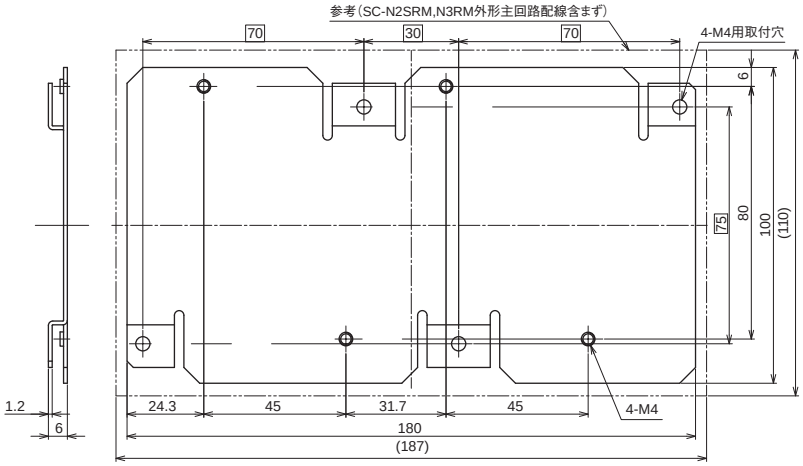

（注１）取付け板にアダプタプレートのみを取り付けた後、本体をアダプタプレートにお取り付けください。

現行機種と従来機種との互換性

■SC-NEXTシリーズと従来機種との互換性

●電磁接触器・電磁開閉器

新形（SC-NEXTシリーズ）

形式		SC12X 形		SW12X 形	
定格容量 (AC-3, AC-3e)	220V	2.7kW 13A			
	440V	5.5kW 12A			
開放熱電流 (定格通電電流)		20A		-	
補助接点構成		2a1b	1a2b	2a1b	1a2b
商品コード ※□はコイル電圧指定コード		SC12X△-□21	SC12X△-□12	SW12X△-□21T■■■	SW12X△-□12T■■■
外形寸法〔mm〕幅×縦×奥行 ( )内寸法は可逆形の場合です。	交流操作形	53×80×78 (99×80×111)		53×125×78 (99×125×111)	
	直流操作形	53×80×96 (99×80×129)		53×125×96 (99×125×129)	

外形寸法図・接続図

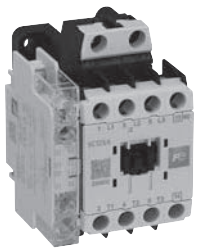

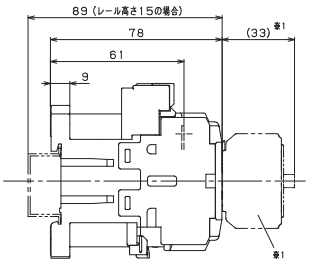

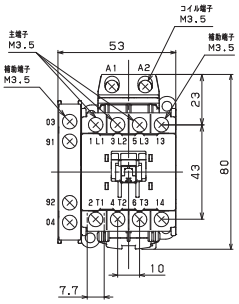

※1 補助接点ユニット（ヘッドオン）を取り付けた場合

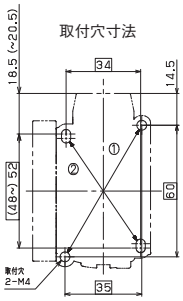

注: 対角線の取付穴2ヵ所で取り付けてください。
① 35×60　　: SC-05 と互換性あり
② 34×(48～)52 : SC-05 と互換性あり

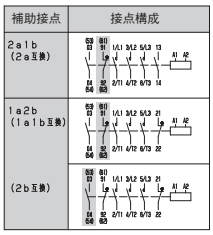

（注1）補助接点ユニット（サイドオン）を左側に取付けた製品となります。
（注2）可逆形の場合は、ヘッドオン補助接点（1a1b）付に変わります。
（注3）組合せ可能な補助接点数:交流操作形 最大追加4極
（注4）組合せ可能な補助接点数:直流操作形（標準）最大追加2極、直流操作形（低消費）追加不可
（注5）直流操作形は極性があります。 A1(+)/A2(-)
（注6）( )の端子番号は、サイドオンに並記された番号です。

端子ねじ	主回路	M3.5	
	補助回路	M3.5	
適合丸形圧着端子 (最大)	主回路	7.7mm	
	補助回路	7.7mm	
端子番号表示	主回路	電源側 : 1/L1 3/L2 5/L3, 負荷側 : 2/T1 4/T2 6/T3	
	補助回路 ※端子番号が変わります。ご注意ください。	2a1b〔2a互換品〕 : a接点 03-04 13-14 (b接点 91-92) 1a2b〔1a1b互換品〕: a接点 03-04 b接点 (91-92) 21-22 1a2b〔2b互換品〕 : (a接点 03-04) b接点 91-92 21-22	
新SCシリーズとの取付互換性		非可逆形 : ○　可逆形 : △(SZ3APR18X)	

現行（新SCシリーズ）

形式		SC-05 形	SW-05 形
定格容量 (AC-3)	220V	2.7kW 13A	
	440V	4kW 9A	
開放熱電流 (定格通電電流)		20A	-
補助接点構成		2a, 1a1b, 2b	
外形寸法〔mm〕幅×縦×奥行 ( )内寸法は可逆形の場合です。	交流操作形	53×81×80 (119×81×80)	53×122×80 (119×122×80)
	直流操作形	53×81×107 (119×81×107)	53×122×107 (119×122×107)

外形寸法図・接続図

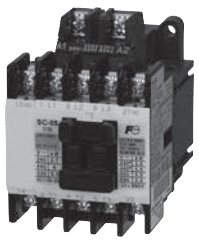

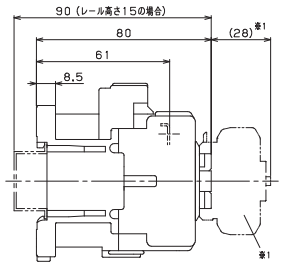

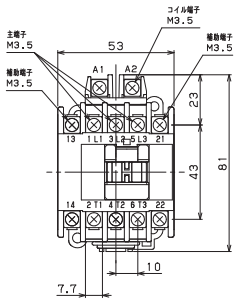

※1 補助接点ユニット（ヘッドオン）を取り付けた場合

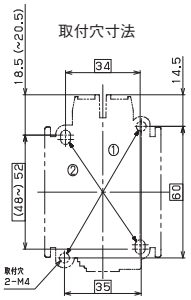

注: 対角線の取付穴2ヵ所で取り付けてください。
① 35×60
② 34×(48～)52

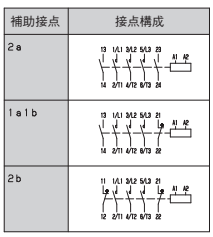

端子ねじ	主回路	M3.5	
	補助回路	M3.5	
適合丸形圧着端子(最大)	主回路	7.7mm	
	補助回路	7.7mm	
端子番号表示	主回路	電源側 : 1/L1 3/L2 5/L3, 負荷側 : 2/T1 4/T2 6/T3	
	補助回路	2a : a接点 13-14 23-24 1a1b : a接点 13-14 b接点 21-22 2b : b接点 11-12 21-22	

●電磁接触器・電磁開閉器(続き)

新形(SC-NEXTシリーズ)	形式		SC20D 形 (補助接点 2a2b)	SW20D 形 (補助接点 2a2b)
	定格容量 (AC-3, AC-3e)	220V	4kW 20A	
		440V	7.5kW 20A	
	開放熱電流 (定格通電電流)		32A	-
	補助接点構成		2a2b	
	商品コード ※□はコイル電圧指定コード		SC20D△-□22	SW20D△-□22T■■■
	外形寸法〔mm〕幅×縦×奥行 ()内寸法は可逆形の場合です。	交流操作形	64×80×115 (141×80×115)	64×130×115 (141×130×115)
		直流操作形	64×80×141 (141×80×141)	64×130×141 (141×130×141)

外形寸法図・接続図

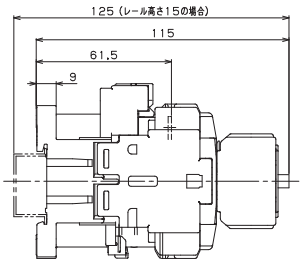

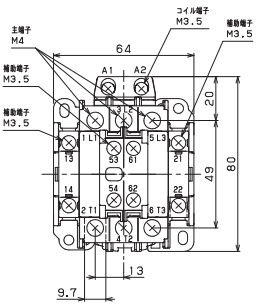

(注1) 直流操作形は極性があります。 A1(+)/A2(-)

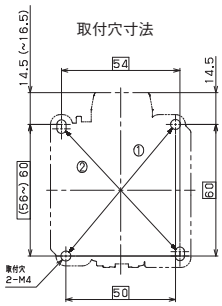

注: 対角線の取付穴2ヵ所で取り付けてください。
① 50×60 : SC-5-1 と互換性あり
② 54×(56〜)60 : SC-5-1 と互換性あり

補助接点	接点構成
2a2b	

端子ねじ	主回路	M4	
	補助回路	M3.5	
適合丸形圧着端子 (最大)	主回路	9.7mm	
	補助回路	7.7mm	
端子番号表示	主回路	電源側 : 1/L1 3/L2 5/L3, 負荷側 : 2/T1 4/T2 6/T3	
	補助回路	2a2b : a接点 13-14 53-54 b接点 21-22 61-62	
新SCシリーズとの取付互換性		非可逆形 : ○ 可逆形 : ○	

現行(新SCシリーズ)	形式		SC-5-1 形 (補助接点 2a2b)	SW-5-1 形 (補助接点 2a2b)
	定格容量 (AC-3)	220V	4kW 18A (19A)	
		440V	7.5kW 17A	
	開放熱電流 (定格通電電流)		32A	-
	補助接点構成		2a2b	
	外形寸法〔mm〕幅×縦×奥行 ()内寸法は可逆形の場合です。	交流操作形	64×81×109 (141×81×109)	64×127×109 (141×127×109)
		直流操作形	64×81×136 (141×81×136)	64×127×136 (141×127×136)

外形寸法図・接続図

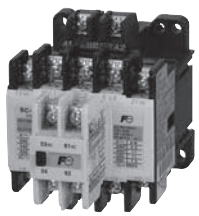

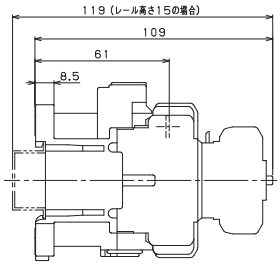

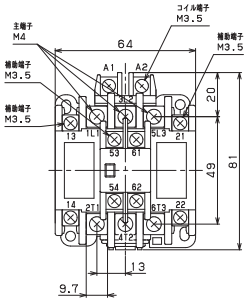

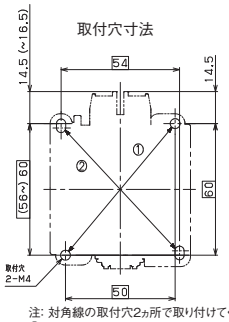

注: 対角線の取付穴2ヵ所で取り付けてください。
① 50×60
② 54×(56〜)60

補助接点	接点構成
2a2b	

端子ねじ	主回路	M4
	補助回路	M3.5
適合丸形圧着端子(最大)	主回路	9.7mm
	補助回路	7.7mm
端子番号表示	主回路	電源側 : 1/L1 3/L2 5/L3, 負荷側 : 2/T1 4/T2 6/T3
	補助回路	2a2b : a接点 13-14 53-54 b接点 21-22 61-62

現行機種と従来機種との互換性

●電磁接触器・電磁開閉器(続き)

新形(SC-NEXTシリーズ)

形式		SC26D 形		SC38D 形		SW26D 形		SW38D 形	
定格容量 (AC-3, AC-3e)	220V	5.5kW 26A		7.5kW 35A		5.5kW 26A		7.5kW 35A	
	440V	11kW 26A		18.5kW 38A		11kW 26A		18.5kW 38A	
開放熱電流 (定格通電電流)		50A				-			
補助接点構成		2a2b	3a3b	2a2b	3a3b	2a2b	3a3b	2a2b	3a3b
商品コード ※□はコイル電圧指定コード		SC26D△-□22	SC26D△-□33	SC38D△-□22	SC38D△-□33	SW26D△-□22T■■■	SW26D△-□33T■■■	SW38D△-□22T■■■	SW38D△-□33T■■■
外形寸法〔mm〕幅×縦×奥行 ()内寸法は可逆形の場合です。	交流操作形	74×80×82 (141×80×115)				74×130×82 (141×130×115)			
	直流操作形	74×80×108 (141×80×141)				74×130×108 (141×130×141)			

外形寸法図・接続図

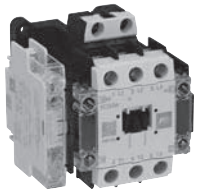

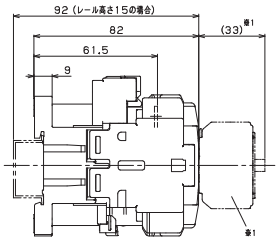

※1 補助接点ユニット(ヘッドオン)を取り付けた場合

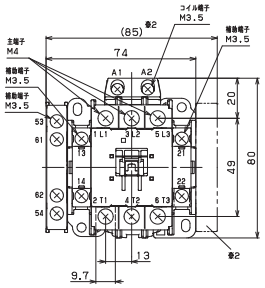

※2 補助接点ユニット(サイドオン)を取り付けた場合

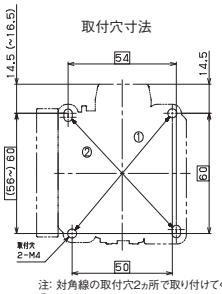

注: 対角線の取付穴2ヵ所で取り付けてください。
① 50×60
② 54×(56～)60

補助接点	接点構成
2a2b	
3a3b	

※2 補助接点ユニット(サイドオン)を右側に取り付けた場合

(注1) 補助接点ユニット(サイドオン)を左側に取付けた製品となります。
(注2) 可逆形の場合は、ヘッドオン補助接点(1a1bまたは2a2b)付に変わります。
(注3) 直流操作形は極性があります。 A1(+)/A2(-)

端子ねじ	主回路	M4
	補助回路	M3.5
適合丸形圧着端子 (最大)	主回路	9.7mm
	補助回路	7.7mm
端子番号表示	主回路	電源側 : 1/L1 3/L2 5/L3, 負荷側 : 2/T1 4/T2 6/T3
	補助回路 ※端子番号が変わります。ご注意ください。	2a2b : a接点 53-54 13-14 b接点 61-62 21-22 3a3b : a接点 53-54 13-14 83-84 b接点 61-62 21-22 71-72
NEO SCシリーズとの取付互換性		非可逆形 : △(SZ3AP26D) 可逆形 : △(SZ3APR26X)

現行(NEO SCシリーズ)

形式		SC-N1 形	SC-N2 形	SW-N1 形	SW-N2 形
定格容量 (AC-3)	220V	5.5kW 26A	7.5kW 35A	5.5kW 26A	7.5kW 35A
	440V	11kW 25A	15kW 32A	11kW 25A	15kW 32A
開放熱電流 (定格通電電流)		50A	60A	-	
補助接点構成		2a2b, 3a3b, 4a4b			
外形寸法〔mm〕幅×縦×奥行 ()内寸法は可逆形の場合です。	交流操作形	74×87×96 (161×87×96)		74×146×96 (161×146×96)	
	直流操作形	74×87×122 (161×87×122)		74×146×122 (161×146×122)	

外形寸法図・接続図

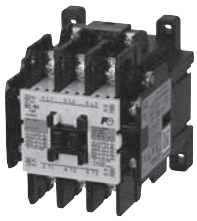

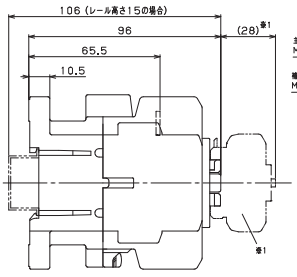

※1 補助接点ユニット(ヘッドオン)を取り付けた場合

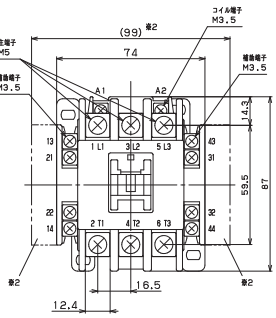

※2 補助接点ユニット(サイドオン)を取り付けた場合

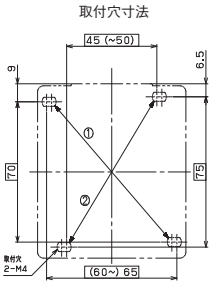

注: 対角線の取付穴2ヵ所で取り付けてください。
① (60～)65×70
② 45(～50)×75

補助接点	接点構成
2a2b	
3a3b	
4a4b	

※2 補助接点ユニット(サイドオン)を取り付けた場合

端子ねじ	主回路	M5
	補助回路	M3.5
適合丸形圧着端子(最大)	主回路	12.4mm
	補助回路	7.7mm
端子番号表示	主回路	電源側 : 1/L1 3/L2 5/L3, 負荷側 : 2/T1 4/T2 6/T3
	補助回路	2a2b : a接点 13-14 43-44 b接点 21-22 31-32 3a3b : a接点 53-54 13-14 43-44 b接点 61-62 21-22 31-32 4a4b : a接点 53-54 13-14 43-44 83-84 b接点 61-62 21-22 31-32 71-72

●電磁接触器・電磁開閉器(続き)

新形(SC-NEXTシリーズ)

形式		SC50X 形		SC65X 形		SW50X 形		SW65X 形	
定格容量 (AC-3, AC-3e)	220V	11kW 50A		15kW 65A		11kW 50A		15kW 65A	
	440V	22kW 50A		30kW 65A		22kW 50A		30kW 65A	
開放熱電流 (定格通電電流)		80A				-			
補助接点構成		2a2b	3a3b	2a2b	3a3b	2a2b	3a3b	2a2b	3a3b
商品コード ※□はコイル電圧指定コード		SC50X△-□22	SC50X△-□33	SC65X△-□22	SC65X△-□33	SW50X△-□22T■■■	SW65X△-□33T■■■	SW50X△-□22T■■■	SW65X△-□33T■■■
外形寸法〔mm〕幅×縦×奥行 ()内寸法は可逆形の場合です。	交流操作形	74×89×93 (141×89×126)				74×148×93 (141×148×126)			
	直流操作形	74×89×125 (141×89×158)				74×148×125 (141×148×158)			

外形寸法図・接続図

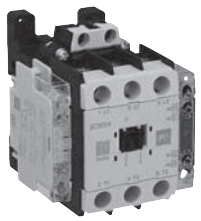

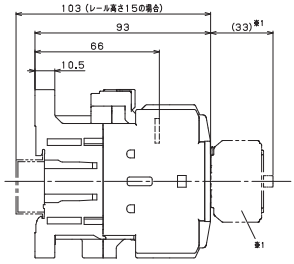

※1 補助接点ユニット(ヘッドオン)を取り付けた場合

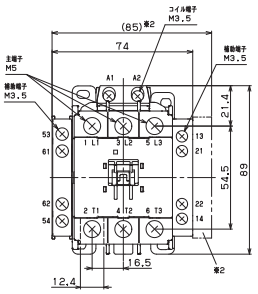

※2 補助接点ユニット(サイドオン)を取り付けた場合

取付穴寸法

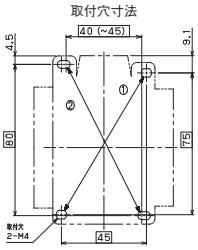

注: 対角線の取付穴2ヵ所で取り付けてください。
① 45×70
② 40(~45)×80

補助接点	接点構成
2a2b	
3a3b	

※2 補助接点ユニット(サイドオン)を右側に取り付けた場合

(注1) 補助接点ユニット(サイドオン)を左側に取付けた製品となります。
(注2) 可逆形の場合は、ヘッドオン補助接点(1a1bまたは2a2b)付に変わります。
(注3) 直流操作形は極性があります。 A1(+)/A2(-)

端子ねじ	主回路	M5
	補助回路	M3.5
適合丸形圧着端子 (最大)	主回路	12.4mm
	補助回路	7.7mm
端子番号表示	主回路	電源側 : 1/L1 3/L2 5/L3, 負荷側 : 2/T1 4/T2 6/T3
	補助回路 ※端子番号が変わります。ご注意ください。	2a2b : a接点 53-54 13-14 b接点 61-62 21-22 3a3b : a接点 53-54 13-14 83-84 b接点 61-62 21-22 71-72
NEO SCシリーズとの取付互換性		非可逆形 : △(SZ3AP50X) 可逆形 : △(SZ3APR50X)

現行(NEO SCシリーズ)

形式		SC-N2S 形	SC-N3 形	SW-N2S 形	SW-N3 形
定格容量 (AC-3)	220V	11kW 50A	15kW 65A	11kW 50A	15kW 65A
	440V	22kW 48A	30kW 65A	22kW 48A	30kW 65A
開放熱電流 (定格通電電流)		80A	100A	-	
補助接点構成		2a2b, 3a3b, 4a4b			
外形寸法〔mm〕幅×縦×奥行 ()内寸法は可逆形の場合です。	交流操作形	88×110×111 (187×110×111)		88×177×111 (187×177×111)	
	直流操作形	88×110×130 (187×110×130)		88×177×130 (187×177×130)	

外形寸法図・接続図

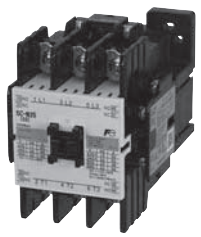

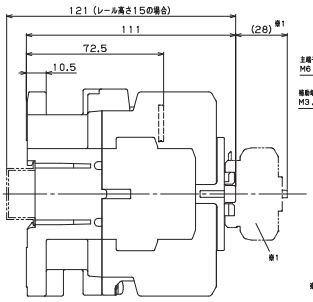

※1 補助接点ユニット(ヘッドオン)を取り付けた場合

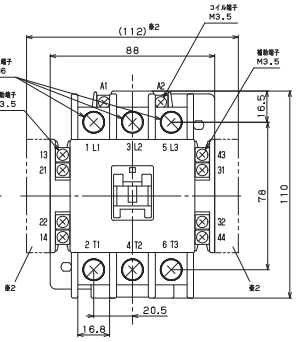

※2 補助接点ユニット(サイドオン)を取り付けた場合

取付穴寸法

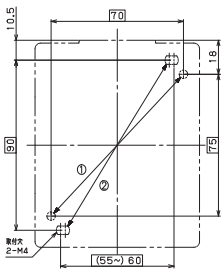

注: 対角線の取付穴2ヵ所で取り付けてください。
① 70×75
② (55~)60×90

補助接点	接点構成
2a2b	
3a3b	
4a4b	

※2 補助接点ユニット(サイドオン)を取り付けた場合

端子ねじ	主回路	M6
	補助回路	M3.5
適合丸形圧着端子(最大)	主回路	16.7mm
	補助回路	7.7mm
端子番号表示	主回路	電源側 : 1/L1 3/L2 5/L3, 負荷側 : 2/T1 4/T2 6/T3
	補助回路	2a2b : a接点 13-14 43-44 b接点 21-22 31-32 3a3b : a接点 53-54 13-14 43-44 b接点 61-62 21-22 31-32 4a4b : a接点 53-54 13-14 43-44 83-84 b接点 61-62 21-22 31-32 71-72

現行機種と従来機種との互換性

●補助継電器

新形（SC-NEXTシリーズ）

形式		SCH4X 形			
定格容量 (AC-3, AC-3e)	220V	3A			
	440V	1.5A			
開放熱電流 (定格通電電流)		10A			
補助接点構成		5a1b	4a2b	3a3b	1a5b ※最小発注数は20台になります。
商品コード ※□はコイル電圧指定コード		SCH4X△-□51	SCH4X△-□42	SCH4X△-□33	SCH4X△-□15
外形寸法〔mm〕幅×縦×奥行	交流操作形	53×80×78			
	直流操作形	53×80×96			

外形寸法図・接続図

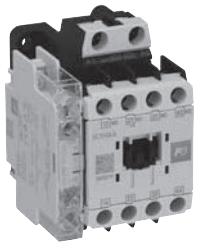

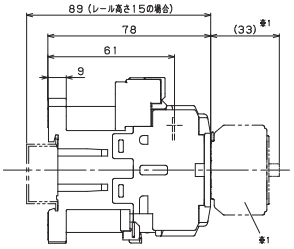

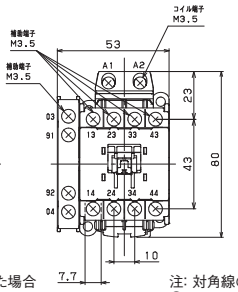

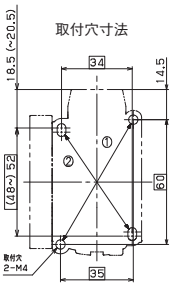

*1 補助接点ユニット（ヘッドオン）を取り付けた場合

注: 対角線の取付穴2ヵ所で取り付けてください。
① 35×60　　：SH-5 と互換性あり
② 34×（48～）52：SH-5 と互換性あり

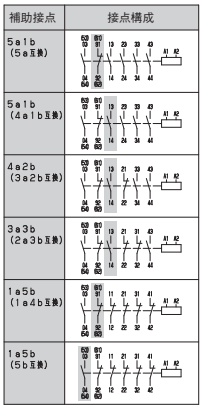

（注1）補助接点ユニット（サイドオン）を左側に取付けた製品となります。
（注2）組合せ可能な補助接点数:交流操作形 最大追加4極
（注3）組合せ可能な補助接点数:直流操作形（標準）最大追加4極、直流操作形（低消費）最大追加2極
（注4）直流操作形は極性があります。 A1(+)/A2(-)
（注5）( )の端子番号は、サイドオンに並記された番号です。

端子ねじ	補助回路	M3.5
適合丸形圧着端子(最大)	補助回路	7.7mm
端子番号表示	補助回路 ※端子番号が変わります。ご注意ください。	5a1b〔5a互換品〕：a接点 03-04 13-14 23-24 33-34 43-44 (b接点 91-92) 5a1b〔4a1b互換品〕：a接点 03-04 (13-14) 23-24 33-34 43-44 b接点 91-92 4a2b〔3a2b互換品〕：a接点 03-04 (13-14) 33-34 43-44 b接点 91-92 21-22 3a3b〔2a3b互換品〕：a接点 03-04 (13-14) 43-44 b接点 91-92 21-22 31-32 1a5b〔1a4b互換品〕：a接点 03-04 b接点 (91-92) 11-12 21-22 31-32 41-42 1a5b〔5b互換品〕：(a接点 03-04) b接点 91-92 11-12 21-22 31-32 41-42
新SCシリーズとの取付互換性		○

現行（新SCシリーズ）

形式		SH-5
定格容量 (AC-3)	220V	3A
	440V	1.5A
開放熱電流 (定格通電電流)		10A
補助接点構成		5a, 4a1b, 3a2b, 2a3b, 1a4b, 5b
外形寸法〔mm〕幅×縦×奥行 ( )内寸法は可逆形の場合です。	交流操作形	53×81×80
	直流操作形	53×81×107

外形寸法図・接続図

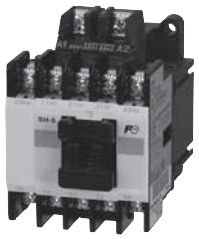

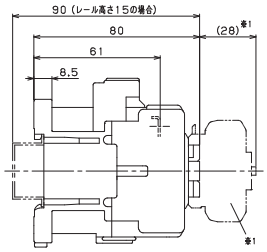

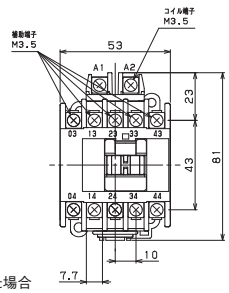

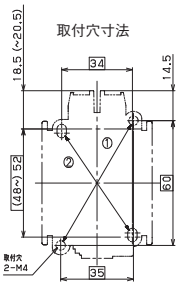

*1 補助接点ユニット（ヘッドオン）を取り付けた場合

注: 対角線の取付穴2ヵ所で取り付けてください。
① 35×60
② 34×（48～）52

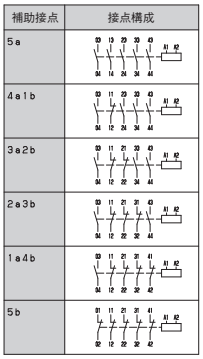

端子ねじ	補助回路	M3.5
適合丸形圧着端子(最大)	補助回路	7.7mm
端子番号表示	補助回路	5a ：a接点 03-04 13-14 23-24 33-34 43-44 4a1b：a接点 03-04 23-24 33-34 43-44 b接点 11-12 3a2b：a接点 03-04 33-34 43-44 b接点 11-12 21-22 2a3b：a接点 03-04 43-44 b接点 11-12 21-22 31-32 1a4b：a接点 03-04 b接点 11-12 21-22 31-32 41-42 5b ：b接点 01-02 11-12 21-22 31-32 41-42

富士電機機器制御製品ご購入のお客様へ

ご注文に際してのご承諾事項

この資料に記載された製品のお見積り、ご注文に際して見積書、契約書、カタログ、仕様書などに特記事項のない場合には、下記のとおりとしますので、よろしくお願いします。
また、この資料に記載された製品は、使用用途・場所などを限定するもの、定期点検を必要とするものがあります。お買上げの販売店または当社にご確認ください。
なお、ご購入品および納入品につきましては、速やかな受入検査とともに受入前であっても製品の管理保全にも十分なご配慮をお願いします。
当社の責に帰すことができない事由から生じた損害、当社製品の故障に起因するお客様における機会損失、逸失利益、当社の予見の有無を問わず特別の事情から生じた損害、二次災害、事故補償、当社製品以外への損傷およびその他の業務に対する補償については、当社の保証責任より除外します。

１．無償保証期間と補償範囲

１－１．無償保証期間

（1）製品の無償保証期間は「お買上げ後またはお客様のご指定場所への納入後 18 ヶ月」となります。
（2）ただし、使用環境、使用条件、使用頻度や回数などにより、製品の寿命に影響をおよぼす場合は、この保証期間が適用されない場合があります。
（3）なお、当社サービス部門が修復した部分の保証期間は、「修理完了後 6 ヶ月」となります。

１－２．補償範囲

（1）無償保証期間中に当社側の責任により故障を生じた場合は、その製品の故障部分の交換または修理を製品の購入あるいは納入場所において無償で行います。ただし、次に該当する場合は、この保証の対象範囲から除外します。
① カタログ、取扱説明書や仕様書などに記載されている以外の不適当な条件、環境、取扱い、使用方法などに起因した故障の場合。
② 故障の原因が購入品および納入品以外の理由による場合。
③ お客様の装置またはソフトウエアの設計など、当社製品以外の理由による場合。
④ プログラミング可能な当社製品については、当社以外のものが行ったプログラム、またはそれにより生じた結果。
⑤ 当社以外による改造、修理に起因した故障。
⑥ 取扱説明書、カタログなどに記載されている消耗部品、補用部品などが正しく保守、交換されていなかったことに起因する場合。
⑦ ご購入時または納入時に実用化されていた科学・技術では予見する事のできない事由に起因する場合。
⑧ 製品本来の使い方以外の使用による場合。
⑨ その他、天災、災害など当社側の責ではない原因による場合。
（2）なお、ここでいう保証はご購入品および納入品単体に限ります。
（3）保証範囲は（1）を上限とし、ご購入品および納入品の故障から誘発される損害（機械・装置の損害または損失、逸失利益など）は補償から除外します。

１－３．故障診断

一次故障診断は、原則としてお客様にて実施をお願いします。ただし、お客様の要請により当社または当社サービス網がこの業務を有償にて代行することができます。この場合の有償料金は当社の料金規定により、お客様にご負担をお願いします。

２．更新の推奨

当社電磁接触器・開閉器のご使用に際しては、取扱説明書、カタログなどに記載されている開閉規定回数または日本電機工業会（JEMA）作成の「低圧機器の更新推奨時期に関する調査」報告書に記載されている標準使用条件における製造年月後 10 年を目安に更新を推奨させていただきます。

３．機会損失などの保証責任の除外

無償保証期間内外を問わず、当社製品の故障に起因するお客様あるいはお客様の顧客殿での機会損失ならびに当社製品以外への損傷、その他業務に対する補償は当社の保証外とします。

４．製品の適用範囲

（1）この資料に記載する製品内容は機種選定のためのものです。
実際のご使用に際しては、ご使用の前に「取扱説明書」をよくお読みの上、正しくご使用ください。
（2）この資料に記載された製品は一般工業向けの汎用製品として設計・製造を行っています。原子力制御用、航空宇宙用、医療用、防災機器用、交通機器用、乗用移動体用あるいはこれらのシステムなど人命・財産に多大な影響が予測される特殊用途に関しましては、適用対象外とします。ただし、ご採用に際して、事前に当社製品の仕様をお客様にご了承いただいた場合に限り、故障に対する危険回避処置を講じた上で、適用可能とします。（この場合においても適用範囲は上記とします。）
（3）特に「安全上のご注意」につきましては、各製品の「カタログ」、「取扱説明書」、「マニュアル」などに記載された内容を必ずご確認の上、安全にご使用願います。

５．生産中止後の補用部品の供給期間

生産中止した機種（製品）で補用部品の供給が可能なものについては、原則として生産を中止した年月より起算して７年間の範囲で供給します。ただし、電子部品などはライフサイクルが短く、調達や生産が困難になる場合も予測され、期間内でも修理や補用部品の供給が困難となる場合があります。詳細は、当社営業窓口またはサービス窓口にご確認願います。

６．お引渡し条件

アプリケーション上の設定・調整を含まない標準品については、お客様への搬入をもってお引き渡しとし、現地調整・試運転は当社の責任外となります。

７．サービス内容

ご購入品および納入品の価格には、技術者派遣などのサービス費用は含まれていません。ご要望により、別途ご相談願います。

８．サービスの適用範囲

以上の内容は、日本国内での取引および使用を前提とするものです。
日本以外での取引および使用に関しては、お買上げの販売店または当社に別途ご相談ください。

最小発注単位数でのご発注のお願い

近年、小口、多頻度での注文の増加により梱包資材や輸送費などの物流コストが増加しております。
また、資源や環境などへの影響も無視できなくなっており、物流の効率化を図るべく弊社製品の一部には「販売単位」を設定し、このカタログに記載しています。
この数量が最小販売単位数となりますので、販売単位数の倍数でのご注文をお願いします。

⚠ 安全に関するご注意

●安全のため、ご使用の前に、「取扱説明書」や「ユーザーズマニュアル」をよくお読み頂くか、お買上の販売店または当社にご相談のうえ、正しくご使用ください。
●安全のため、接続は電気工事・電気配線などの専門の技術を有する人が行ってください。
●このカタログに記載された製品を原子力制御用、航空宇宙用、医療用、交通機器用、乗用移動体用あるいはこれらのシステムなどの特殊用途にご検討の際には、当社の営業窓口までご照会ください。
●このカタログに記載された製品が故障することにより、人命に関わるような設備および重大な損失の発生が予測される設備への適用に際しては、必ず安全装置を設置してください。

富士電機機器制御株式会社

〒369-0192　埼玉県鴻巣市南一丁目5番45号

www.fujielectric.co.jp/fcs/

販売拠点

東京営業部	(03)5435-7130	〒141-0032	東京都品川区大崎一丁目11番2号 ゲートシティ大崎イーストタワー
関西営業部	(06)7166-7341	〒530-0011	大阪府大阪市北区大深町3番1号 グランフロント大阪タワーB
中部営業部	(052)746-1051	〒460-0007	愛知県名古屋市中区新栄一丁目5番8号 広小路アクアプレイス
北海道・東北営業課	(022)222-1110	〒980-0811	宮城県仙台市青葉区一番町一丁目9番1号 仙台トラストタワー
北関東営業課	(048)547-1181	〒369-0192	埼玉県鴻巣市南一丁目5番45号
長野営業課	(0263)40-3312	〒390-0852	長野県松本市島立943 ハーモネートビル
北陸営業課	(076)205-0455	〒920-0853	石川県金沢市本町一丁目5番2号 リファーレ
北陸営業課 新潟地区担当サテライト事務所	(048)547-1182	〒369-0192	埼玉県鴻巣市南一丁目5番45号
中・四国営業課	(082)207-3612	〒730-0022	広島県広島市中区銀山町14番18号
九州営業課	(092)262-7226	〒812-0025	福岡県福岡市博多区店屋町5番18号 博多NSビル

技術相談窓口

■ 富士電機機器制御ブランド品のお問い合わせ

0120-242-994　フリーダイヤル（携帯電話可能）

ed-c@fujielectric.com

平日 8:30～12:00 / 13:00～17:00（土・日・祝日・弊社休日を除く）

■ シュナイダーブランド品のお問い合わせ

0570-022-033　ナビダイヤル（携帯電話可能）

se-ts@fujielectric.com

平日 8:30～12:00 / 13:00～17:00（土・日・祝日・弊社休日を除く）
※テレメカニック・メランジェラン・スクエアディー製品を含みます。

※メールによるお問い合わせ窓口は24時間受け付けております。

お客様から頂く個人情報は、お問い合わせ・ご質問への回答、今後弊社から送付させて頂く各種情報提供のために使用させていただきます。
利用目的の範囲内でお客様の個人情報を当社グループ会社や委託業者が使用することがございます。
お問い合わせの内容によっては、電子メール以外の方法で回答を差し上げる場合がございます。

ご購入の前に

●このカタログに記載された製品の希望小売価格は、消費税・配送費・工事費・使用済商品の引取り費等は含まれておりません。
●製品改良のため、外観・仕様は予告なしに変更することがありますのでご了承ください。
●印刷物と実物では色合いが多少異なる場合があります。あらかじめご了承ください。
●このカタログに記載された製品の詳細については、販売店または当社にご確認ください。

取扱店

VEGETABLE OIL INK