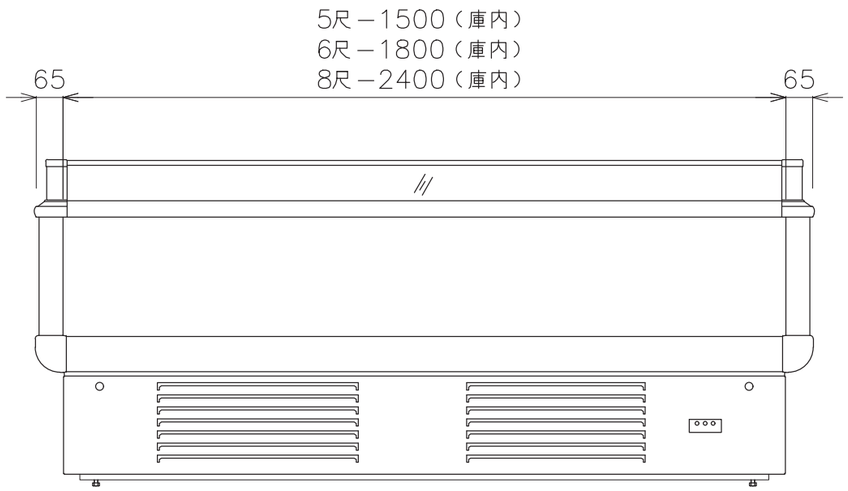

正　面　図

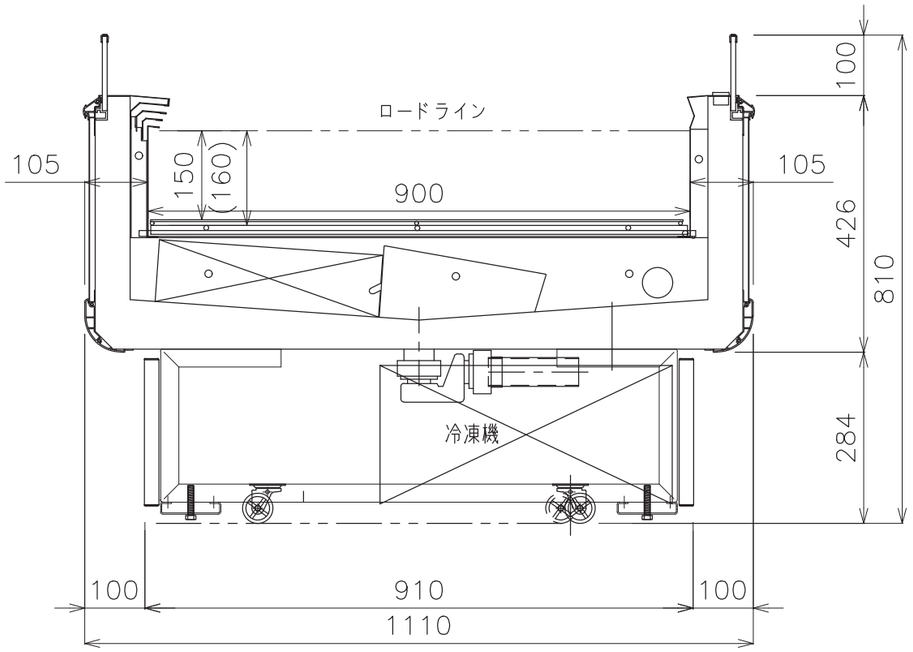

側　面　図

電源プラグ形状：3P200V

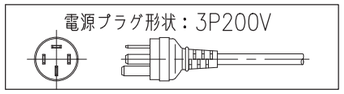

S=1:10
USISJ80L7－0*0K

富士電機

要 目 表

項目		型式	USISJ80L7-050*	USISJ80L7-060*	USISJ80L7-080*	-
		用途	冷凍･冷蔵切替			
使用温度		℃	冷蔵 -2 ～ 7　冷凍 -18			
定格内容量		l	202	243	324	-
展示面積		㎡	1.35	1.62	2.16	-
製品質量		kg	190	230	305	-
ドレン口径			40 A			
電装品	照明 単相200V	キャノピ　W A	－ －	－ －	－ －	- -
		(庫内)　W A	(　－ －　)	(　－ －　)	(　－ －　)	(　- -　)
		(棚)　W A	(　－ －　)	(　－ －　)	(　－ －　)	(　- -　)
		合計 キ　W A	－ －	－ －	－ －	- -
		(合計) キ、庫、棚　W A	(　－ －　)	(　－ －　)	(　－ －　)	(　- -　)
	単相200V	庫内ファンモーター　W A　50Hz	6　0.06	6　0.06	6　0.06	- -
		60Hz	6　0.06	6　0.06	6　0.06	- -
		防露ヒータ　W A	132　0.66	157　0.79	216　1.08	- -
		合計　W A　50Hz	138　0.72	163　0.85	222　1.14	- -
		60Hz	138　0.72	163　0.85	222　1.14	- -
冷凍サイクル	圧縮機		密閉型スクロールタイプ			
	圧縮機出力	W	1000	1000	1500	-
	冷媒		R-404A			
	冷媒封入量		1500	1500	2000	-
	過負荷保護装置		温度式自動復帰型			
除霜方式			ヒータデフロスト			
三相200V	冷凍機　W A	50Hz	1380　5.90	1380　5.90	2320　7.90	- -
		60Hz	1580　5.80	1580　5.80	2720　8.40	- -
単相200V	除霜ヒーター　W A		1080　5.40	1270　6.35	1650　8.25	- -
付属品	標準		ドレンタンク、キャスター、ワイヤスノコ、Ｓマイコン、アジャストボルト、電源プラグ付ケーブル５ｍ 200V用１本			
	特別		－			

1. 店内条件は25℃60%RH、周囲温度0.2m/s以下です。
2. 製品改良のため、予告なく仕様を変更することがあります。
＊) 開発インデックスを表します。