外形寸法図 External Dimensions

サーボアンプ Servo Amplifier

200V 仕様品 RYS202, 302S3-□□□
RYS252A3-□□□

（単位: mm）

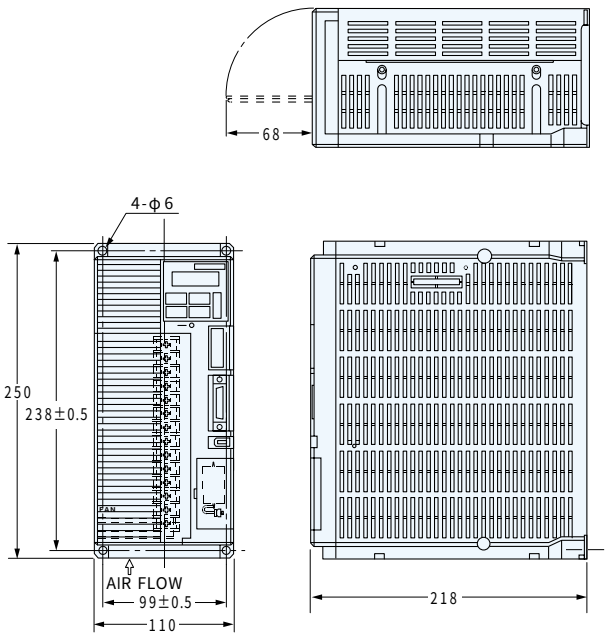

200V 仕様品 RYS402, 502S3-□□□
RYS292, 402M3-□□□（中容量シリーズ）

（単位: mm）

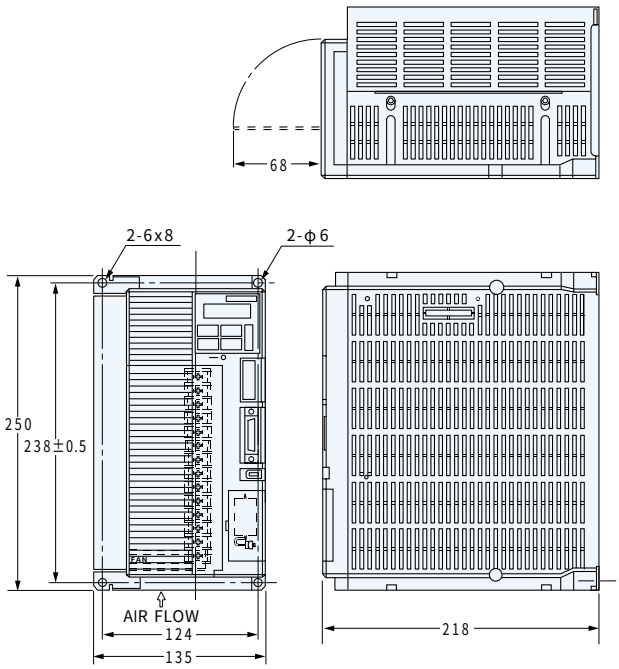

200V 仕様品 RYS552, 752M3-□□□（中容量シリーズ）

（単位: mm）

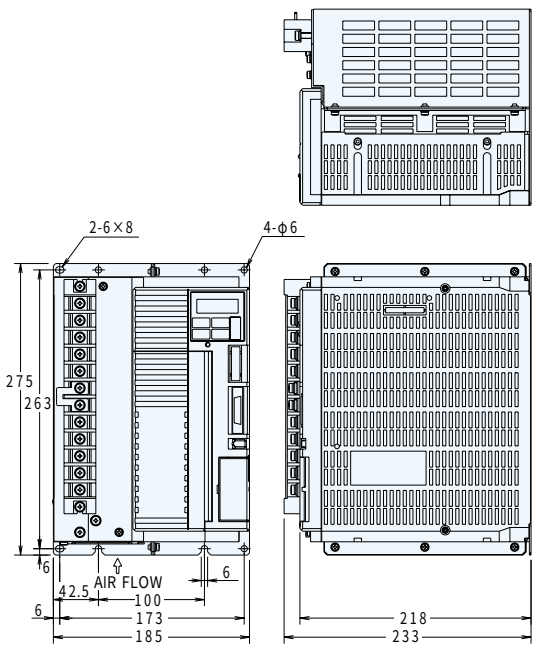

200V 仕様品 RYS113, 153M3-□□□（中容量シリーズ）
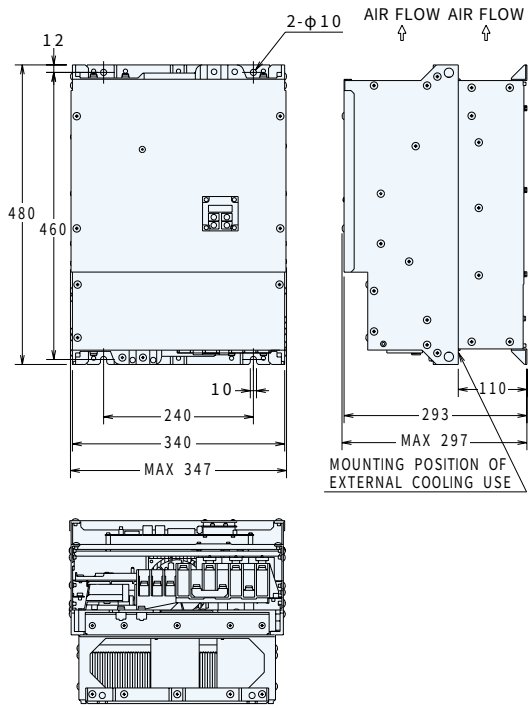
（単位: mm）