三相3線無効電力トランスデューサ

■形式仕様

WS6R3 − □□□□□1

基本形式

入力

1	LEAD 500 ～ LAG 500Var (LEAD 100 ～ LAG 100Var)	100V 系
2	LEAD 750 ～ LAG 750Var (LEAD 150 ～ LAG 150Var)	100V 系
3	LEAD 833.3 ～ LAG 833.3Var (LEAD 166.7 ～ LAG 166.7Var)	100V 系
4	LEAD 1 ～ LAG 1kVar (LEAD 200 ～ LAG 200Var)	100/200V 系
5	LEAD 1.5～ LAG 1.5kVar (LEAD 300～ LAG 300Var)	200V 系
6	LEAD 1.667～ LAG 1.667kVar (LEAD 333.3～ LAG 333.3Var)	200V 系
7	LEAD 2～ LAG 2kVar (LEAD 400～ LAG 400Var)	200V 系
Z	特殊	

※（　）内は定格1Aの場合

定格電圧

1	AC110V
2	AC220V
A	AC100V
B	AC105V
C	AC115V
F	AC200V
G	AC210V
Z	特殊

定格電流

1	AC1A
5	AC5A
Z	特殊

出力

A	DC1 ～ 5V (600Ω以上)
B	DC0 ～ 5V (600Ω以上)
C	DC0 ～ 10V (2kΩ以上)
D	DC0 ～ 1V (200Ω以上)
E	DC ± 10V (2kΩ以上)
G	DC ± 1mA (10kΩ以下)
H	DC4 ～ 20mA(550Ω以下)
J	DC0 ～ 1mA (10kΩ以下)
K	DC0 ～ 5mA (2kΩ以下)
L	DC0 ～ 10mA (1kΩ以下)
S	DC ± 5V (600Ω以上)
Z	特殊

補助電源

0	AC80 ～ 264V DC80 ～ 264V
3	DC20 ～ 57V
Z	特殊

設計順位

■外部接続図

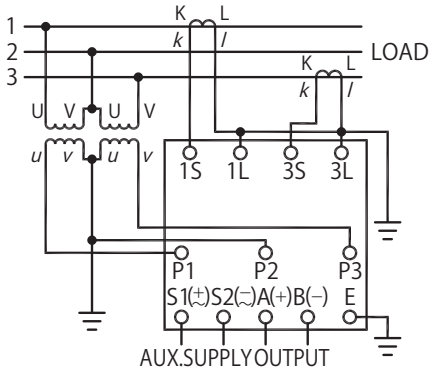

補助電源が DC の場合、S1 を＋、S2 を－として結線してください。

■制作可能範囲

入力	無効電力	110V, 5A	±300Var～±1.2kVar
		220V, 5A	±600Var～±2.4kVar
		110V, 1A	±60～±240Var
		220V, 1A	±120～±480Var
		プラス側 がLAG、マイナス側 がLEAD	
	定格電圧	AC50～240V 50/60Hz	
	定格電流	AC1～5A 50/60Hz	
出力	電圧	−10～10V（スパン: 0～1V以上 または −1～1V以上）	
	電流	−20～20mA（スパン: 0～1mA または −1～1mA以上）	
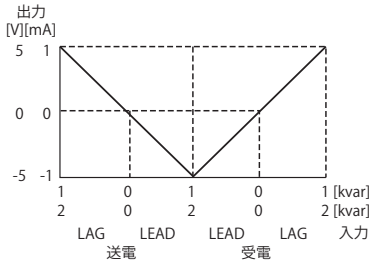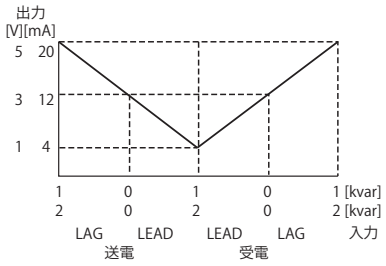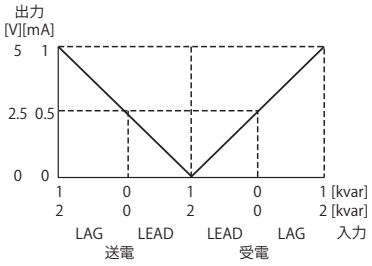
■入力ー出力関係