力率計 FR-□□形

FR-60PF □形
（写 No. AF98-366）

FR-80PF □形
（写 No. AF98-369）

FR-100APF □形
（写 No. AF98-366）

パネルメータ（JIS 5.0級）

■ 機種・仕様・希望小売価格（税抜き）

品名	回路	表面枠寸法 横×縦〔mm〕	形式（商品コード）	VT、CT 二次定格	目盛	接続図	納期	希望小売価格〔円〕（税抜き）
三相平衡力率計（変換器形・別置） 電圧：平衡 電流：平衡	三相3線	60×60	FR-60PF3（WM1RV2F3-□□）	110V、5A 220V、5A	LEAD 0.5～1～0.5LAG	図1	○	27,900
		80×80	FR-80PF3（WM1RV3F3-□□）	110V、5A 220V、5A				
		100×100	FR-100APF3（WM1RV4F3-□□）	110V、5A 220V、5A				
三相不平衡力率計（変換器形・別置） 電圧：平衡 電流：不平衡	三相3線	60×60	FR-60PFU（WM1RV2FU-□□）	110V、5A 220V、5A	LEAD 0.5～1～0.5LAG	図2	○	35,200
		80×80	FR-80PFU（WM1RV3FU-□□）	110V、5A 220V、5A				
		100×100	FR-100APFU（WM1RV4FU-□□）	110V、5A 220V、5A				

（注）1. 不平衡力率計 FR-□PFU 形は、入力電流が定格の約 10% 以下になると力率 1 の指示をします。約 10% 以上の入力があれば、電流の変化による影響はほとんど受けません。
2. ご要求により三相 4 線式も製作します。

納期区分	◎	在庫品	○	標準品	△	受注品

■ 消費VAと質量

種類	寸法	形式	素子	概略消費 VA 1素子あたり 電圧側	概略消費 VA 1素子あたり 電流側	電圧側	電流側	質量 計器	質量 変換器
三相3線（平衡形）	60×60mm	FR-60PF3	1	2VA	0.55VA	平衡	平衡	80g	580g
	80×80mm	FR-80PF3	1	2VA	0.55VA	平衡	平衡	90g	580g
	100×100mm	FR-100APF3	1	2VA	0.55VA	平衡	平衡	160g	580g
三相3線（不衡形）	60×60mm	FR-60WPFU	3	3VA	0.2VA	平衡	不平衡	80g	580g
	80×80mm	FR-80WPFU	3	3VA	0.2VA	平衡	不平衡	90g	580g
	100×100mm	FR-100AWPFU	3	3VA	0.2VA	平衡	不平衡	160g	580g

使用可能範囲	
定格電圧 110V	90～130V
定格電圧 220V	180～260V
定格電流 1A	0.3～1.2A
定格電流 5A	1.5A～6A

生産終了品

■ 外形寸法図

30ページをご参照ください。

■ 付属変換器の外形寸法図

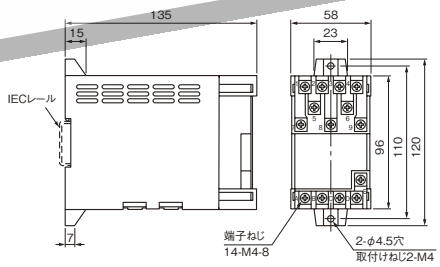

■ 接続図

端子番号は接続図をご参照ください。

図1　三相平衡力率計（三相3線）FR-□PF3形

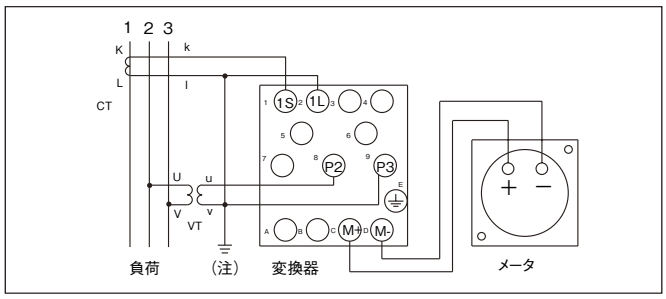

図2　三相不平衡力率計（三相3線）FR-□PFU形、WM8A26形

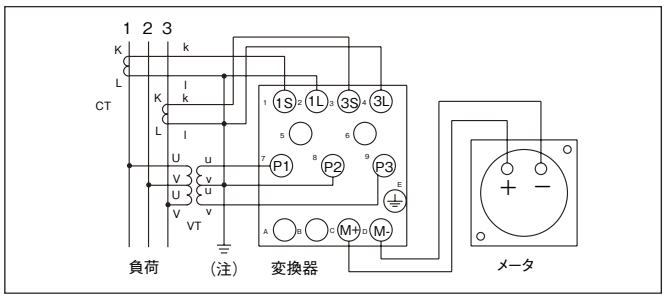

（注）低圧回路の場合、接地は省略可

■ ご注文について（次の項目をご指定ください、□内は例です）

形　式	二次定格
FR-60PF3	110V　5A

外形寸法図

パネルメータ　F□-45形

単位：mm

● 交流電流計　FS-45 形
（可動鉄片形）

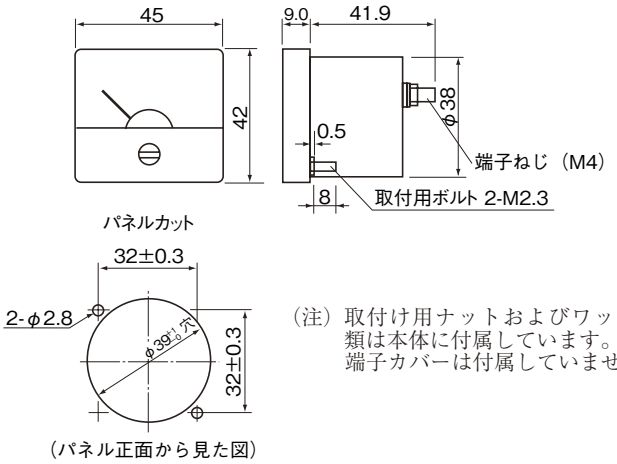

（注）取付け用ナットおよびワッシャ類は本体に付属しています。
端子カバーは付属していません。

● 交流電圧計　FS-45 形
（可動鉄片形）

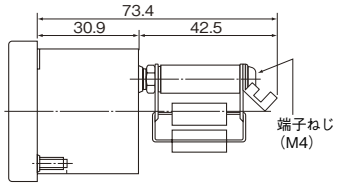

奥行き以外は左図を参照してください。

● 直流電流計・直流電圧計　FM-45形
● 交流電圧計（整流形）FR-45形

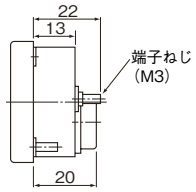

● 直流電流計　FM-45形
（1～5A）

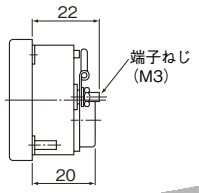

パネルメータ　F□-60 形

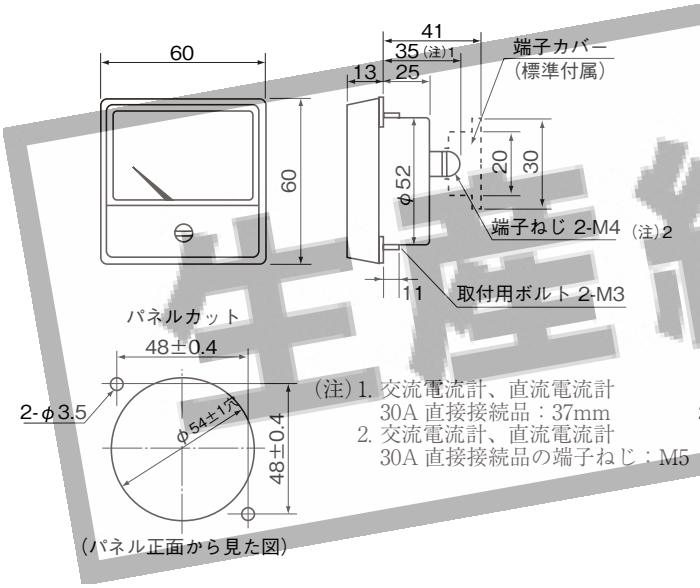

（注）1. 交流電流計、直流電流計
30A 直接接続品：37mm
2. 交流電流計、直流電流計
30A 直接接続品の端子ねじ：M5

パネルメータ　F□-80 形

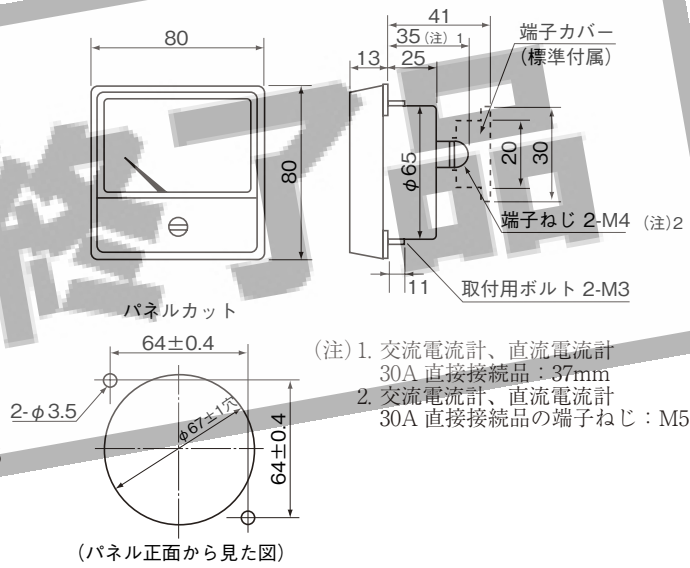

（注）1. 交流電流計、直流電流計
30A 直接接続品：37mm
2. 交流電流計、直流電流計
30A 直接接続品の端子ねじ：M5

生産終了品

パネルメータ　F□-100A形

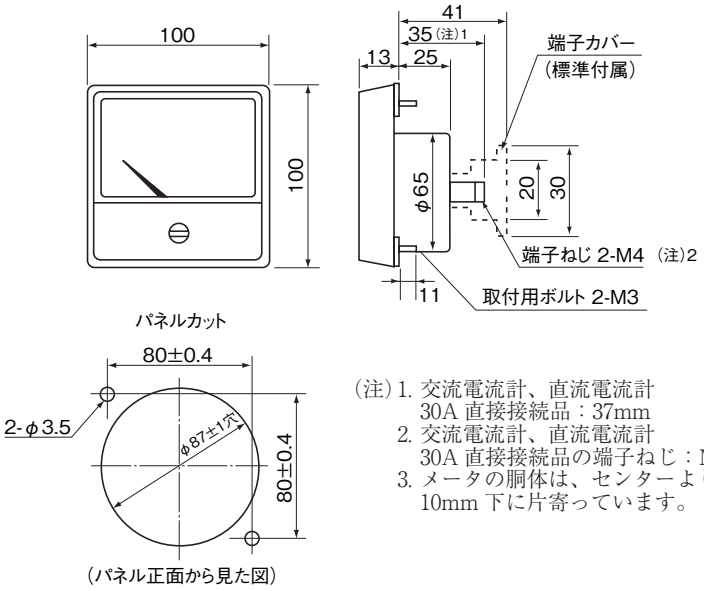

（注）1. 交流電流計、直流電流計
30A 直接接続品：37mm
2. 交流電流計、直流電流計
30A 直接接続品の端子ねじ：M5
3. メータの胴体は、センターより
10mm 下に片寄っています。